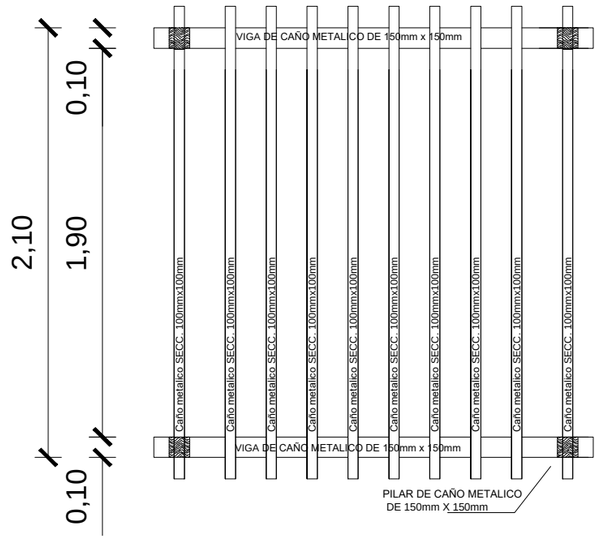

PLANTA DE PERGOLAS

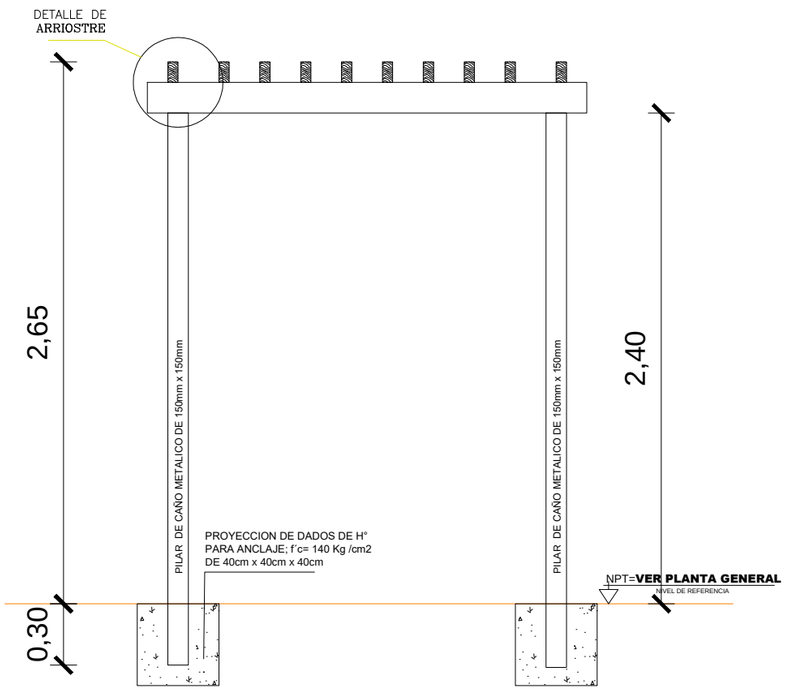

ELEVACION DE PERGOLAS

NOTAS:

1- LA TERMINACIÓN DE LOS CAÑOS ; PINTURA SÍMIL MADERA COLOR CAOBA (Pintura de alta gama que imita la madera natural, con un acabado veteado satinado y levemente texturado)

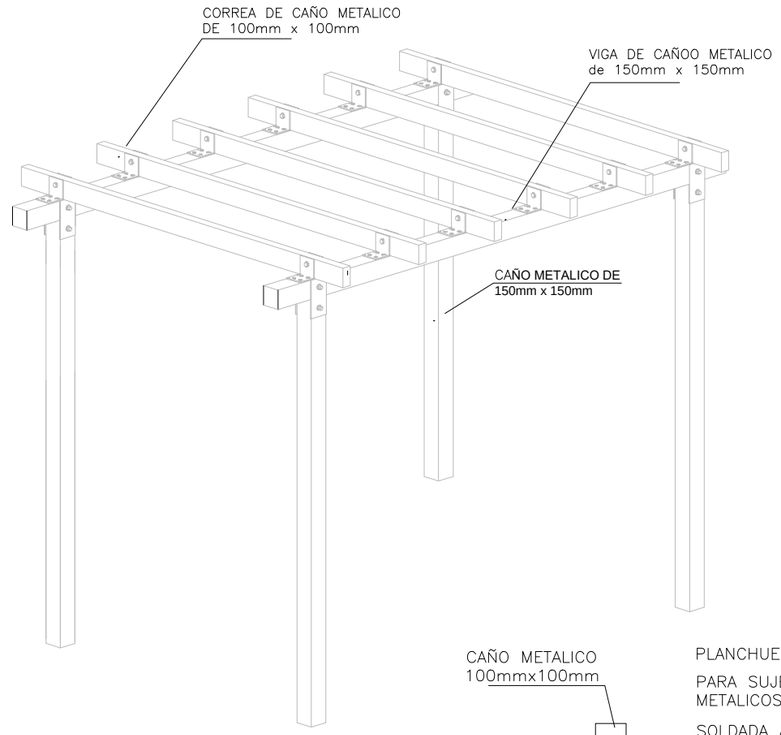

AXONOMETRIA

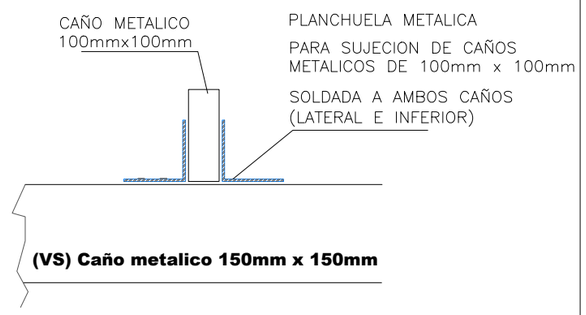

DETALLE UNION DE CORREA CON VIGA

PROYECTO: CONTRUCCION DE PLAZA MUNICIPAL EN LA COMUNIDAD DE PANCHITO LOPEZ			
UBICACIÓN: PANCHITO LOPEZ - YABEBYRY			
ADMINISTRACION MUNICIPAL: Dr. Ignacio Brizuela Morinigo			
PROFESIONAL: Arq. Hector P. Fernandez C.		Reg.Nº: 2.115	
FECHA: SEPTIEMBRE 2020			
RCA. DEL PARAGUAY MUNICIPALIDAD YABEBYRY		INTENDENTE MUNICIPAL	PROFESIONAL