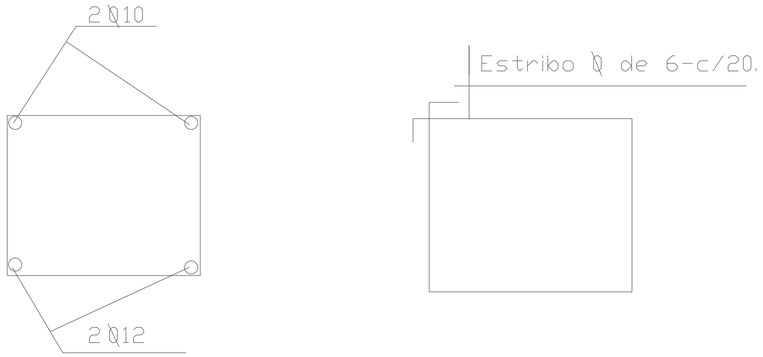

Encadenado Superior 0,20x0,30.

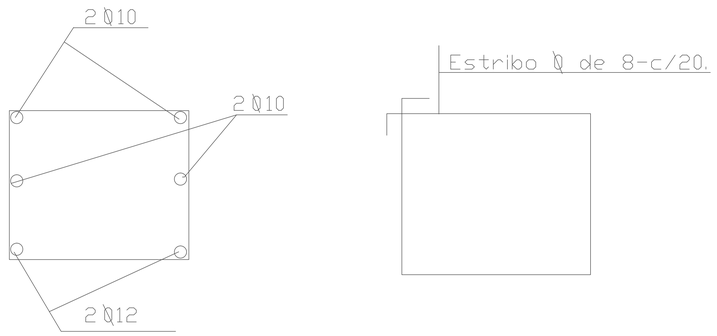

Encadenado Inferior 0,20x0,50.

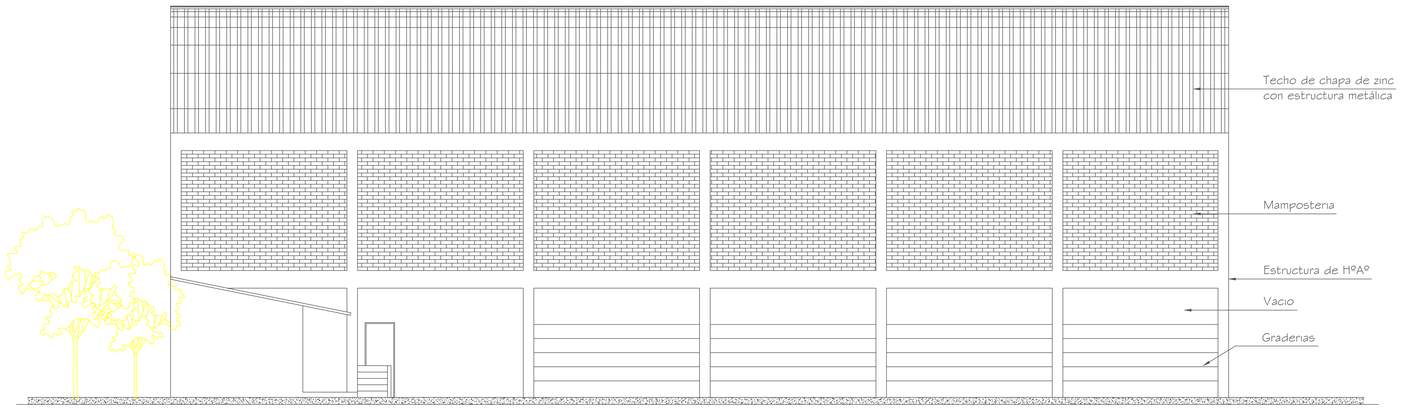

FACHADA LATERAL

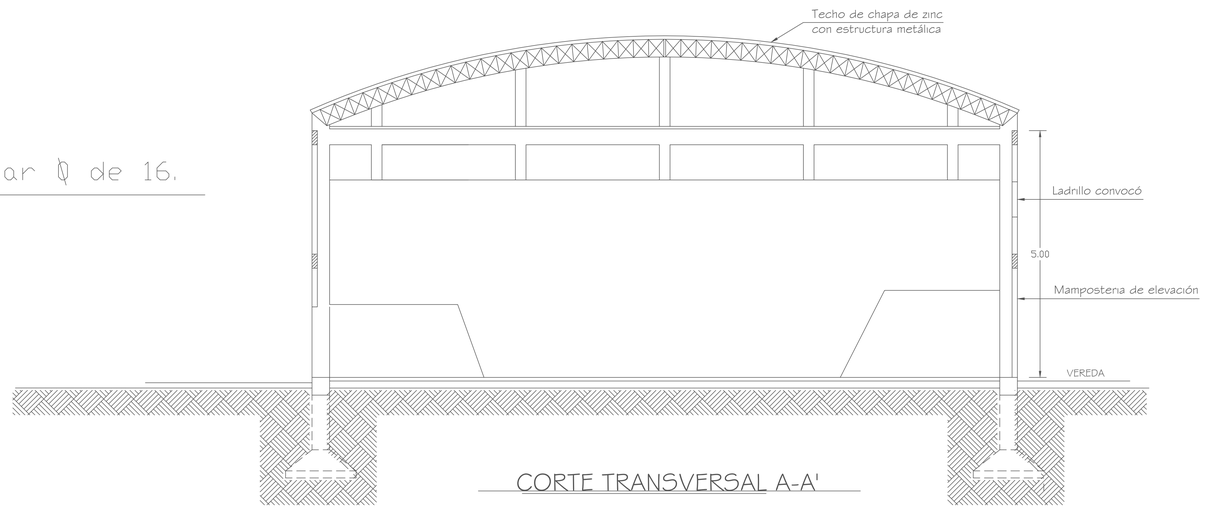

CORTE TRANSVERSAL A-A'

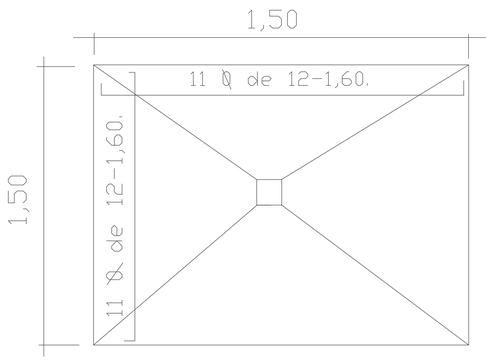

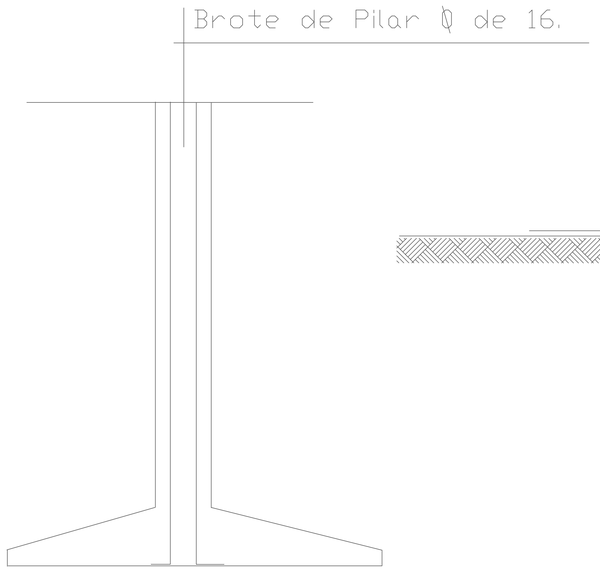

Zapata Tipo I.

PISTA MULTIUSO		
UBICACION: Tte. Esteban Martinez.		LAMINA N°
PROPIETARIO: Municipalidad.	C.I.N°:	1
DOMICILIO:		
PROFESIONAL:	PAT.N°:	
DOMICILIO:		
SUP. TERRENO: SUP. A CONSTRUIR:	CTA. CTE. CTRAL. N°	
Propietario	Profesional	