MUNICIPALIDAD DE CARLOS ANTONIO LÓPEZ

Itapúa - Paraguay

MUNICIPALIDAD DE CARLOS ANTONIO LÓPEZ

Colegio Nacional Nuestra Señora de Caacupe

CONSTRUCCIÓN DE SS.HH TIPO DE 4,40 X 6,15	DI

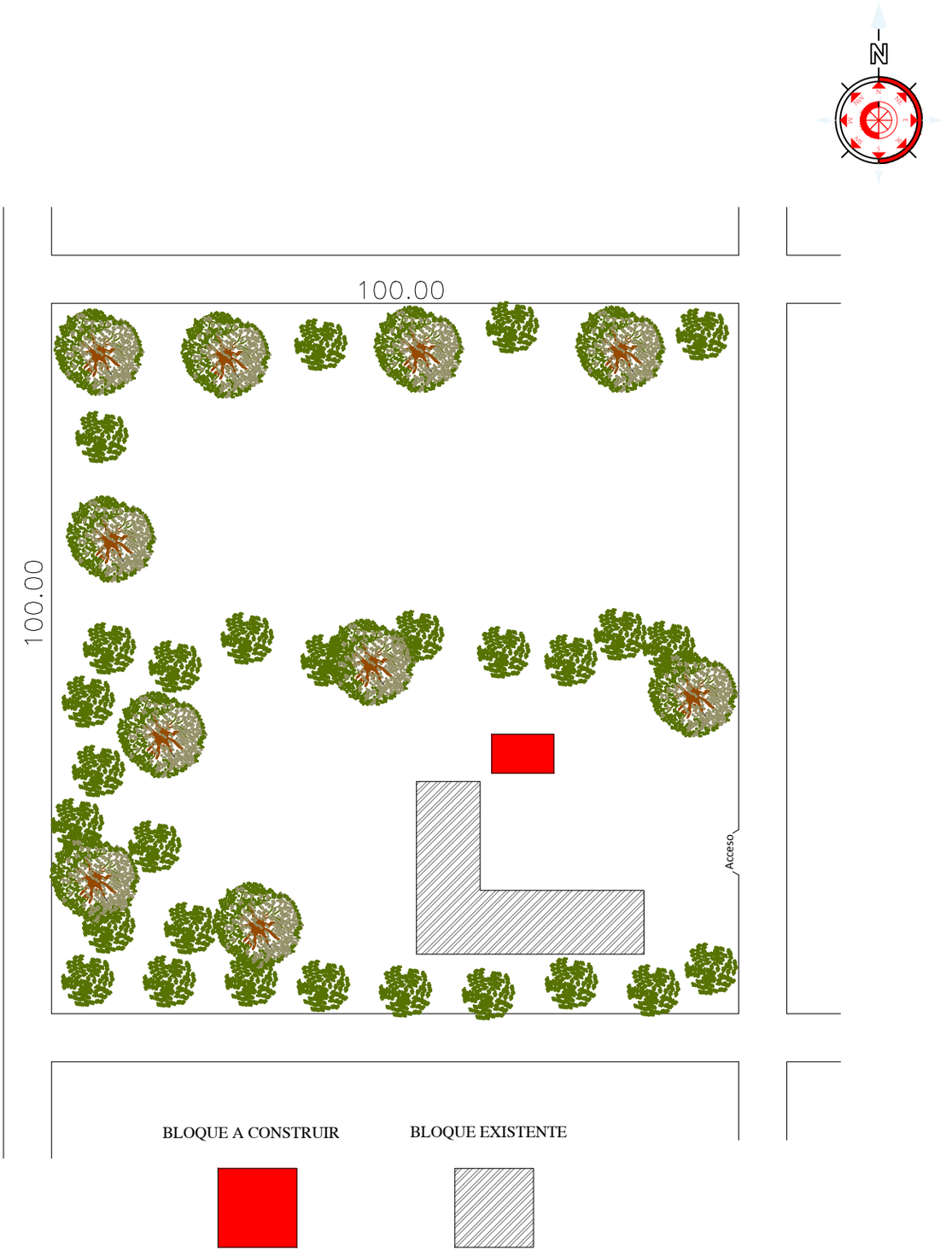

MUNICIPALIDAD DE CARLOS ANTONIO LÓPEZ

Colegio Nacional Nuestra Señora de Caacupe

PLANTA DE UBICACIÓN

Escala 1 /500

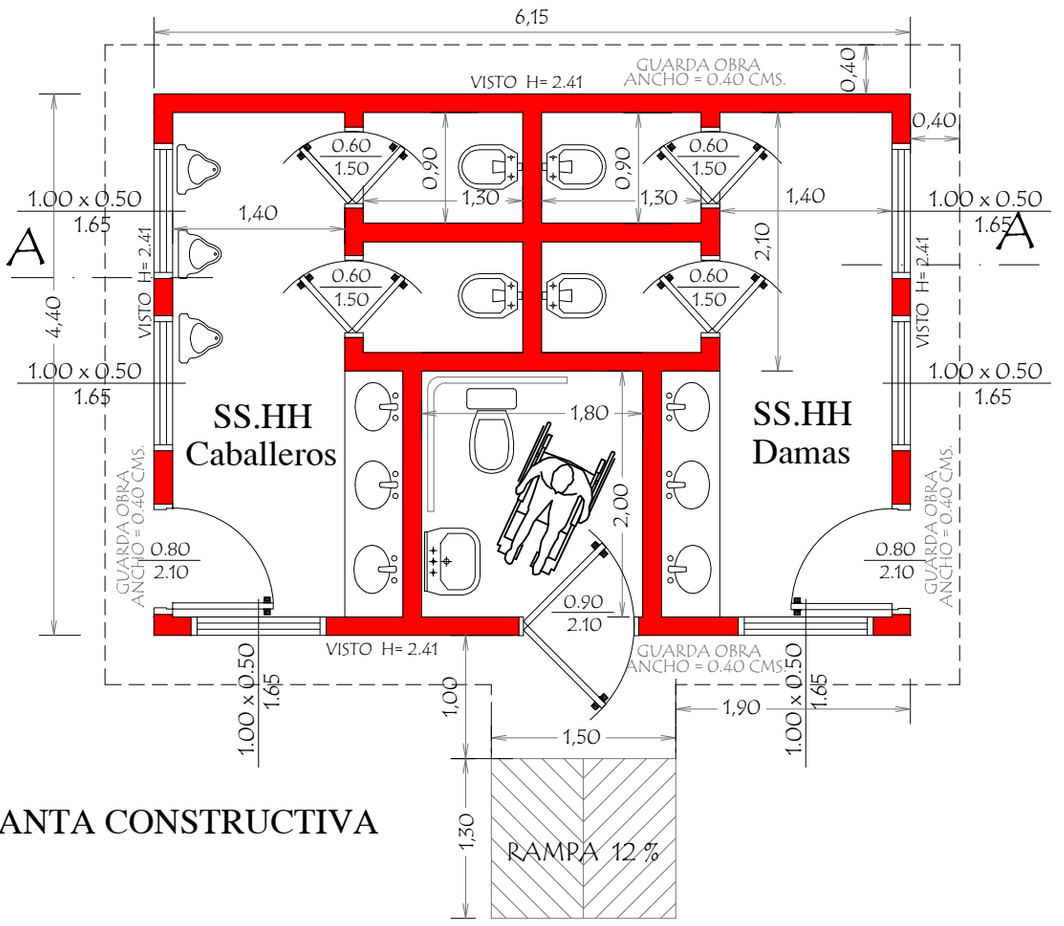

PLANTA CONSTRUCTIVA

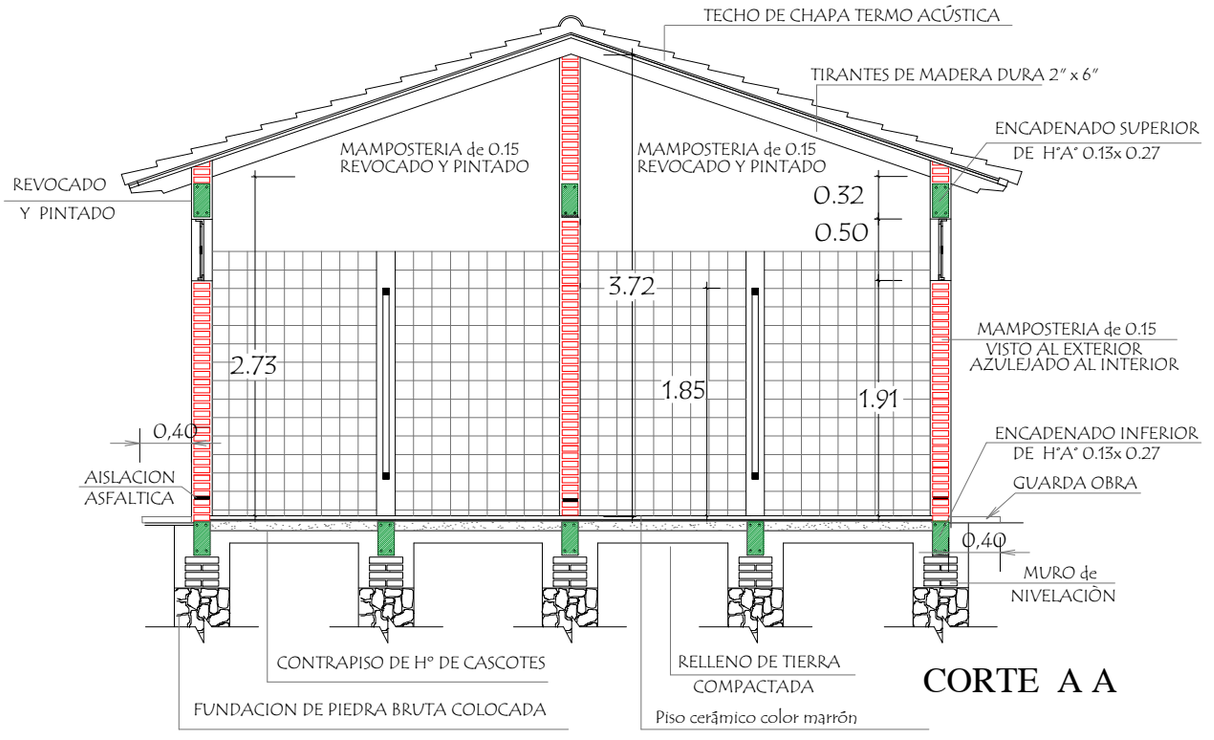

CORTE A A

MUNICIPALIDAD DE CARLOS ANTONIO LÓPEZ - ITAPÚA

Colegio Nacional Nuestra Señora de Caacupe

PROYECTO	Construcción de SS.HH Tipo de 4,40 x 6,15	
Planta Constructiva y Corte AA	Escala 1 / 50	01

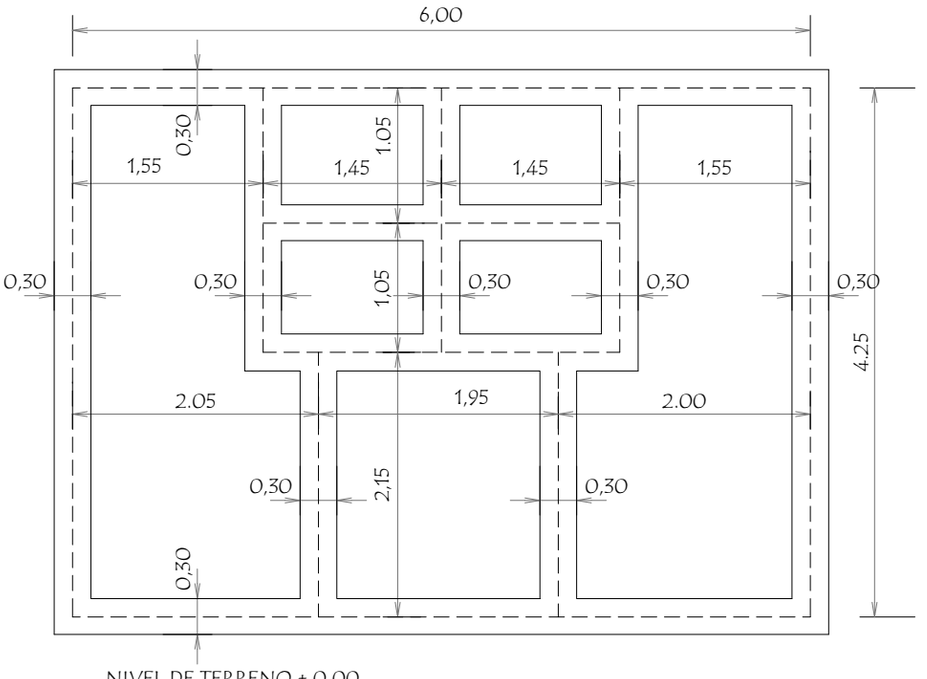

PLANTA DE CIMENTACION

NIVEL DE TERRENO + 0.00
NIVEL INFERIOR DE FUNDACION EN PAREDES EXTERNAS Y CUMBRERA - 1.00 m.-
NIVEL INFERIOR DE FUNDACION EN PAREDES INTERNAS - 0.50 m.-

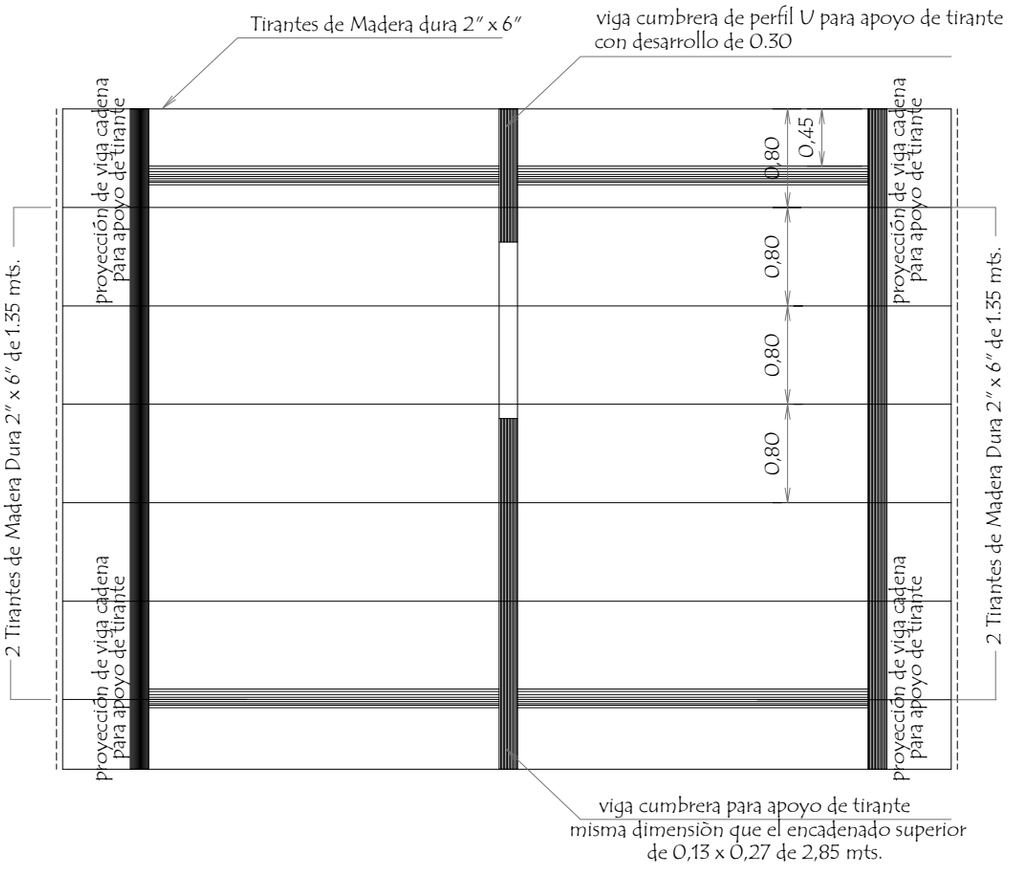

PLANTA DE TECHO

MUNICIPALIDAD DE CARLOS ANTONIO LÓPEZ - ITAPÚA

Colegio Nacional Nuestra Señora de Caacupe

PROYECTO	Construcción de SS.HH Tipo de 4,40 x 6,15	
Planta de Cimentaciòn y Techo	Escala 1 / 50	02

Itapúa - Paraguay

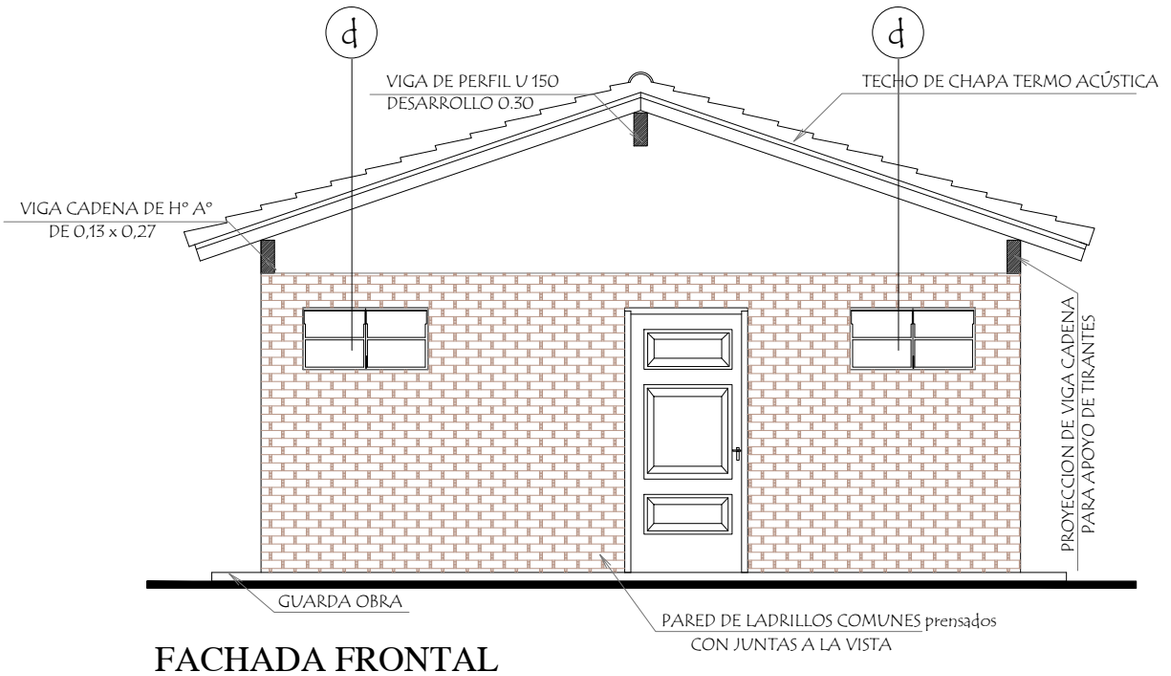

FACHADA FRONTAL

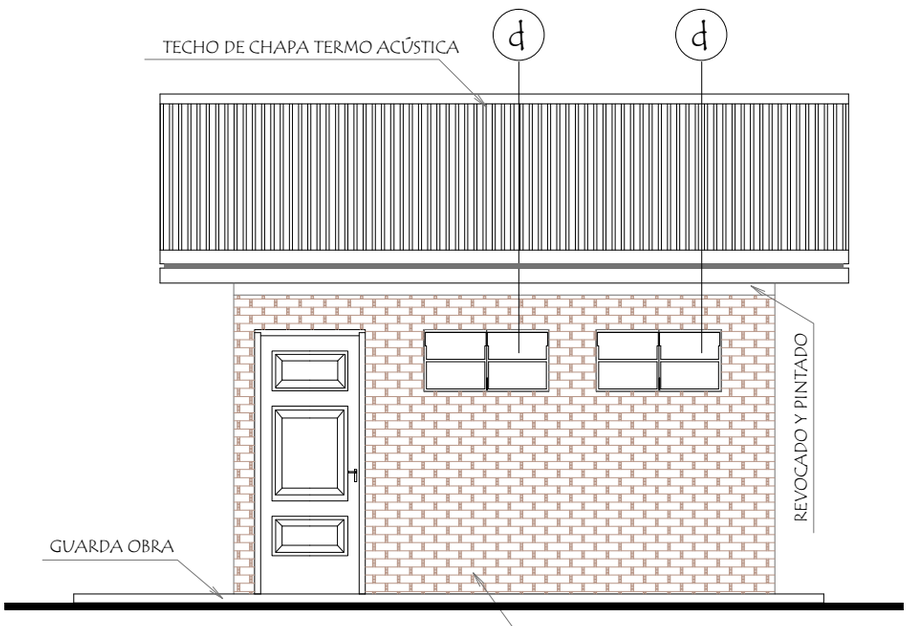

FACHADA LATERAL

MUNICIPALIDAD DE CARLOS ANTONIO LÓPEZ - ITAPÚA Colegio Nacional Nuestra Señora de Caacupe		
PROYECTO	Construcción de SS.HH Tipo de 4,40 x 6,15	
Fachadas Escala 1 / 50	03	

PLANTA de DESAGUE CLOACAL

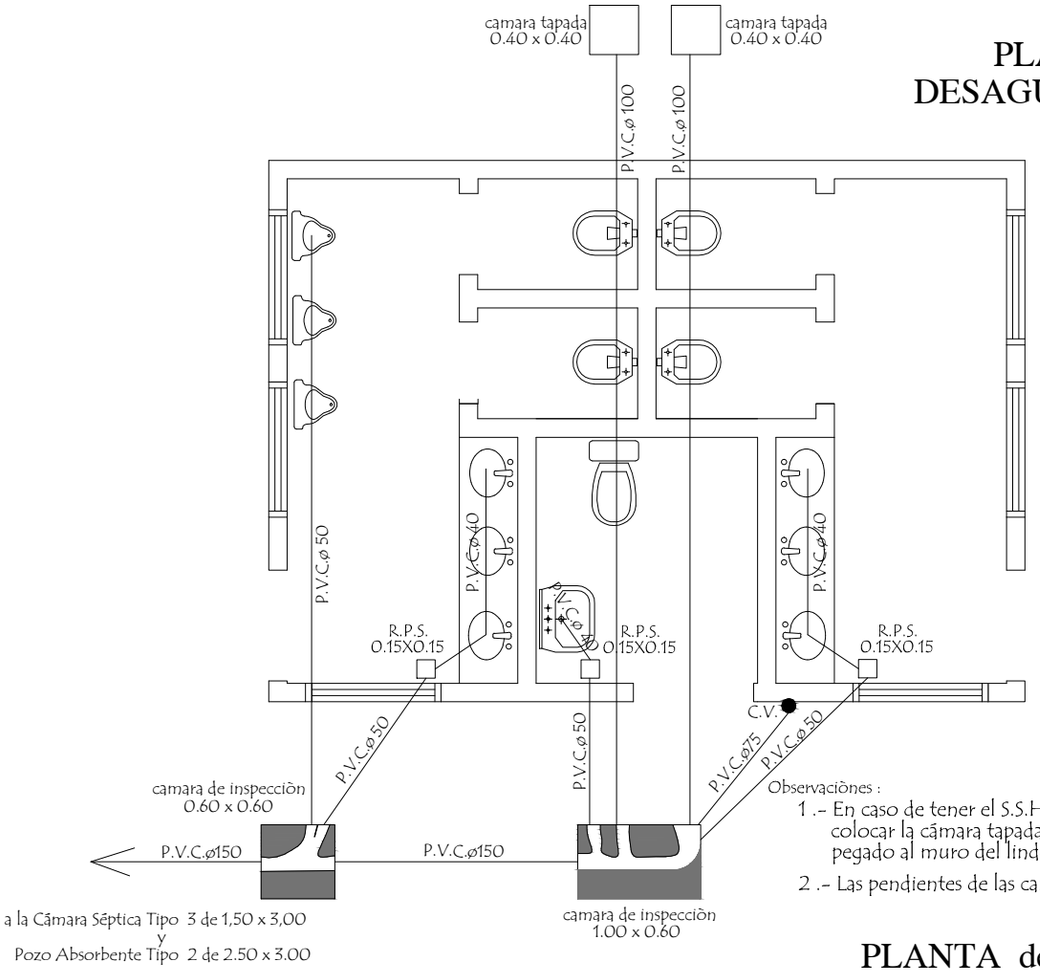

Observaciònes :

1 .- En caso de tener el S.S.H.H. en el lindero colocar la cãmara tapada dentro del ultimo boxeS pegado al muro del lindero.

2 .- Las pendientes de las cañerias deberan ser del 0,5 %

PLANTA de AGUA CORRIENTE

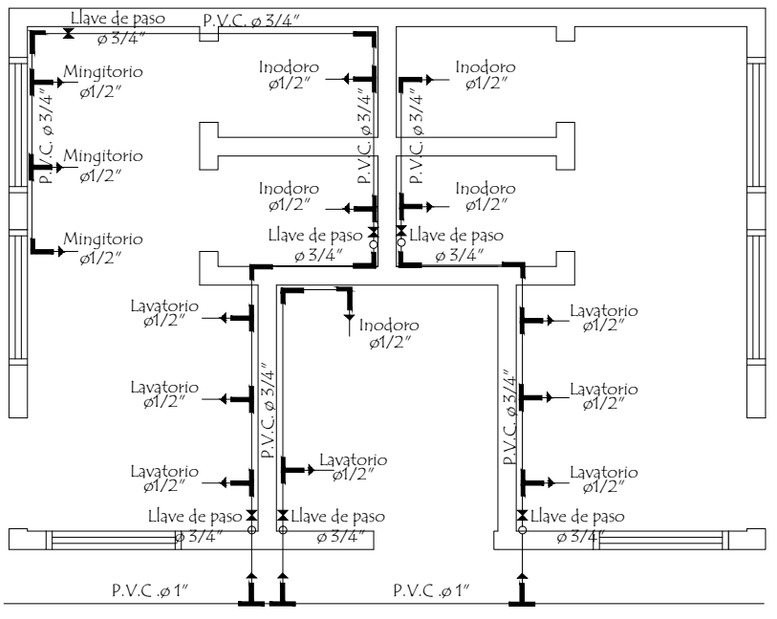

MUNICIPALIDAD DE CARLOS ANTONIO LÓPEZ - ITAPÚA Colegio Nacional Nuestra Señora de Caacupe		
PROYECTO	Construcción de SS.HH Tipo de 4,40 x 6,15	
Planta de Desague y Agua Corriente Escala 1 / 50	04	Itapúa - Paraguay

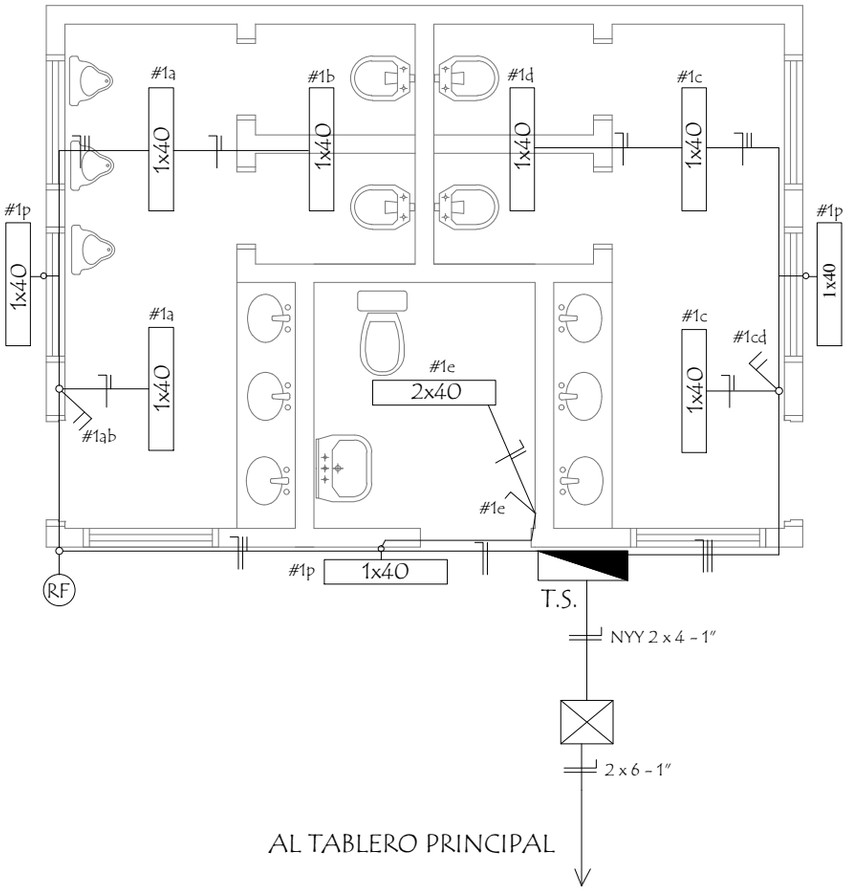

ESQUEMA DEL TS
AL TABLERO GENERAL

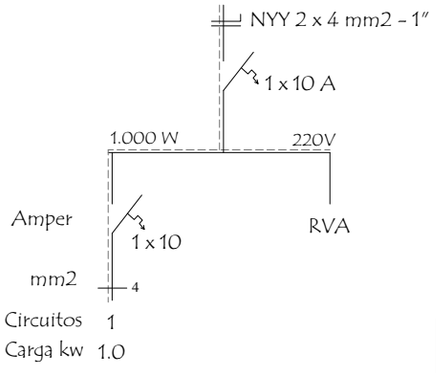

DETALLE DE CARGA T.S.

Circuitos	Fluorescentes 1x40w	Tomas Watt	Otras cargas	TOTAL	
#1	10 x 100			1.000	
TOTAL					1.000 W

MUNICIPALIDAD DE CARLOS ANTONIO LÓPEZ - ITAPÚA

Colegio Nacional Nuestra Señora de Caacupe

PROYECTO	Construcción de SS.HH Tipo de 4,40 x 6,15	
Instalación Eléctrica	Escala 1 / 50	05

Itapúa - Paraguay

Detalle de Ventana Balancin

ventana balancin tipo (d)

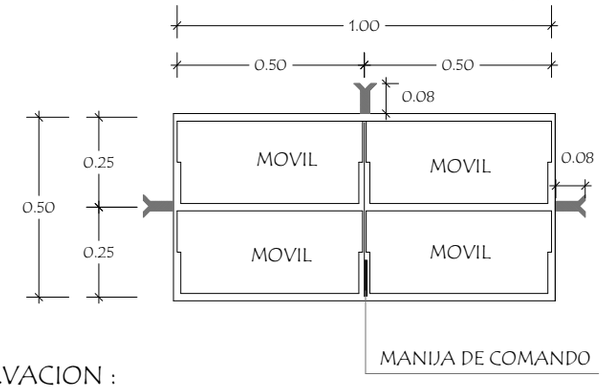

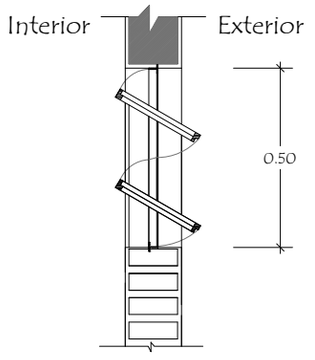

OBSERVACION :

NO DEBE TENER TERMINACIONES EN PUNTAS O CORTANTES

Detalle de Corte de Cimentaciòn

Para paredes de 0,15

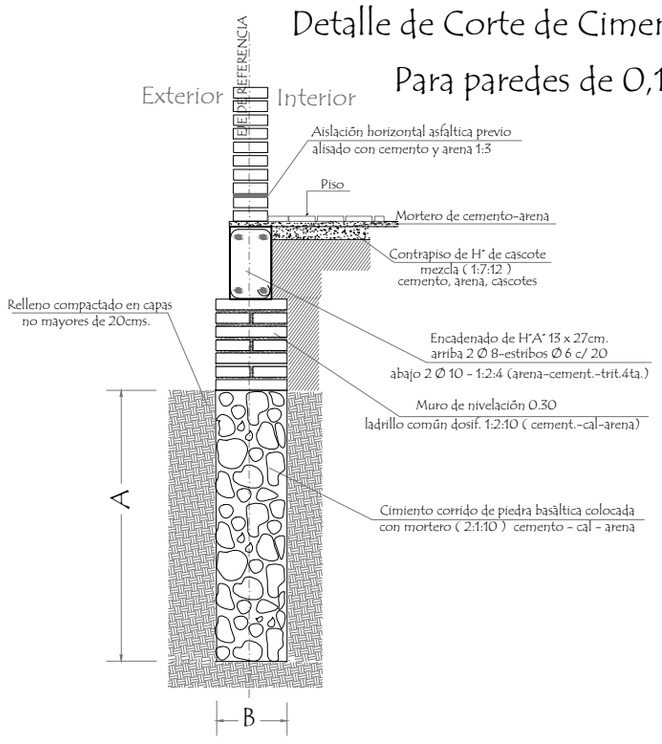

Detalle Encadenado de H° A° de 13 x 27

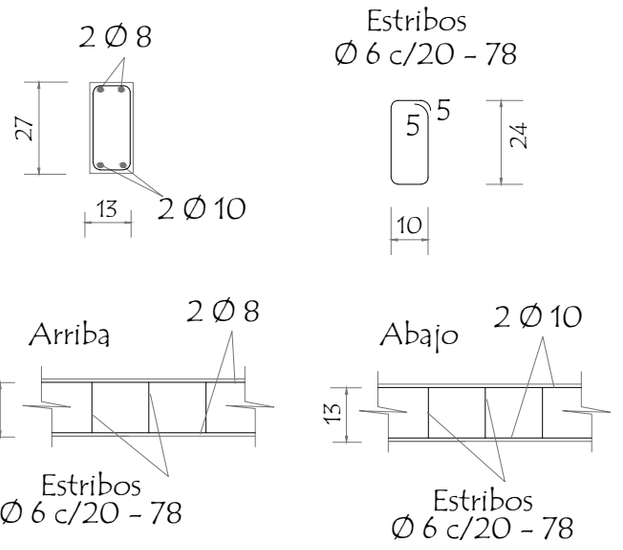

MUNICIPALIDAD DE CARLOS ANTONIO LÓPEZ - ITAPÚA Colegio Nacional Nuestra Señora de Caacupe		
PROYECTO	Construcción de SS.HH Tipo de 4,40 x 6,15	
Detalle Varios	Sin escala	06

Detalle de Camara Sèptica

Planta

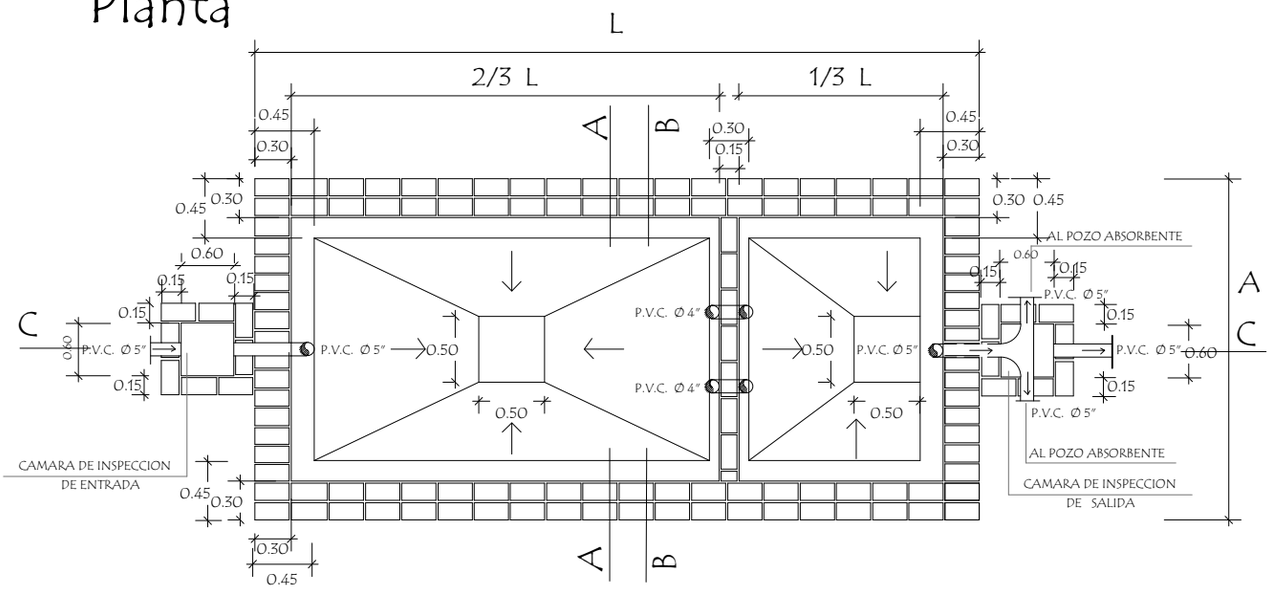

Corte CC

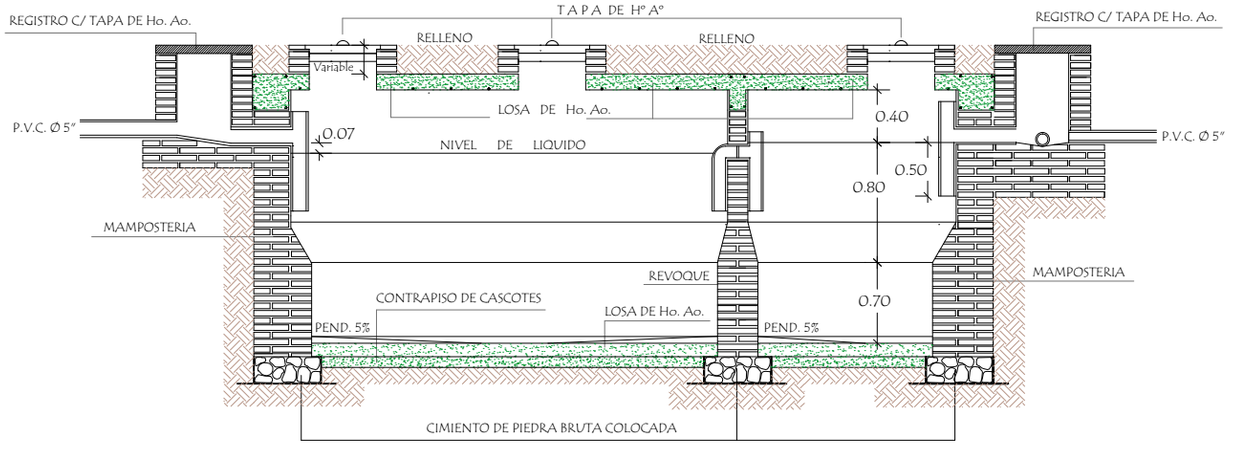

CAMARA SEPTICA MEDIDAS		
TIPO	L	A
1	6.00 mts.	3.00 mts.
2	5.00 mts.	2.00 mts.
3	3.00 mts.	1.50 mts.

REVOQUES INTERNO DE CAMARA		
1 CAPA	1:1/2:4 (CEMENTO,CAL, ARENA)	ESP. 1cm.
2 CAPA	1:2 (CEMENTO,ARENA)	ESP. 0.8cm.
3 CAPA	1 (CEMENTO)	ESP. 0.2cm.

MUNICIPALIDAD DE CARLOS ANTONIO LÓPEZ - ITAPÚA

Colegio Nacional Nuestra Señora de Caacupe

PROYECTO	Construcción de SS.HH Tipo de 4,40 x 6,15	
Detalle de Camara Sèptica	Sin escala	07

Itapúa - Paraguay

Detalle de Camara Sèptica

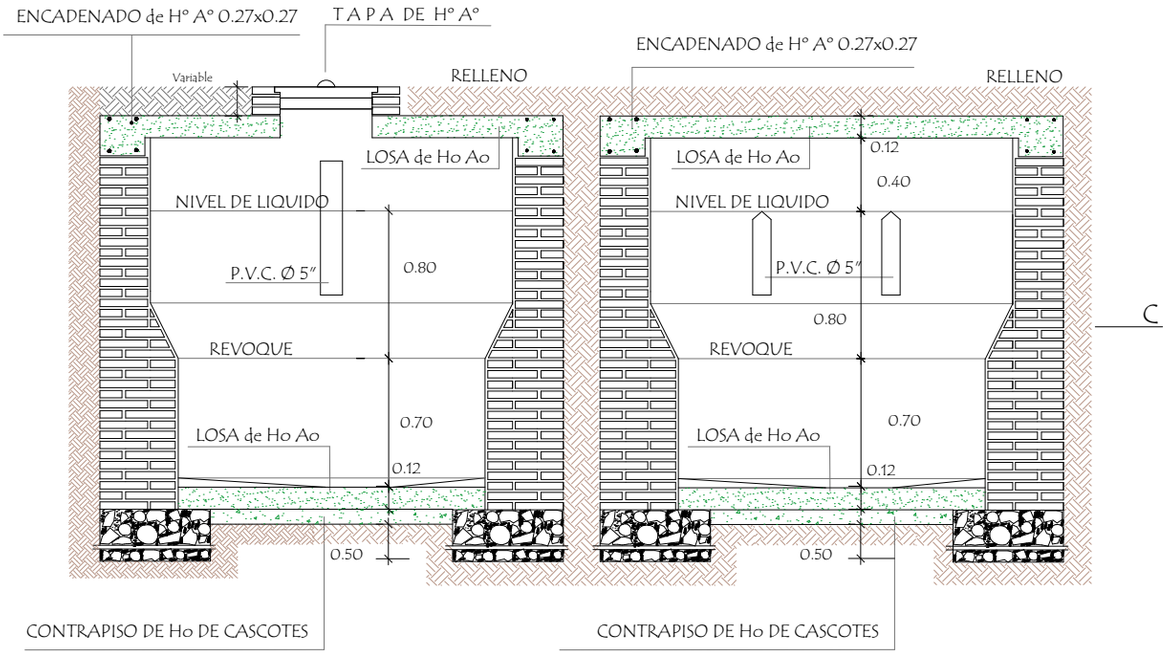

Corte AA

Corte BB

Detalle de losa tapa de camara sèptica

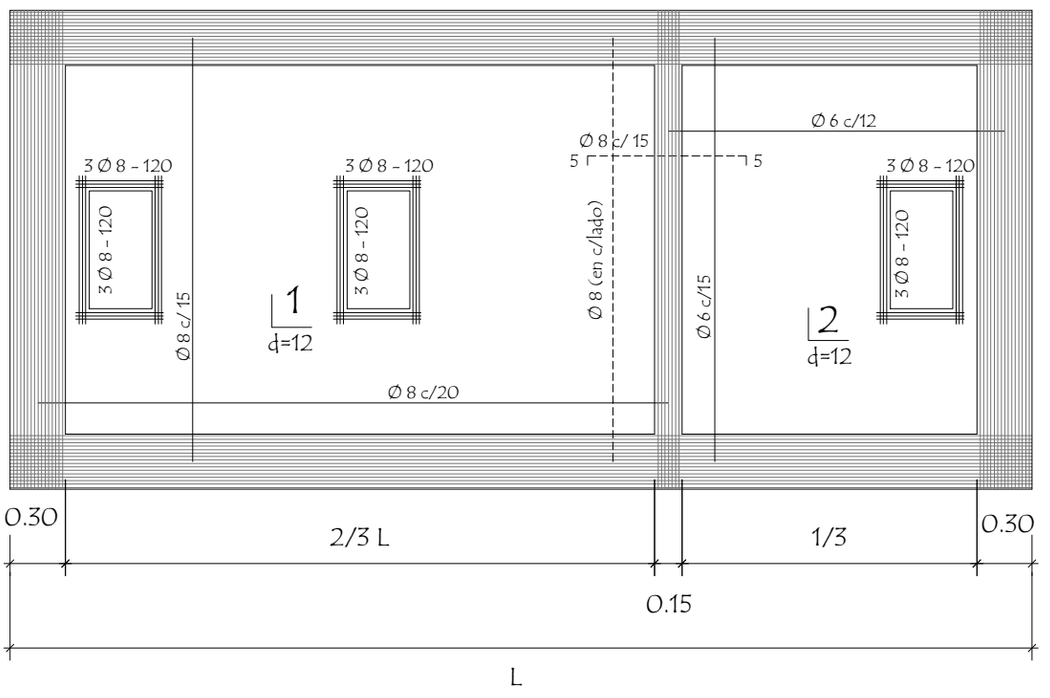

MUNICIPALIDAD DE CARLOS ANTONIO LÓPEZ - ITAPÚA Colegio Nacional Nuestra Señora de Caacupe		
PROYECTO	Construcción de SS.HH Tipo de 4,40 x 6,15	
Detalle de Camara Sèptica	Sin escala	08

MUNICIPALIDAD DE CARLOS ANTONIO LÓPEZ
Itapúa - Paraguay

Detalle de losa tapa del pozo absorbente

detalle (A)

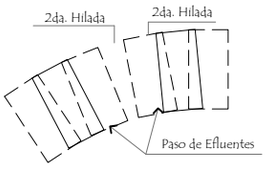

detalle (A)

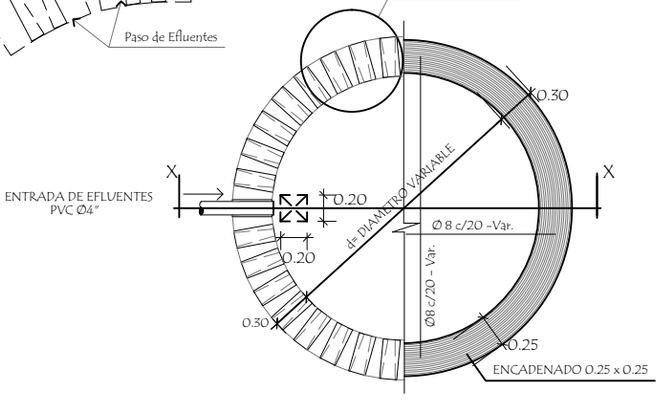

corte xx

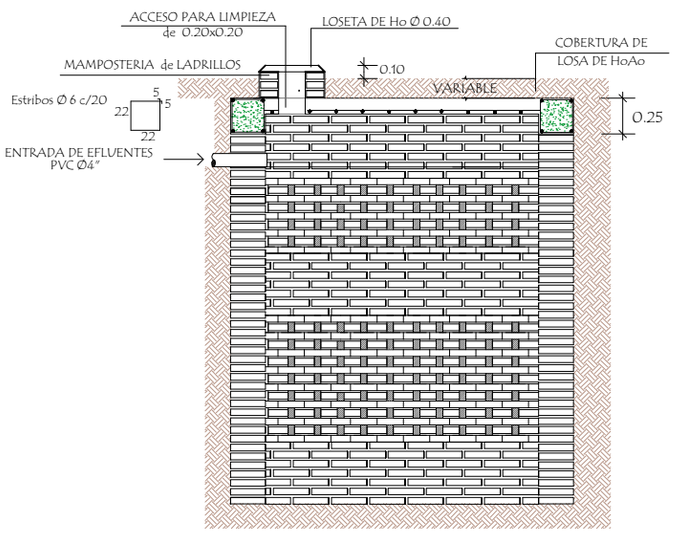

POZO ABSORBENTE MEDIDAS		
TIPO	d	h
1	2.00mts.	2.50mts.
2	2.50mts.	3.00mts.
3	3.00mts.	3.00mts.

MUNICIPALIDAD DE CARLOS ANTONIO LÓPEZ - ITAPÚA

Colegio Nacional Nuestra Señora de Caacupe

PROYECTO	Construcción de SS.HH Tipo de 4,40 x 6,15	
Detalle de Pozo Absorvente	Sin escala	09

MUNICIPALIDAD DE CARLOS ANTONIO LÓPEZ
Itapúa - Paraguay

Puerta Placa de 0,60 x 1,50
Tipo Vaiven revestido en formica (boxes en baño)

Alzado
Vista exterior

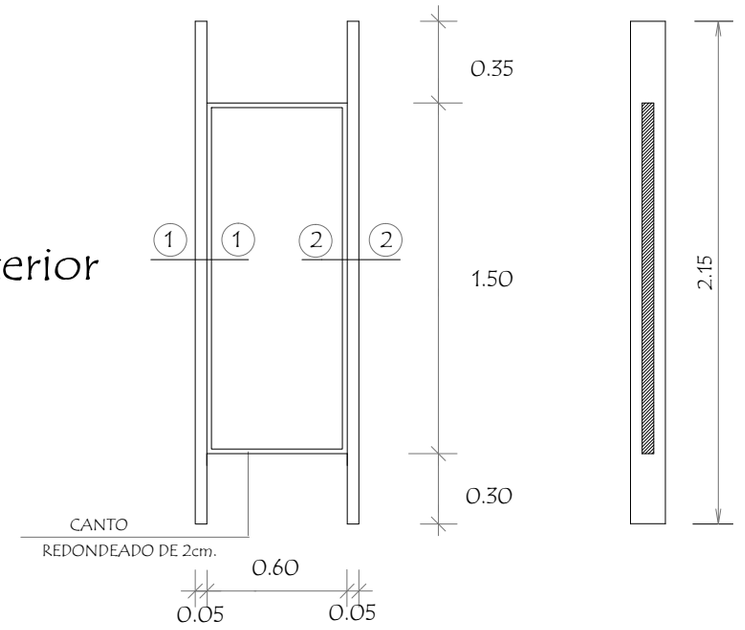

Planta

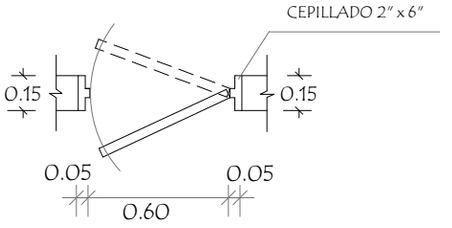

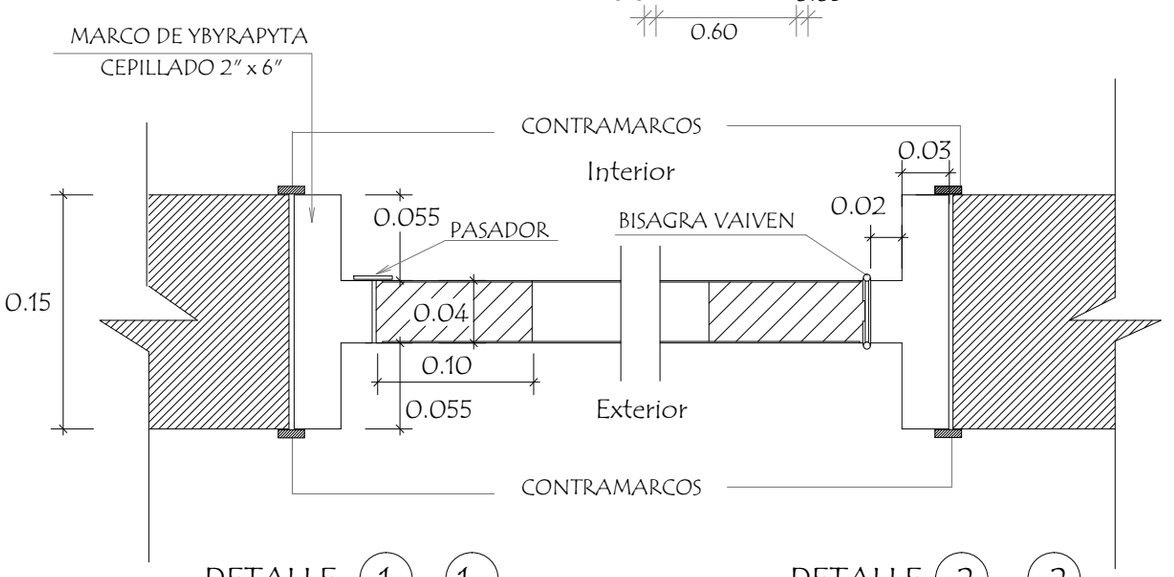

DETALLE 1 - 1

DETALLE 2 - 2

MUNICIPALIDAD DE CARLOS ANTONIO LÓPEZ - ITAPÚA Colegio Nacional Nuestra Señora de Caacupe		
PROYECTO	Construcción de SS.HH Tipo de 4,40 x 6,15	
Detalle de Puerta en Boxes	Sin escala	10

Puerta Tablero de 0,80 x 2,10

Alzado
Vista exterior

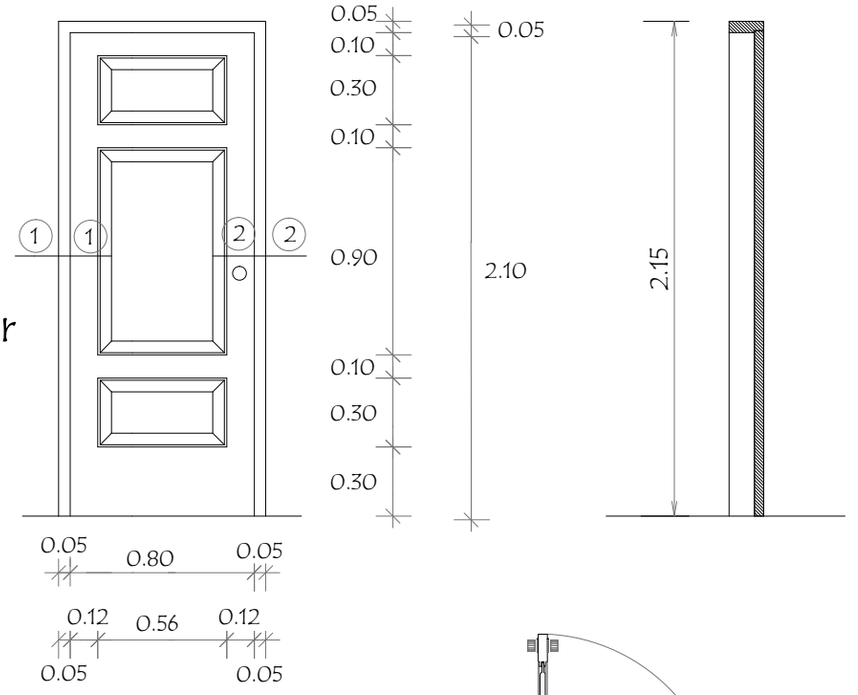

Planta

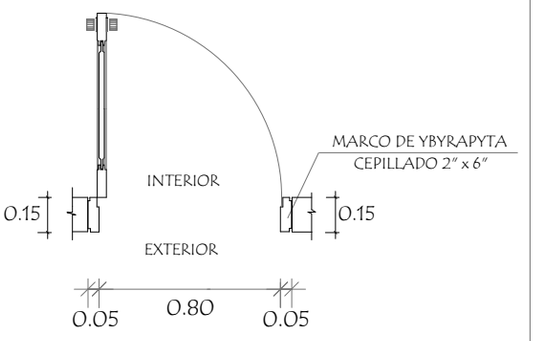

Detalle de Corte - Planta

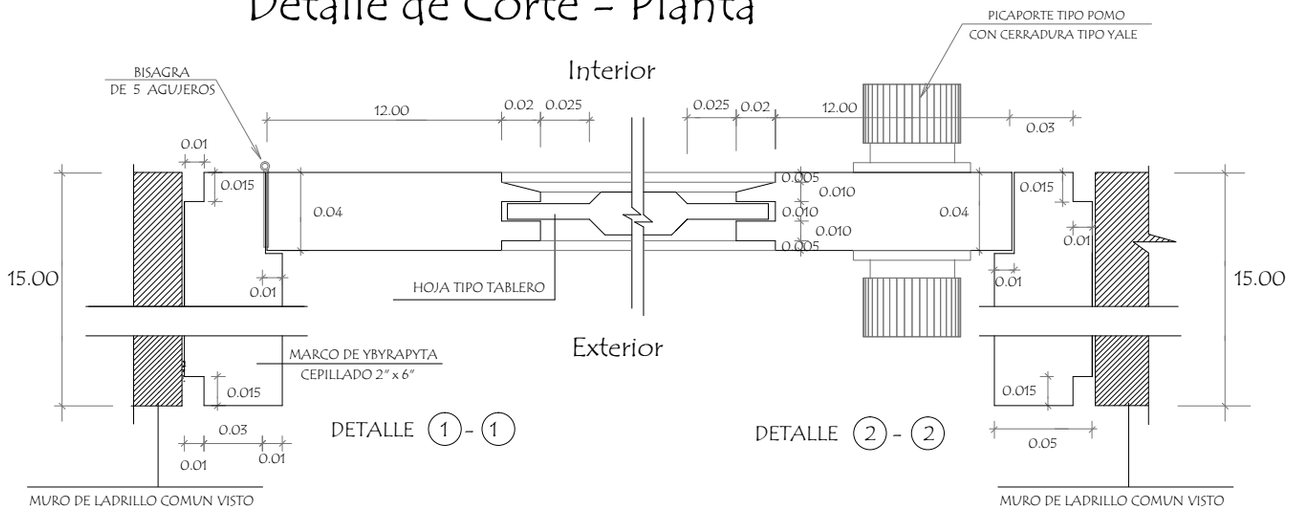

MUNICIPALIDAD DE CARLOS ANTONIO LÓPEZ - ITAPÚA Colegio Nacional Nuestra Señora de Caacupe		
PROYECTO	Construcción de SS.HH Tipo de 4,40 x 6,15	
Detalle de Puerta Tablero de 0,80 x 2,10	Sin escala	11

Puerta Tablero de 0,90 x 2,10 tipo vaiven

Alzado
Vista exterior

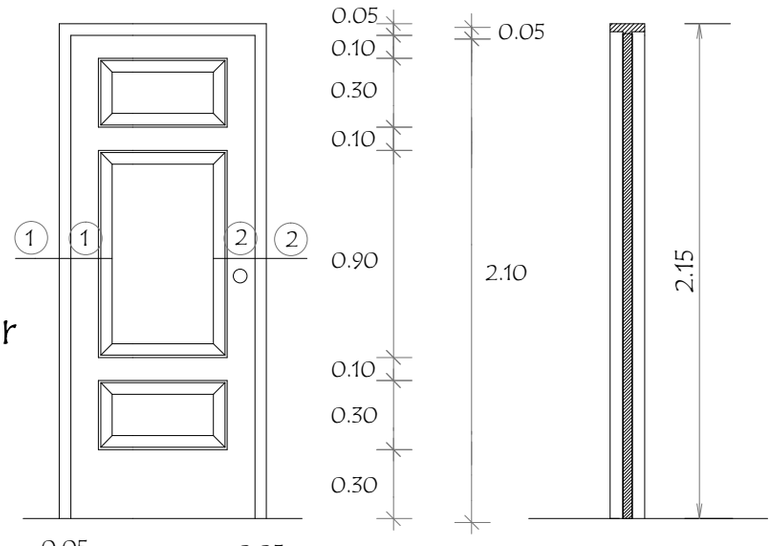

Planta

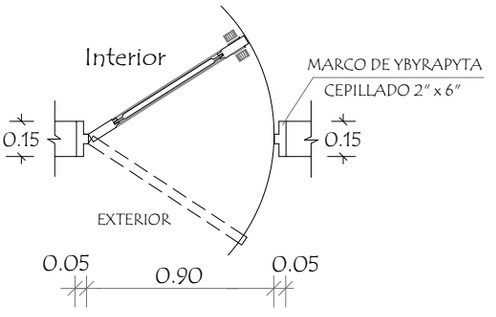

Detalle de Corte - Planta

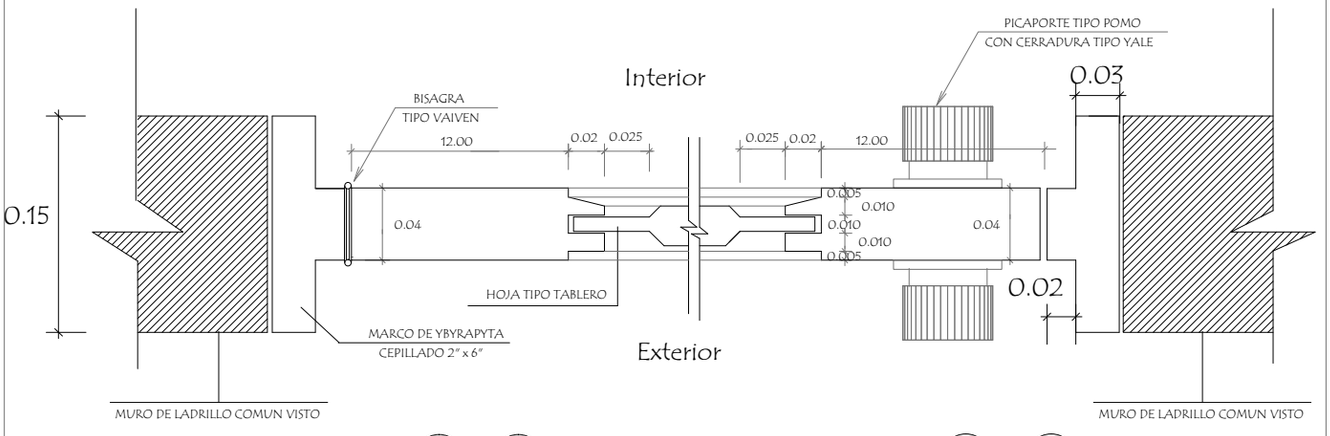

DETALLE 1 - 1

DETALLE 2 - 2

MUNICIPALIDAD DE CARLOS ANTONIO LÓPEZ - ITAPÚA Colegio Nacional Nuestra Señora de Caacupe		
PROYECTO	Construcción de SS.HH Tipo de 4,40 x 6,15	
Detalle de Puerta Tablero de 0,90 x 2,10	Sin escala	12