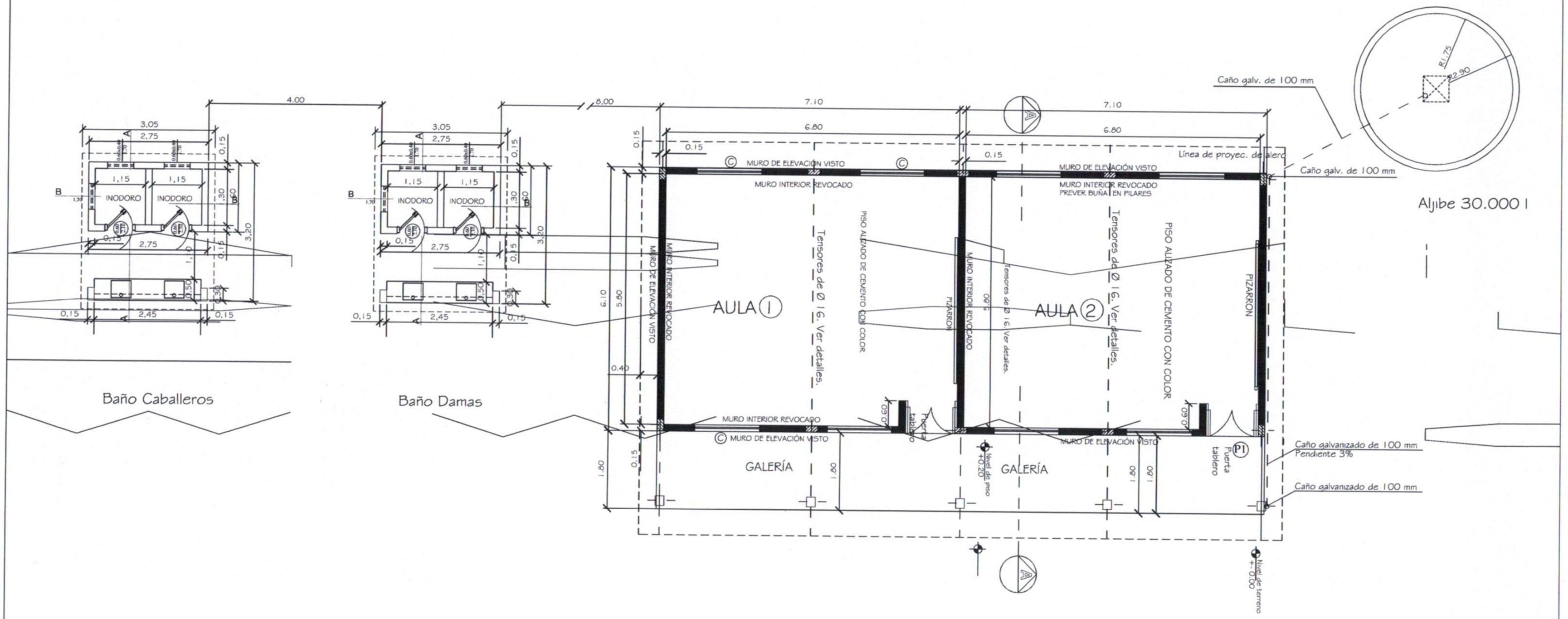

PLANTA CONSTRUCTIVA
esc.: 1/ 75

01
N° de Lámina

Proyecto: Ampliación Escuela Tipo 2 Aulas	
Ubicación: *Varios*	
Propietario: *Gobernación de Boquerón*	
Domicilio:	
Profesional:	
Domicilio:	
Cta. Cte. Ctral. N°:	
Sup. del terreno:	*Sup. a Construir:115,00 m2*
Propietario	*Profesional*

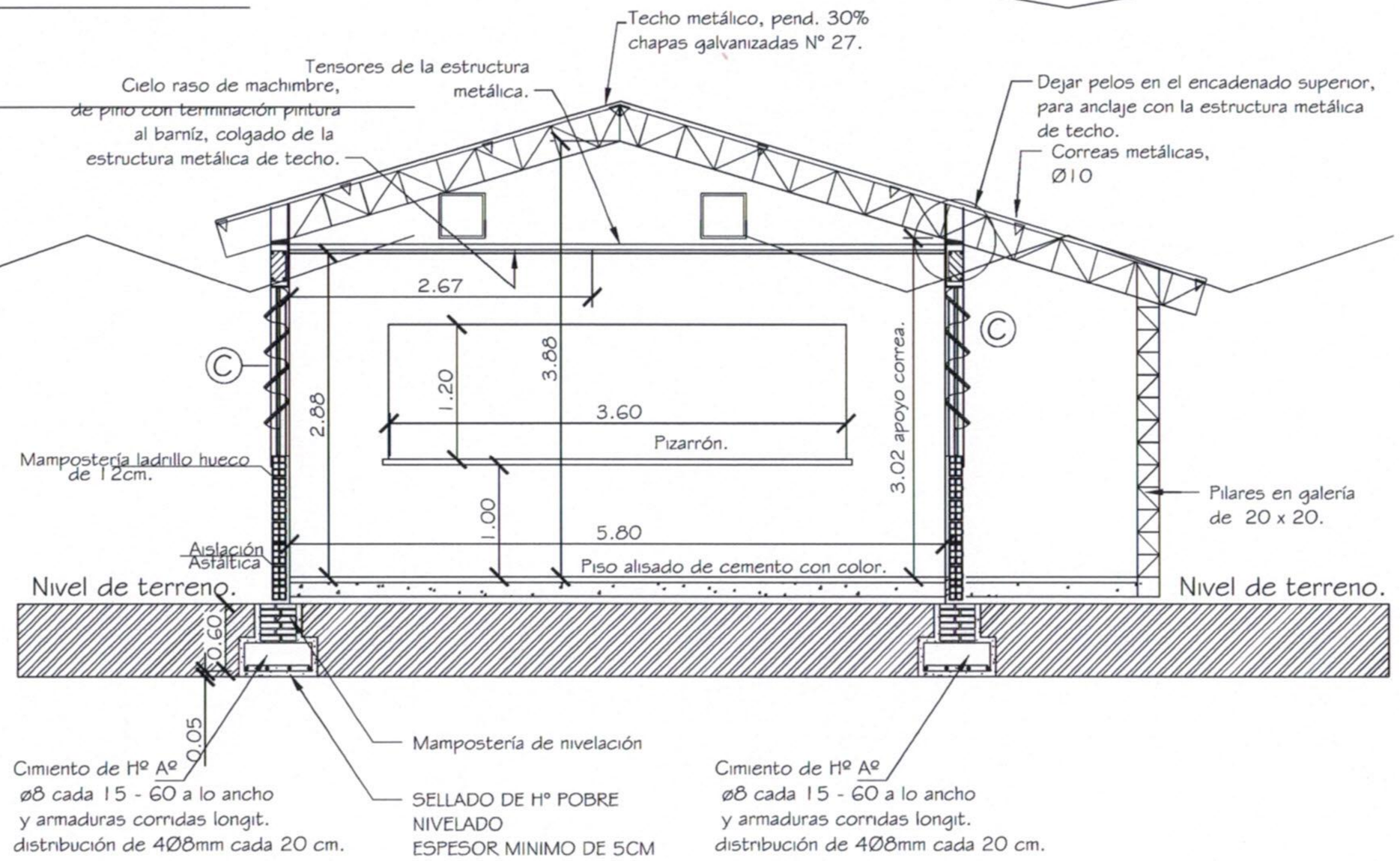

CORTE TRANSVERSAL (A-A)

esc.: 1/50

02

N° de Lámina

Proyecto: Ampliación Escuela Tipo 2 Aulas	
Ubicación: *Varios*	
Propietario: *Gobernación de Boquerón*	
Domicilio:	
Profesional:	
Domicilio:	
Cta. Cte. Ctral. N°:	
Sup. del terreno:	*Sup. a Construir:115,00 m2*
Propietario	*Profesional*

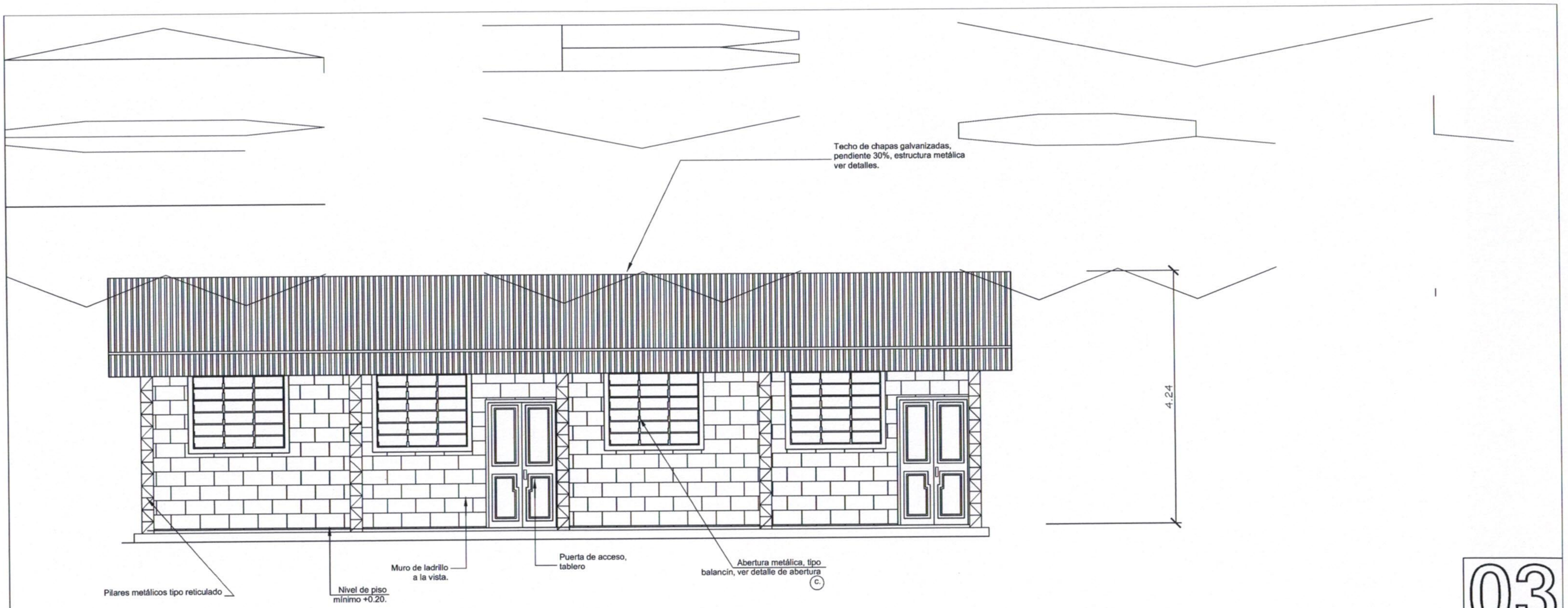

FACHADA FRONTAL

esc.: 1/50

03

N° de Lámina

Proyecto: Ampliación Escuela Tipo 2 Aulas	
Ubicación: *Varios*	
Propietario: *Gobernación de Boquerón*	
Domicilio:	
Profesional:	
Domicilio:	
Cta. Cte. Ctral. N°:	
Sup. del terreno:	*Sup. a Construir:115,00 m2*
Propietario	*Profesional*

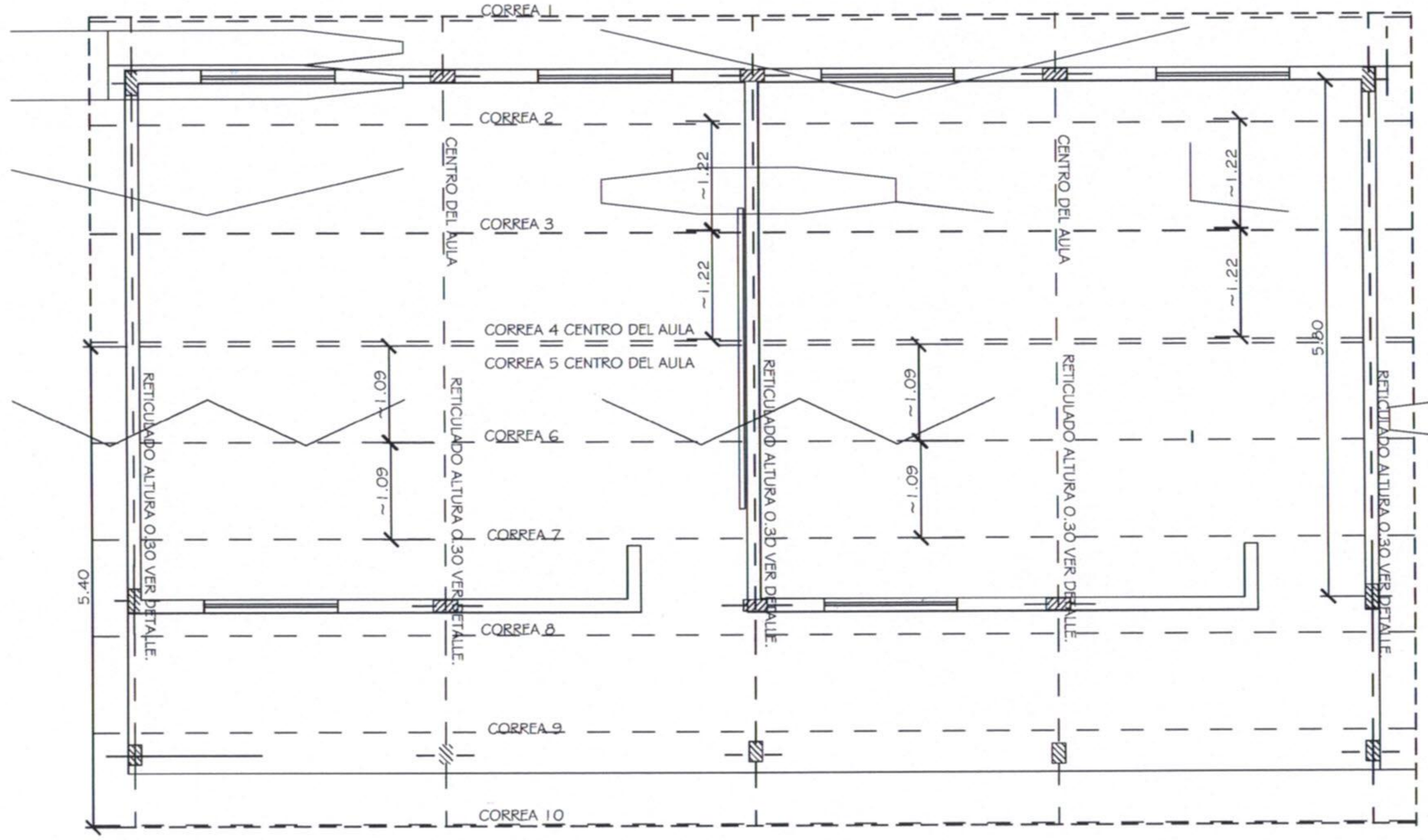

PLANTA DE TECHO
esc.: 1/50

05
N° de Lámina

Proyecto: Ampliación Escuela Tipo 2 Aulas	
Ubicación: *Varios*	
Propietario: *Gobernación de Boquerón*	
Domicilio:	
Profesional:	
Domicilio:	
Cta. Cte. Ctral. N°:	
Sup. del terreno:	*Sup. a Construir:115,00 m2*
Propietario	*Profesional*

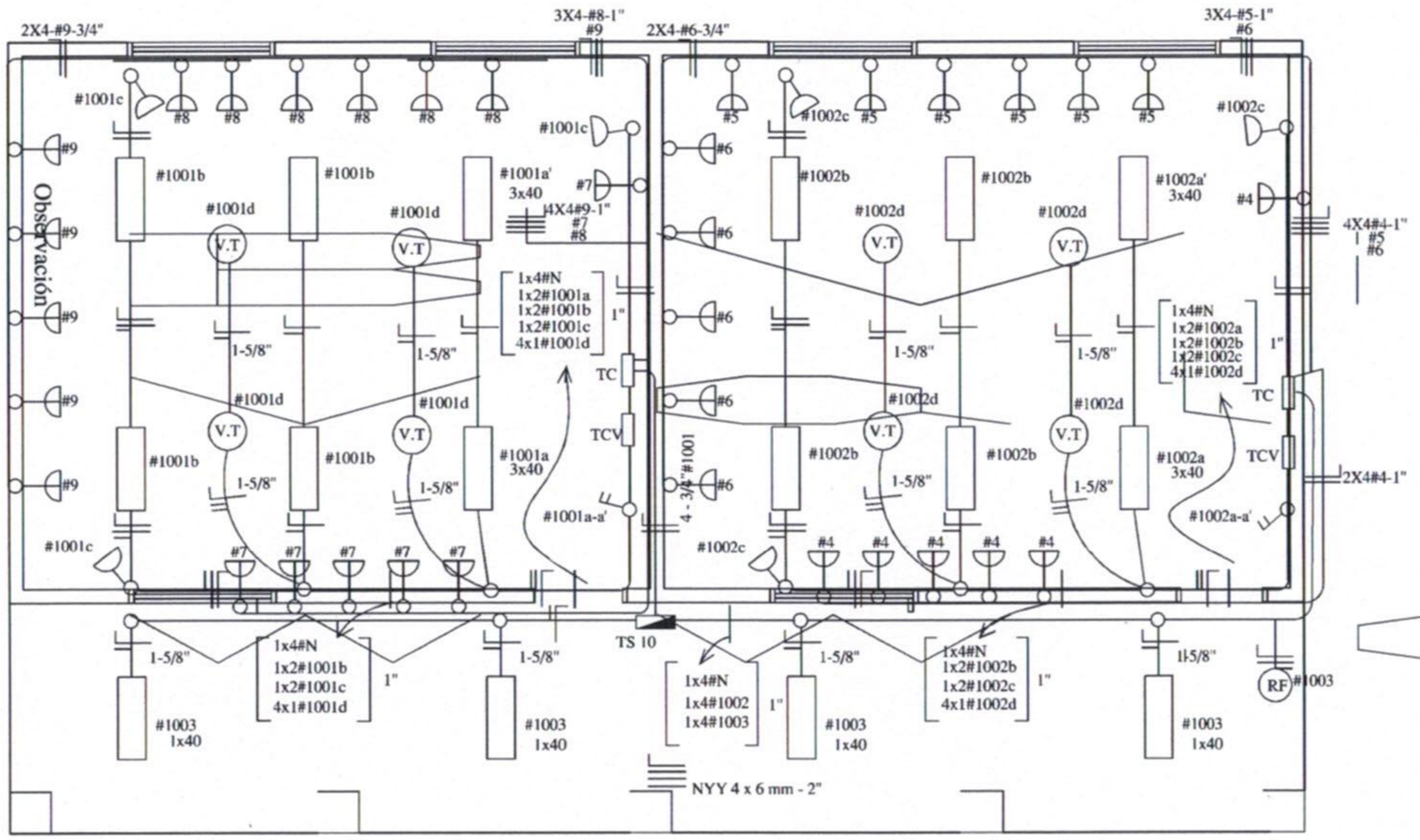

TOMA PARA COMPUTADORA CON ATERRAMIENTO

RF RELEFOTOELECTRICO

Observación

*LOS ARTEFACTOS FLUORESCENTES DEBEN IR COLGADOS
*LOS CONDUCTORES NO ACOTADOS SON DE 2mm.
*LOS FLUORESCENTES DEBEN TENER CAPACITORES.
*LOS TC SON TABLEROS DE COMANDO DE LUCES Y TOMAS.
*LOS TCV SON TABLEROS DE COMANDO DE VENTILADORES

ESQUEMA DEL TC
AL TS 10

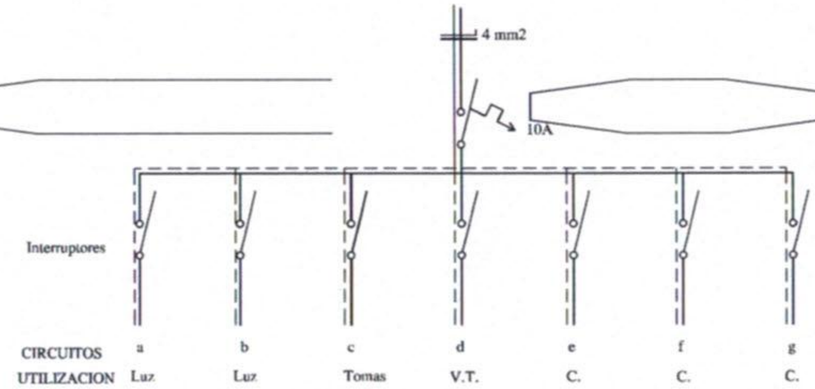

INSTALACION ELECTRICA
ESQUEMA DE TABLERO

ESQUEMA DEL TS 10
AL TABLERO GENERAL

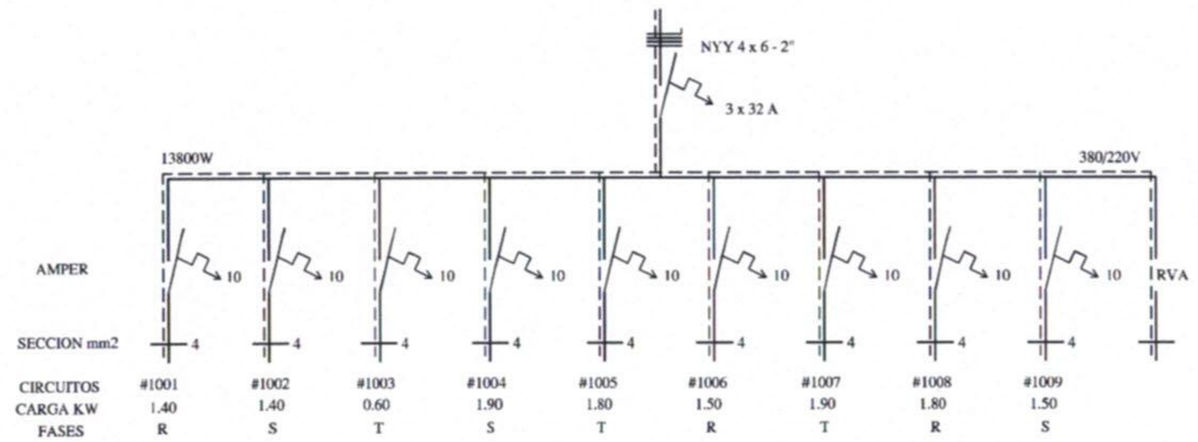

DETALLE DE CARGA DEL TS 10

Circuito	Fluorescentes 3x40	Fluorescentes 2x40	Fluorescentes 1x40	Tomas Watts	V.T Watts	TOMAS COMPUTADORA Watts	Fases R	Fases S	Fases T	
#1001	2x150	4x100		3x100	4x100		1.400			
#1002	2x150	4x100		3x100	4x100			1.400		
#1003			1x40						600	
#1004						5X300 1x400		1.900		
#1005						6x300			1.800	
#1006						5X300	1.500			
#1007						5X300 1x400			1.900	
#1008						6x300	1.800			
#1009						5X300		1.500		
TOTAL							4.700	4.800	4.300	13.800 w

INSTALACIÓN ELÉCTRICA
ESQUEMA DE TABLERO

06
N° de Lámina

Proyecto: Ampliación Escuela Tipo 2 Aulas

Ubicación: Varios
Propietario: Gobernación de Boquerón
Domicilio:
Profesional:
Domicilio:
Cta. Cte. Ctral. N°:
Sup. del terreno: *Sup. a Construir: 115,00 m2*

Propietario *Profesional*

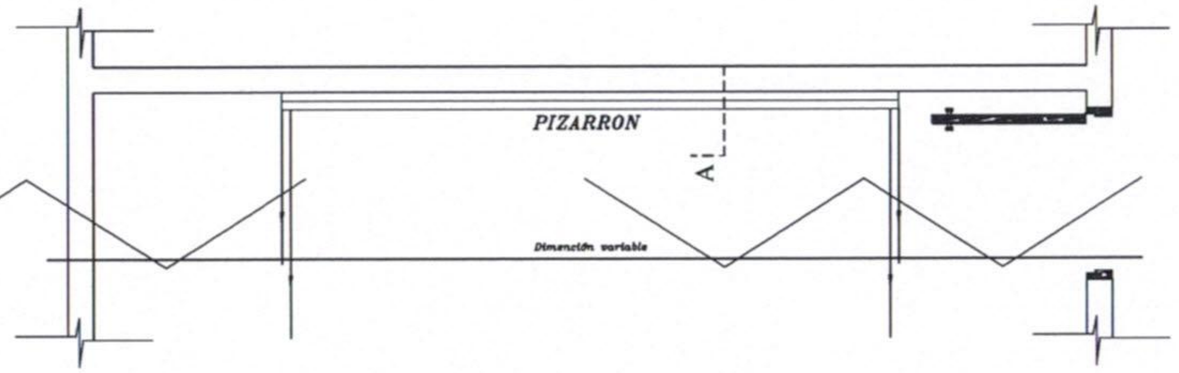

UBICACIÓN DEL PIZARRÓN

Esc.: 1/50

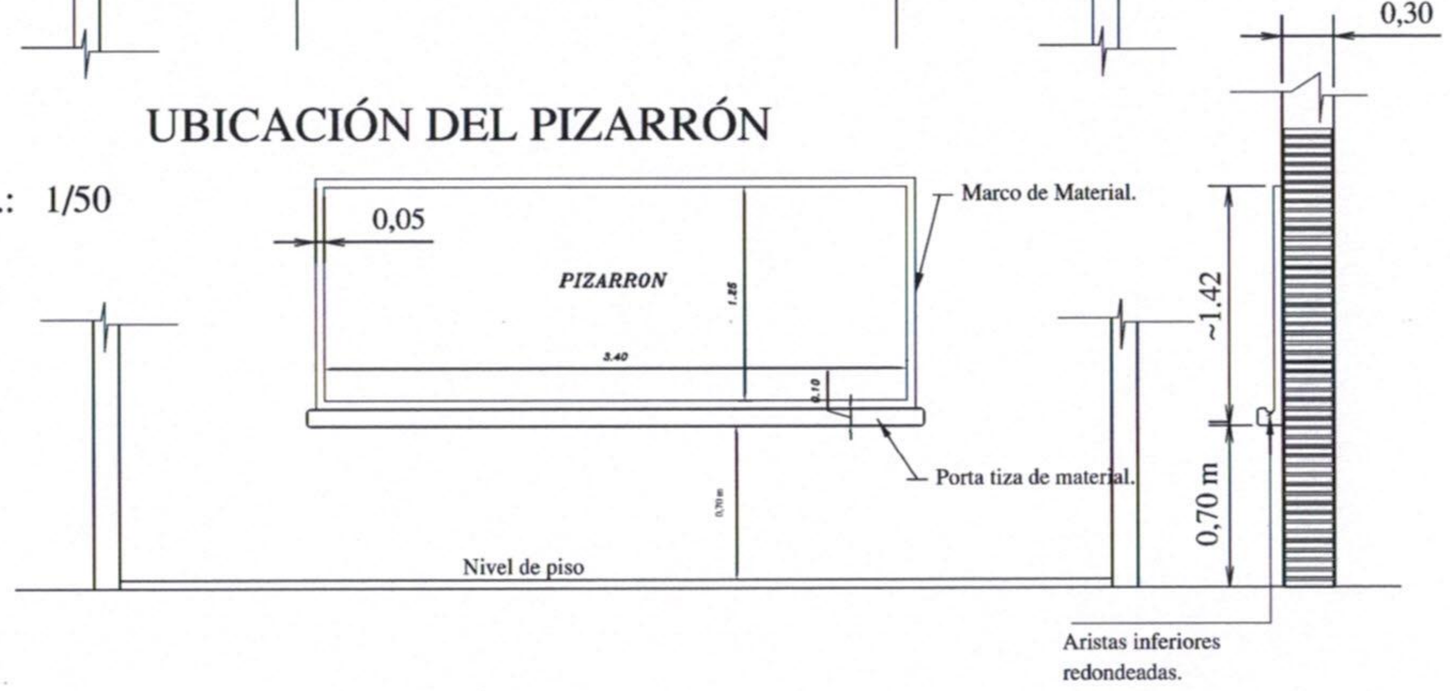

ALZADO FRONTAL

Esc.: 1/50

CORTE A

Esc.: 1/50

CONSTRUCCION DE PIZARRON EMPOTRADO EN MURO

ESPECIFICACIONES TECNICAS

* 1- Sobre el muro de ladrillo marcar las dimenciones recomendadas preparar el marco de material y porta tiza con ladrillos empotrados, revocados posteriormente con mortero, cemento-arena(1:3), dandole una terminación redondeada en las aristas interiores.

* 2- En la zona de pizarrón propiamente, aplicar una azotada con hidrófugo(ceresita), posteriormente revoque con mortero cemento-arena(1:3), y aplicación de tres manos de enduido plastico, con textura de terminación luego de la cantidad de alizado necesarios.

* 3- Aplicar sellador o fijador plástico, posteriormente aplicar tres manos de pintura sintética para pizarrón color verde pizarra, en el marco y portatiza luego del mismo proseso pintura sitéticas color gris.

DETALLE DE PIZARRÓN
ESC. 1:50

PILAR TIPO RETICULADO
DE 0.20 X 0.20 en GALERIA

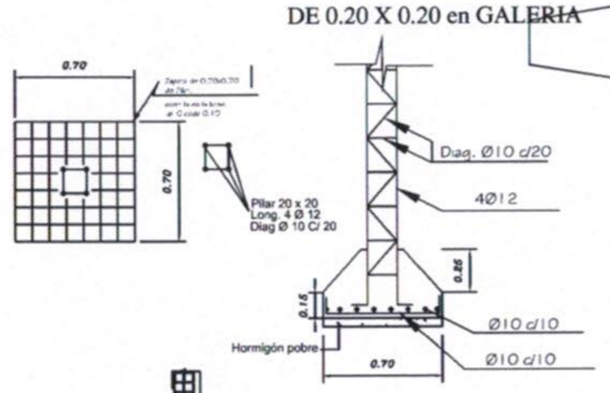

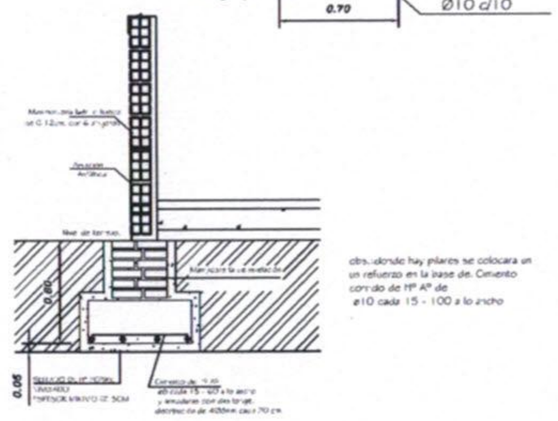

DETALLE DE CIMIENTO Y PILAR DE GALERIA
ESC. 1:20

07
N° de Lámina

Proyecto: Ampliación Escuela Tipo 2 Aulas

Ubicación: Varios

Propietario: Gobernación de Boquerón

Domicilio:

Profesional:

Domicilio:

Cta. Cte. Ctral. N°:

Sup. del terreno: *Sup. a Construir:115,00 m2*

Propietario *Profesional*

6

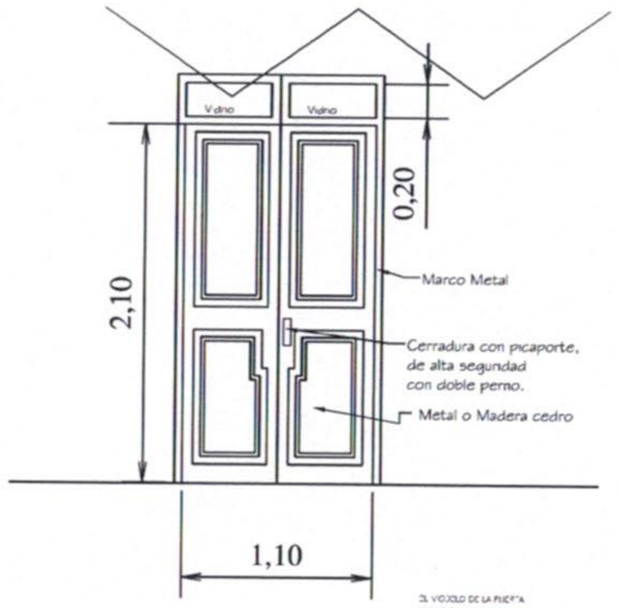

DETALLE DE PUERTA DE ACCESO
ESC. 1:10

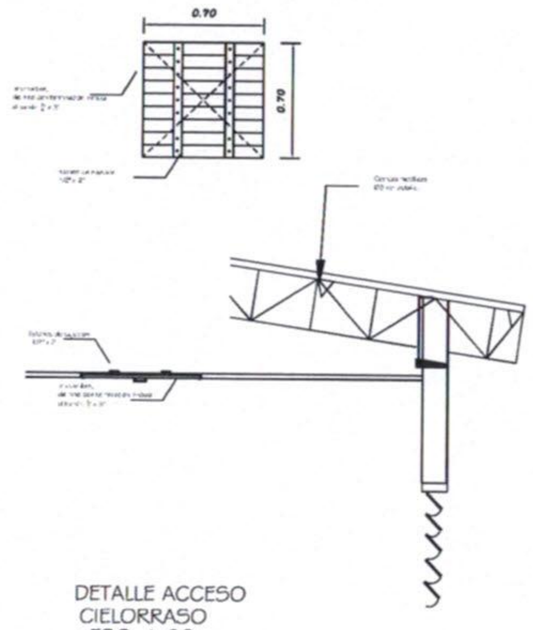

DETALLE ACCESO
CIELORRASO
ESC. 1:20

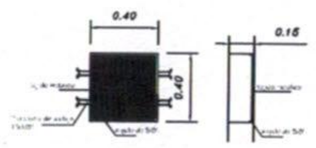

DETALLE VENTILACION
ESC. 1:10

08
N° de Lámina

Proyecto: Ampliación Escuela Tipo 2 Aulas

Ubicación: Varios

Propietario: Gobernación de Boquerón

Domicilio:

Profesional:

Domicilio:

Cta. Cte. Ctral. N°:

Sup. del terreno: *Sup. a Construir:115,00 m2*

Propietario *Profesional*

7

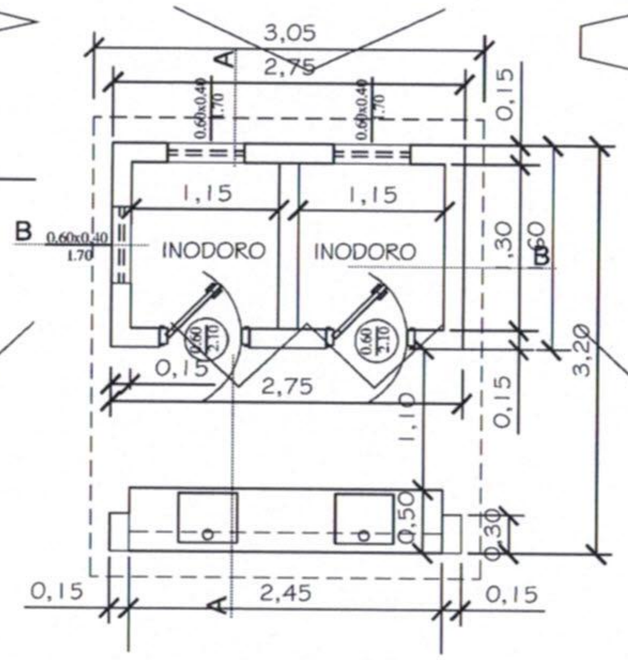

PLANTA CONSTRUCTIVA

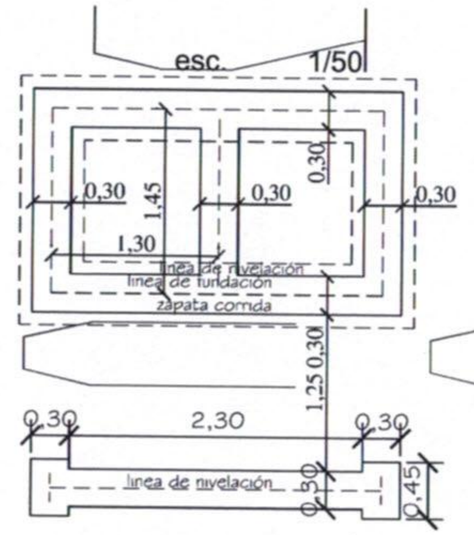

PLANTA DE FUNDACIÓN

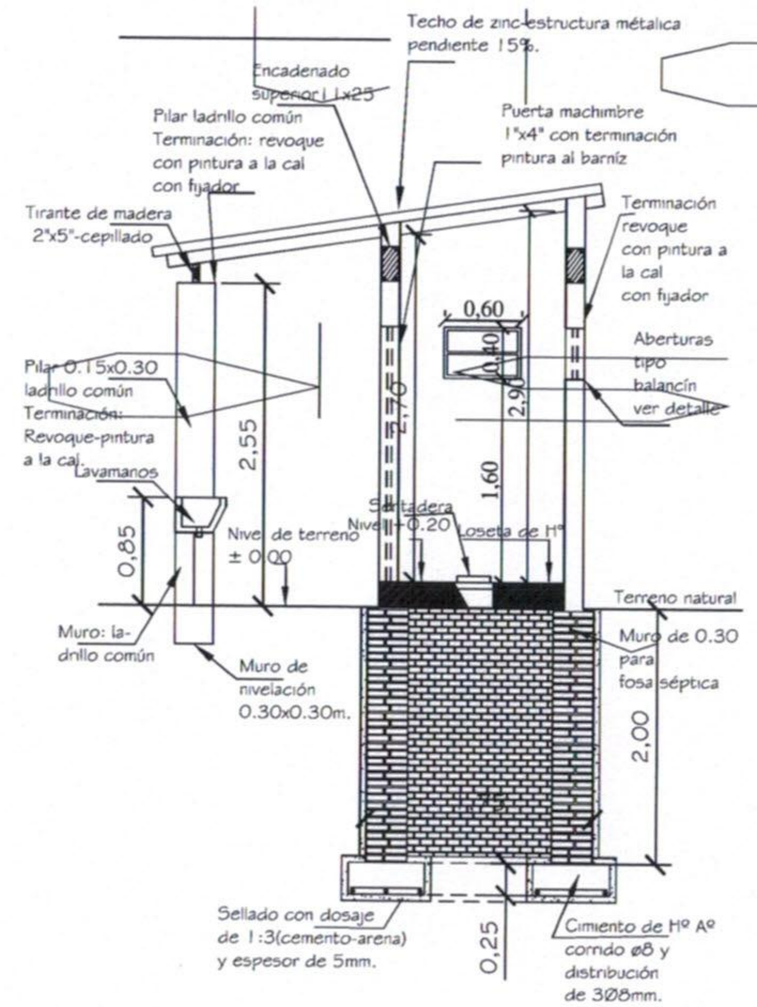

CORTE A - A

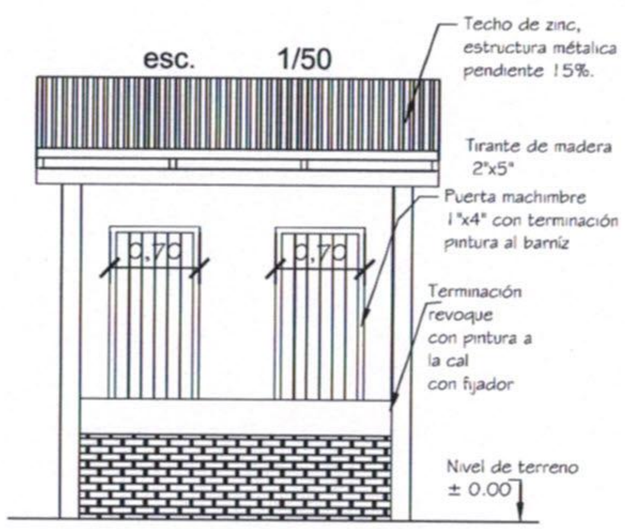

FACHADA PRINCIPAL

DETALLE SS.HH CON FOSA PARA RETRETE

10

N° de Lámina

Proyecto: Ampliación Escuela Tipo 2 Aulas	
Ubicación: *Varios*	
Propietario: *Gobernación de Boquerón*	
Domicilio:	
Profesional:	
Domicilio:	
Cta. Cte. Ctral. N°:	
Sup. del terreno:	*Sup. a Construir:115,00 m2*
Propietario	*Profesional*

8

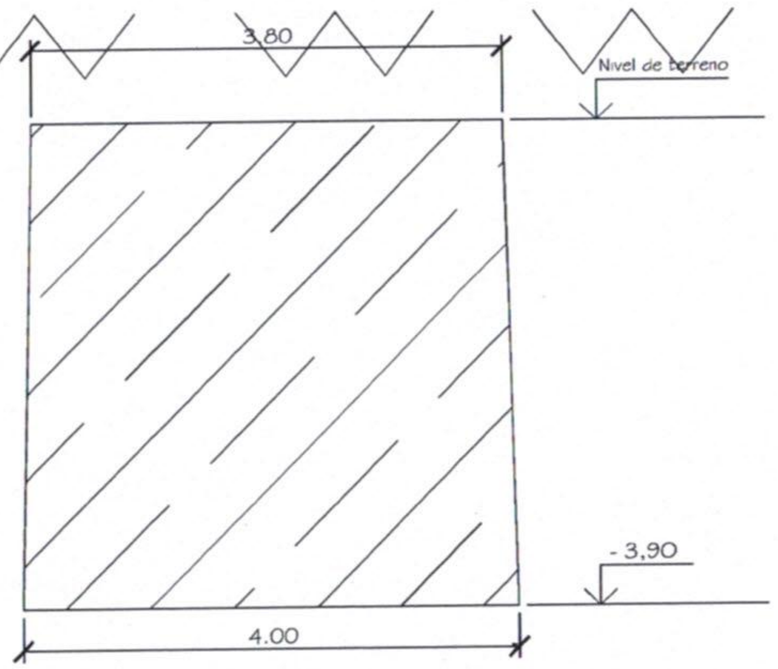

SECCIÓN DE EXCAVACIÓN

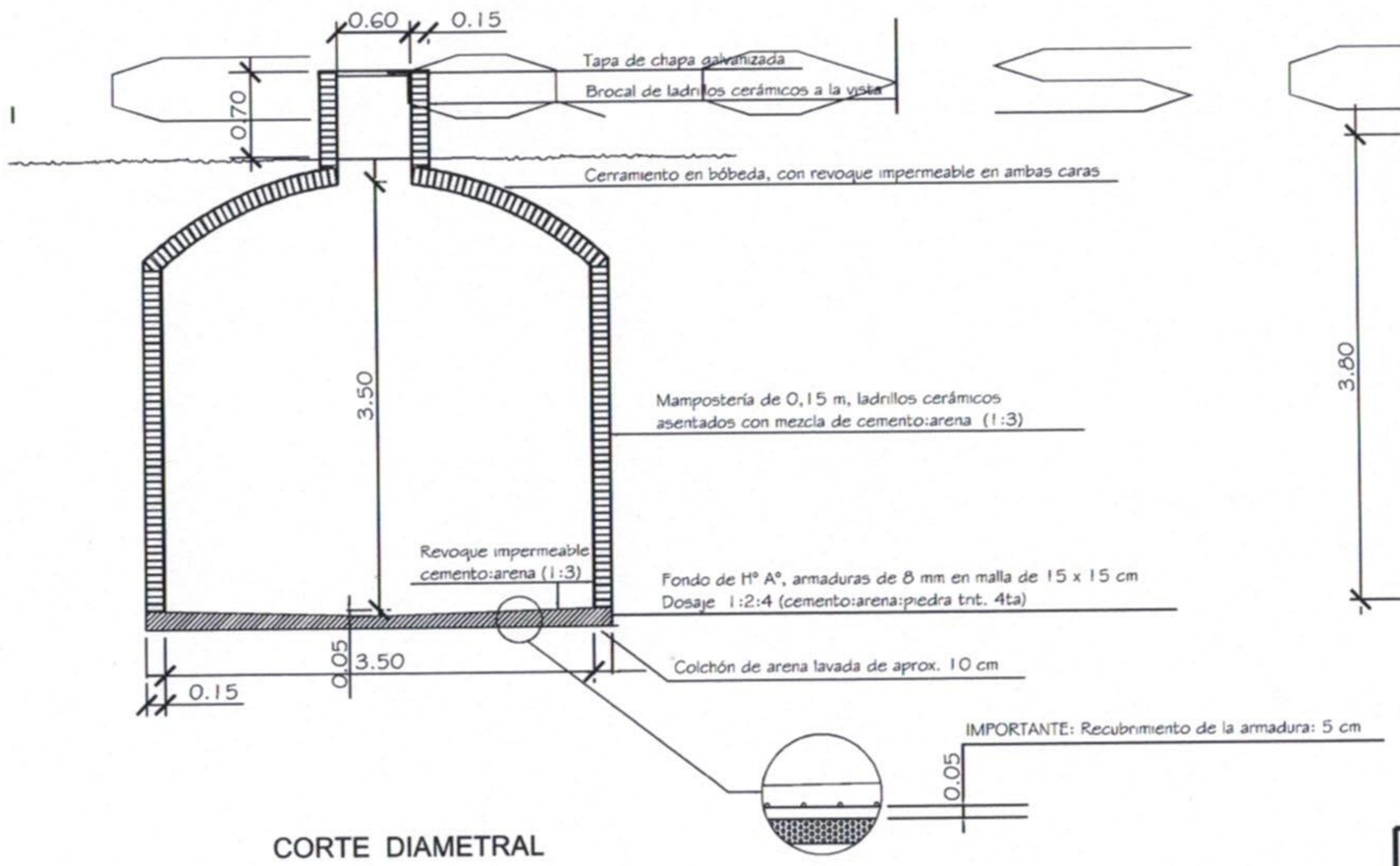

CORTE DIAMETRAL

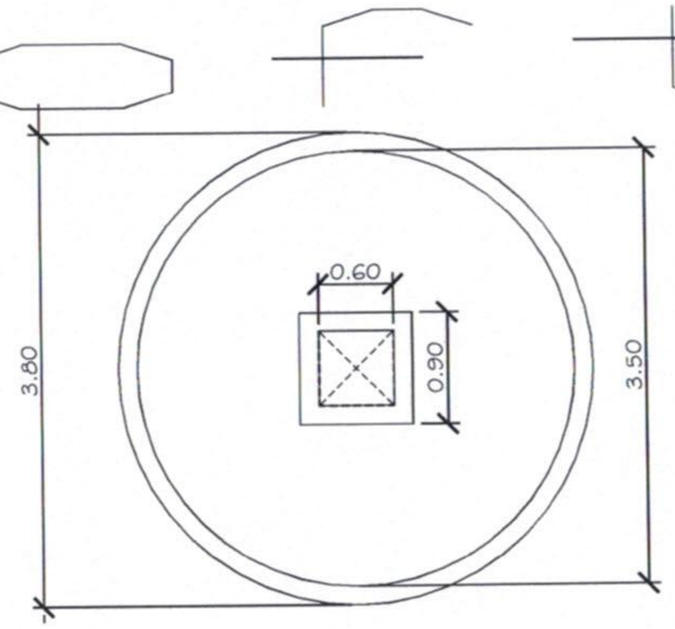

PLANTA

DETALLE DE ALJIBE

esc 1/20

11

N° de Lámina

Proyecto: Ampliación Escuela Tipo 2 Aulas

Ubicación: *Varios*	
Propietario: *Gobernación de Boquerón*	
Domicilio:	
Profesional:	
Domicilio:	
Cta. Cte. Ctral. N°:	
Sup. del terreno:	*Sup. a Construir:115,00 m2*

Propietario *Profesional*

9