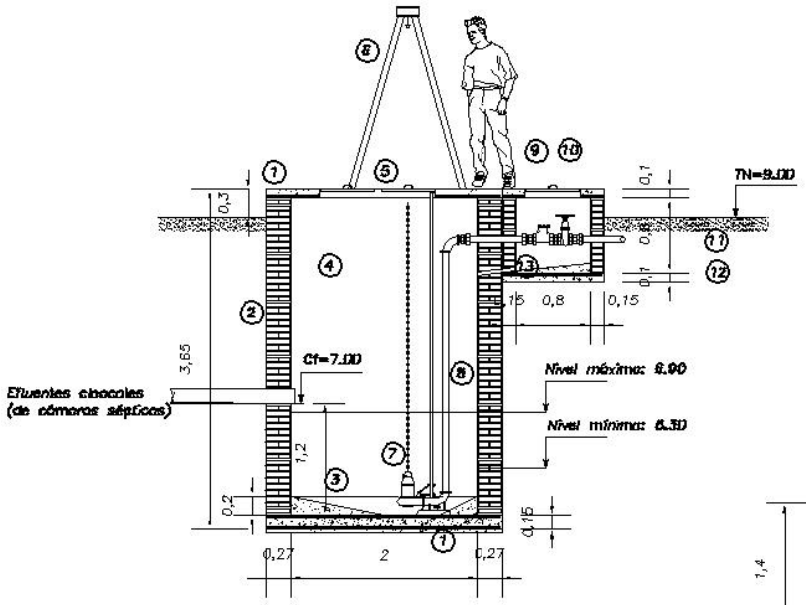

PLANTA

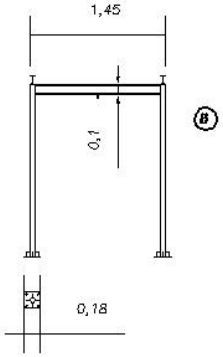

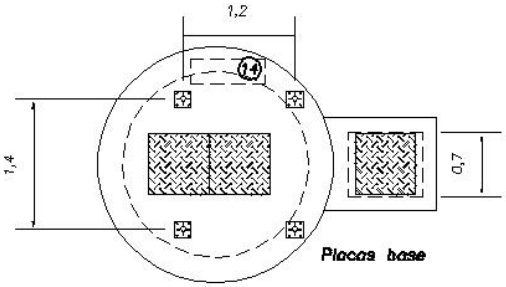

PLANTA

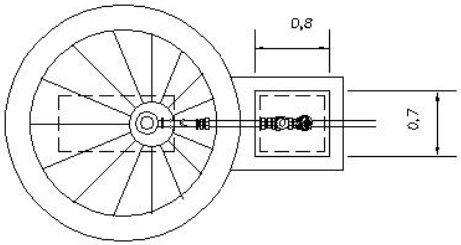

PLANTA

REFERENCIAS

1. Base de H°A° – e=15 cm
   pos. 1: doble malla ϕ8c/15–var

   Tapa de H°A° – e=10 cm
   pos. 2: malla ϕ8c/15–var
2. Mampostería de ladrillos comunes
3. Relleno de cascotes c/ alisado de cemento
4. Revoque interno c/hidrófugo
5. Tapas de chapa metálica antideslizante e=⅛"
6. Cabalete metálico caño H°G° DN 2" y perfiles IPN 100
7. Electrobomba sumergible en instalación fija
   Caudal 20 m3/h
   Altura manométrica 13.00 m.c.a.
8. Caño de H°G° DN 3"
9. Válvula de retención horizontal DN 3"
10. Válvula esclusa DN 3"
11. Adaptador H°G° DN 3" a PVCR PB JE 80
12. Línea de impulsión enterrada de de PVCR Punta Bolea JE (o ringe) hasta la PTE Longitud=500 m 10Kg/cm2
13. Caño PVC DN40 mm
14. Pedestal mampostería tablero eléctrico

RESISTENCIAS CARACTERISTICAS	
Acero:	Fyk=4200 Kg/cm2
Hormigón:	FcK=210 Kg/cm2

GERENCIA DE OBRAS PORTUARIAS
DEPTO. DE PROYECTOS DE OBRAS CIVILES Y ESTUDIOS HIDRÁULICOS

PLAYA DE CONTENEDORES J. A. FALCÓN (CHACO I)

PLANTA DE BOMBEO DE EFLUENTES

POZO DE BOMBEO

PRESIDENTE DE LA ANNP FERNANDO NICORA LOPEZ MOREIRA	JEFE DE DEPARTAMENTO ING. JULIO REHNFELDT RIESTRA		AGOSTO 2012
GERENTE DE OBRAS PORTUARIAS ING. PABLO CARLOS SALDIVAR	PROYECTO ING. JULIO REHNFELDT RIESTRA	ESCALA 1:50	FALC–P–01