Scanned by CamScanner

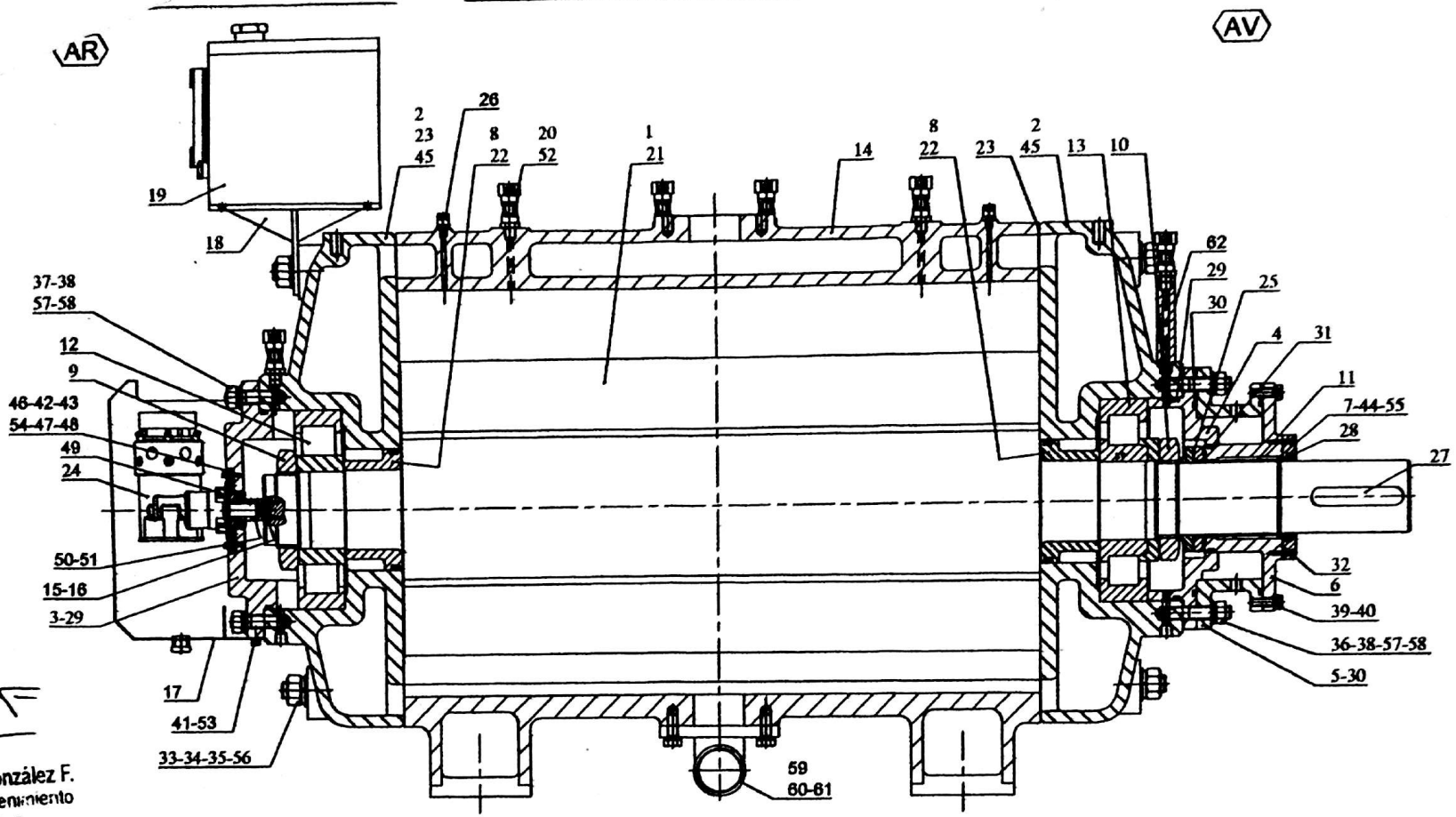

Ing. Dionisio S. González F.
Jefe Dpto. de Mantenimiento
C.I.P. - Villena

MARCA	CANT.	ARTICULO	MATERIAL	PLANO	CODIGO
1	1	Rotor	Ac 1140	12077-2D	VROT400M
2	2	Fondo	EN GJL250	2546 J	VFON400M
3	1	Tapa AR (Bomba MFZ)	GG25	64882 B	VTPBMFZ400
4	1	Tapa AV	GG25	13571-2 A	VTPPFT2M
5	1	Tapa corona cámara AV	GG25	13565-2 A	VTPAVF50M
6	1	Tapa cámara AV	GG25	13460-2 A	VTPVCM1M
7	1	Tapa porta fieltro	C45E	13564-2	VTPFIEL400
8	2	Baga apoyo rodamiento		13068	XBAGPS400
9	1	Tuerca AR	Ac	12536	ZTCAR400
10	1	Tuerca AV	Ac	3214 B	ZTCAV400
11	1	Casquillo apriete retén	C45E	61754-2	XCASAR400
12	1	Rodamiento NU 424	Comercial		ZRDDNU424
13	1	Rodamiento NH 424	Comercial		ZRDDNH424
14	1	Estator	EN GJL250	62221 E	VESTR400M
15	1	Eje accionamiento	F-155 Tratado	64766 A	XEJER50HP
16	2	Tornillo avellanado M5x20	Comercial	DIN 7991	ZTORAV520
17	1	Carter de protección	Chapa Ac	64879 A	XCARR400
18	1	Soporte depósito	Chapa Ac	64883	XSODE20400
19	1	Depósito aceite 20 LTS	Chapa Ac	62565-2 A	ZDPACE20M
20	6	Engrasador	Bronce	M 171 2/2	ZENG6M
21	6	Láminas 1000,3x160x12,76	Comercial	64867	ZLAMAS1001VON
22	2	Segmento 190x12x6,5	Comercial	R/P 400	ZSEGTO190
23	4	Junta de fondo	Comercial	61135	ZJFR400

MARCA	CANT.	ARTICULO	MATERIAL	PLANO	CODIGO
24	1	Bomba de engrase MFZ.6	Comercial		ZBOMBMFZ6
25	1	Cierre retén (110x160x40)	Comercial		ZRETEN110F
26	4	Grifo de limpieza 1/4"	Comercial		ZGRIFO
27	1	Chaveta tipo A (28x16x140)	Comercial	DIN 6885-A	ZCHAPL28
28	1	Circlip E-110	Comercial	DIN 471	ZCIRCLI110E
29	2	Junta tórica AN 79	Comercial	291,47x6,99	ZJTRAN79
30	2	Junta tórica AN 78	Comercial	278,77x6,99	ZJTRAN78
31	1	Junta tórica AN 64	Comercial	151,77x6,99	ZJTRAN64
32	1	Junta tórica 142x3,5	Comercial	142x3,5	ZJUN14235
33	24	Espárrago 27x230	Comercial	3331 A	XESPAR2723
34	24	Tuerca M27	Comercial	DIN 934	ZTCASM27
35	24	Arandela plana M27	Comercial	DIN 125	ZARANP27
36	10	Espárrago M20x100	Comercial	DIN 6379	XESPAR2010
37	10	Espárrago M20x80	Comercial	DIN 6379	XESPAR2008
38	20	Arandela grower M20	Comercial	DIN 127	ZARAN20G
39	6	Tornillo exagonal M12x40	Comercial	DIN 933	ZTOREX1240
40	6	Arandela grower M12	Comercial	DIN 127	ZARAN12G
41	4	Tornillo allen M8x20	Comercial	DIN 912	ZTOR820
42	4	Tornillo avellanado M6x20	Comercial	DIN 7991	ZTORES620
43	8	Tornillo allen M5x16	Comercial	DIN 912	ZTOR516
44	6	Tornillo allen M6x25	Comercial	DIN 912	ZTOR625
45	4	Pasador elástico Ø12x70	Comercial	DIN 1481	ZPASEL1270
46	1	Tapa apoyo tapa AR	C45E	64878 B	VTPAT400MFZ

MARCA	CANT.	ARTICULO	MATERIAL	PLANO	CODIGO
47	1	Junta tórica 92x3	Comercial	92x3	ZJTORPIL17
48	1	Junta tórica 83x2,5	Comercial	83x2,5	ZJUN8325
49	1	Retén AR/301 (30x54x15-10)	Comercial	AR/301 Ref.30	ZRETENAR30130
50	1	Nuez acciona. bomba MFZ	C45E	64877 B	XNUAMFZ400
51	2	Prisionero allen M4x6	Comercial	DIN 914	ZPRIS46
52	6	Arandela de cobre	Comercial	Engrasador	ZARACOBRE16
53	4	Arandela AET M8	Comercial	Para DIN 912	ZARAN08AET
54	8	Arandela AET M5	Comercial	Para DIN 912	ZARAN05AET
55	6	Arandela AET M6	Comercial	Para DIN 912	ZARAN06AET
56	22	Arandela grower M27	Comercial	DIN 127	ZARAN27G
57	20	Arandela plana M20	Comercial	DIN 125	ZARANP20
58	20	Tuerca M20	Comercial	DIN 934	ZTCASM20
59	1	Racord de agua	Comercial	64884 A	ZRACOR57M
60	4	Tornillo exagonal M16x40	Comercial	DIN 933	ZTOREX1640
61	4	Arandela grower M16	Comercial	DIN 127	ZARAN16G
62	1	Racord alargadera AV	Ac	65007	

NOMENCLATURA DESCRIPTIVA

COMPRESOR R400 (Rodamiento 424)

MAPNER

6.4.8.8.0.