CORTE SUPREMA DE JUSTICIA
VI CIRCUNSCRIPCION JUDICIAL DE ALTO PARANA
UNIDAD OPERATIVA DE CONTRATACIONES

ADENDA III

LICITACION POR CONCURSO DE OFERTAS Nº 07/2015
"ADQUISICION DE ARCOS DETECTORES DE METAL"
ID Nº 289.962

1. MODIFICAR :

*Tope de Consulta:	06/07/2015 11:30 Hs.
*Fecha Entrega Ofertas:	09/07/2015 09:30 Hs.
*Fecha Apertura Ofertas:	09/07/2015 10:00 Hs.

2. SE REALIZAN LAS SIGUIENTES MODIFICACIONES DENTRO DEL PLIEGO DE BASES Y CONDICIONES:

Sección III. Suministros Requeridos

2. Especificaciones Técnicas

No. De Art.	*Nombre de los Bienes o Servicios*	*Especificaciones Técnicas y Normas*
1	**Detector de Metal en Arco para detección de armas transportadas por transeúntes.**	***Características Técnicas.*** 1. Capacidad de detección de masa metálica magnética y no magnética, transportado individual o simultáneamente, con alta discriminación de objetos personales metálicos, con el objeto de minimizar el rango de alarma entre los transeúntes. 2. El detector de Metal debe resumir los efectos de un arma en tránsito a través del detector, dividido en algunas partes puestas en diferentes alturas. 3. La detección es independiente a la velocidad en que transita el objeto, generalmente el rango de detección es de 1.5cm/sec y 15m/sec. 4. **Capacidad de revisión**. 50 a 60 detecciones por minuto son adecuados. ***Indicación de Alarma.*** 1. Debe contener aviso tanto óptico y acústico. (visual y sonoro). 2. La detección óptica debe ser a través de indicadores que marcan la altura a que esta el objeto detectado, medido por la altura del sujeto. Barra de display de alta resolución, con un número programable de zonas. 3. Debe contar con barra de display en ambos lados de la barrera, de modo a facilitar el control del flujo de personas en ambas direcciones. 4. La barra de display para indicaciones debe estar caracterizado por lo siguiente: a. Alta luminosidad de modo que permita una buena lectura, de igual manera para los casos en que es expuesto a lugares con mucha iluminación. b. Angulo de alta visibilidad que permita una buena visual de las zonas de alarma desde cualquier posición. ***Características Mecánicas.*** 1. El detector no debe tener un acceso menor **a 72 Cm. de ancho y 210 Cm**. de alto. 2. La estructura del detector debe ser mecánicamente resistente a accidentes, golpes, sin sufrir daño alguno. 3. El detector debe estar equipado con protección a prueba de agua de modo que pueda resistir todo tipo de líquido utilizado para la limpieza del suelo o piso. ***Programación.***

1. La programación debe ser llevada a cabo a través de un teclado con display alfanumérico, ubicado en la unidad de control del detector.

2. La programación debe permitir dos niveles de acceso (usuario y supervisor), cada uno protegido por un password alfanumérico con al menos 6 caracteres. (números o letras).

3. Ni la programación ni la capacidad de almacenamiento de datos deben depender de baterías internas o externas, cuya gestión, incluso por red de suministro, limite la funcionalidad o programabilidad del detector.

4. El detector metálico debe estar equipado con programación remota por serial RS232, a través de red o conexión directa, a través de computadoras personales.

5. El Detector metálico debe estar equipado con programas para carga inmediata de los principales estándares internacionales de seguridad (NILECJ, FAA 3-Gun-Test, etc.).

6. Posibilidad de sincronizar dos o más detectores de metal a una pequeña distancia entre sí (menos de 15cm), sin la necesidad de conexión por cables.

7. Posibilidad independiente de ajuste del umbral de alarma para cada zona. El ajuste del umbral de cada zona debe afectar la detección solo en esa zona sin influencia en el resto de las áreas transitadas.

Características Eléctricas y Medio Ambientales.

1. **Alimentación:** Totalmente automática 100 a 240 VAC, 50 a 60 Hertz, 5 watts; no requiere cableado, interruptores o ajuste.

1. El detector metálico debe ajustarse al uso de energía permitido.

3. Temperatura y Humedad: -15°C / +50°C, 0-95% humedad (sin condensación).

4. El detector de Metal debe estar caracterizado por alta inmunidad hacia interferencias electromagnéticas, por lo que debería trabajar apropiadamente en todos los ambientes.

5. El detector metálico debe estar dispuesto a trabajar continuamente 24 horas al día, sin necesidad quedar en posición de Stand-by mientras nadie pasa a través de él.

6. A prueba de Forcejeos: Todos los parámetros están asegurados con una cerradura física y dos niveles de códigos de acceso.

Tecnología.

1. La tecnología de superficie de montaje, con alta escala de integración a circuitos

integrados.

1. Ausencia de ambos, calibración y ajuste interno de trimers es requerido.

Capacitación

Se deberá capacitar a todo personal del área correspondiente con transferencia tecnológica.

Mantenimiento

1. Intervención mínima de tiempo para reemplazar las partes, en particular, es requerido que la unidad electrónica sea reemplazada en un máximo de un minuto.

2. La cantidad mínima de componentes electrónicos.

3. El detector de metal debe tener un sistema automático de auto diagnostico que controle continuamente el funcionamiento adecuado del equipo.

CONFORMIDAD CON LOS SIGUIENTES ESTÁNDARES INTERNACIONALES.

1. El detector metal debe estar conforme a los siguientes estándares de seguridad internacional, seguridad eléctrica y compatibilidad electromagnética.

- **SECURITY.**
  - FAA 3-gun-test (USA);
  - NILECJ 0601.00 standards (all levels);
  - 3-Gun-Test;
  - 3-Gun-Test Enhanced (Canada);
  -
- **ELECTRICAL.**
  - EN 61010-1.

- **ELEC TROMAGNETIC COMPATIBILITY:**
  - EN 50081-1 (1992)
  - EN 50082-1 (1997)

MANTENIMIENTO DE LOS EQUIPOS INSTALADOS: Todos los equipos instalados que requieren de mantenimiento periódico deben de contar con un compromiso de mantenimiento cada 6 (Seis) meses por el periodo que dure la garantía (2 años).

GARANTIA: La garantía exigida y solicitada es de 2 (DOS) años, con mano de obra certificada por el fabricante o del distribuidor autorizado y partes originales sin cargo alguno durante el periodo de la garantía. Provisión de repuestos y partes sin costo, por el periodo de la garantía. Presentar documentación del Fabricante donde certifique por escrito que los equipos ofertados poseen respaldo por la Garantía de Fábrica.

Plazo de entrega e instalación del bien: 20 días posteriores a la notificación
Plazo de reparación: 10 días corridos.

LUGAR DE INSTALACION:

- **1 (UNO) Arco Detector de Metal: En el acceso principal del Palacio de Justicia – Fuero Civil, ubicado en la Avda. Bernardino Caballero 701 casi Cerro León – Ciudad del Este**
- **3 (TRES) Arcos Detectores de Metal: En los accesos principales del Fuero Penal I y II y Juzgados Laboral y Niñez, ubicado en la calle Acá Carayá del Barrio Boquerón – Ciudad del Este.**

Obs.: Con la Instalación se requerirá se incluya el costo del cierre de la parte lateral de las puertas donde se instalaran los arcos, los cuales se solicitan de la siguiente manera:

***PLANOS DE INSTALACION ADJUNTOS EN PDF**

INSTALACION:

1. CON ENCAUSADORES DE FILA PARA:

Ubicación	*Cantidad*
Palacio de Justicia Fuero Civil - acceso principal	**05**
Edificio Fuero Penal II - Acceso Principal	**05**
Edificio Sede Laboral y Niñez - Acceso Principal	**05**
TOTAL DE ENCAUSADORES	***15***

Diseño meramente referencial.

Producto: Encausador de filas para cajas y centros de atención de bancos, financieras, cooperativas y eventos.

Características requeridas:

- Terminación cromada.
- Cinta negra de entre 4 y 6 cm. De ancho serigrafiada con letras blancas (Arial), leyenda: **"VI CIRCUNSCRIPCION JUDICIAL"**
- Cinta retráctil de entre 1.90 y 2.10 mts. de largo.

2. CON MESA DE MADERA REBATIBLE PARA:

Ubicación	*Cantidad*
Edificio Sede Penal I - Acceso Principal	**01**
TOTAL DE ENCAUSADORES	***01***

Características:

- **Dimensiones: Largo (0.80 ± 0.05) m, Ancho 0.3m y Grosor mínimo de 15mm.**
- **Madera: Placa mínima de 15 mm.**
- **Terminación de madera: superficies suaves, sin cantos y pintadas con barniz oscuro.**
- **Instalación: A 1,2m del piso, rebatible hacia la pared, con 02 bisagras de bronce, tarugadas por la madera y por la pared. Debe quedar en posición horizontal cuando este en reposo y girar hacia arriba. Como muestra en la siguiente figura.**

		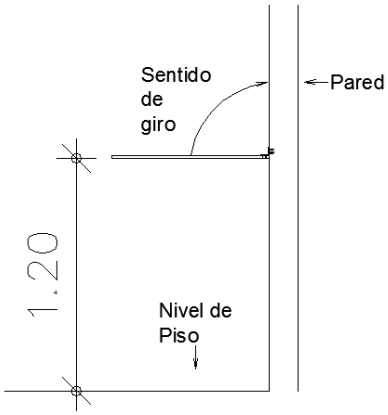 Mesa de madera rebatible 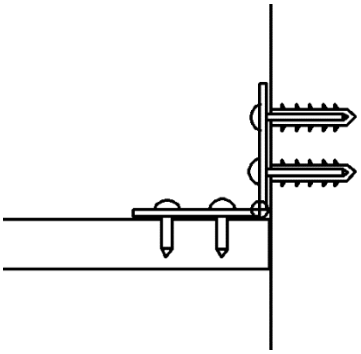 Colocación de bisagra

CARLOS A. ARRUA D.
Jefe de Sección
VI C.J. Alto Paraná