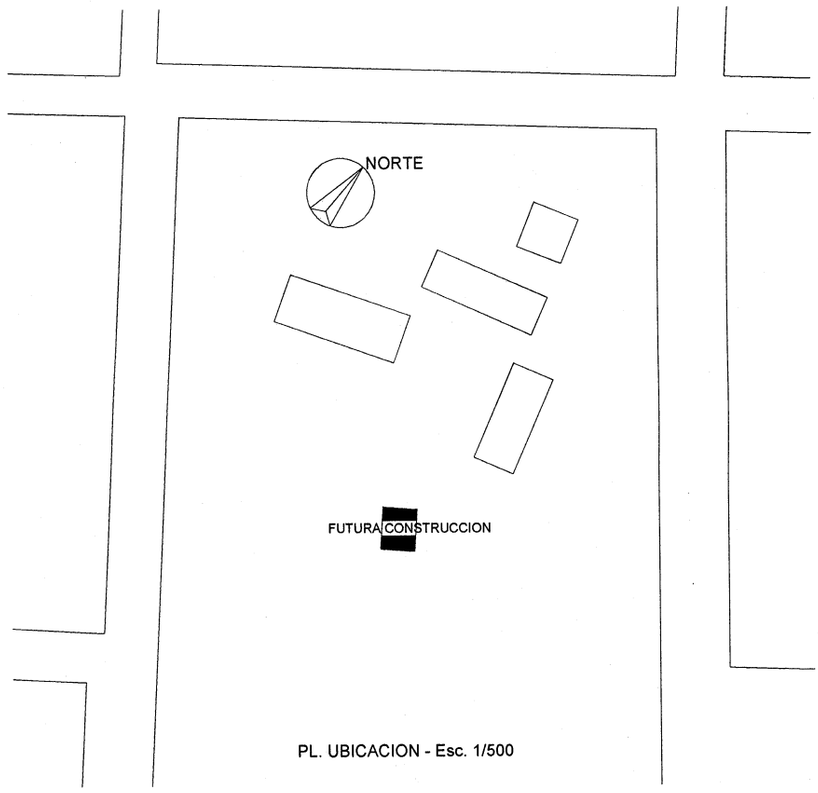

PL. UBICACION - Esc. 1/500

Escuela Básica N° 384 "PEDRO JUAN CABALLERO" - ZANJA PYTA

UBICACION: ZANJA PYTA - Dpto. de Amambay

PROPIETARIO: MINISTERIO DE EDUCACION Y CULTURA

DIRECCION:

PROFESIONAL: PAT.PROF PJC Nº.:

DOMICILIO:

CTA. CTE. CATASTRAL Nº:

SUP. A CONSTRUIR: m2

PROPIETARIO

PROFESIONAL

LAM. 01

Escala: 1/500

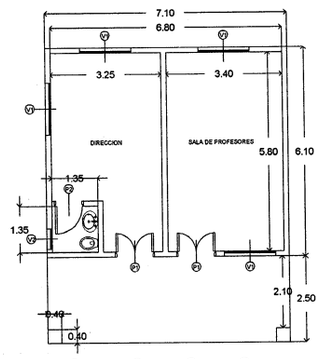

P1 = (2) 1.10 x 2.10 P2 = 0.70 x 2.10 V1 = 1.50 x 1.00 / 1.10 V2 = 0.60 x 0.45 / 1.60

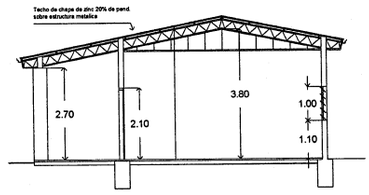

Colegio Nacional "PANCHITO LOPEZ" - Potrero Sur

UBICACION: POTRERO SUR - ZANJA PYTA - Dpto. de Amambay

PROPIETARIO: MINISTERIO DE EDUCACION Y CULTURA

DIRECCION:

PROFESIONAL: PAT.PROF PJC Nº.:

DOMICILIO:

CTA. CTE. CATASTRAL Nº:

SUP. A CONSTRUIR: m2

PROPIETARIO PROFESIONAL

LAM. 01

Escala 1/50

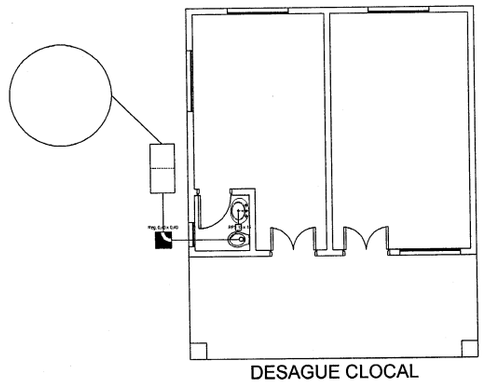

DESAGUE CLOCAL

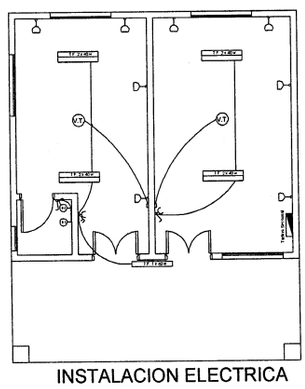

INSTALACION ELECTRICA

Escuela Básica N° 384 "PEDRO JUAN CABALLERO" - ZANJA PYTA

UBICACION: ZANJA PYTA - Dpto. de Amambay

PROPIETARIO: MINISTERIO DE EDUCACION Y CULTURA

DIRECCION:

PROFESIONAL: PAT.PROF PJC N°.:

DOMICILIO:

CTA. CTE. CATASTRAL N°:

SUP. A CONSTRUIR: m2

PROPIETARIO

PROFESIONAL

LAM. 01

Escala: 1/50

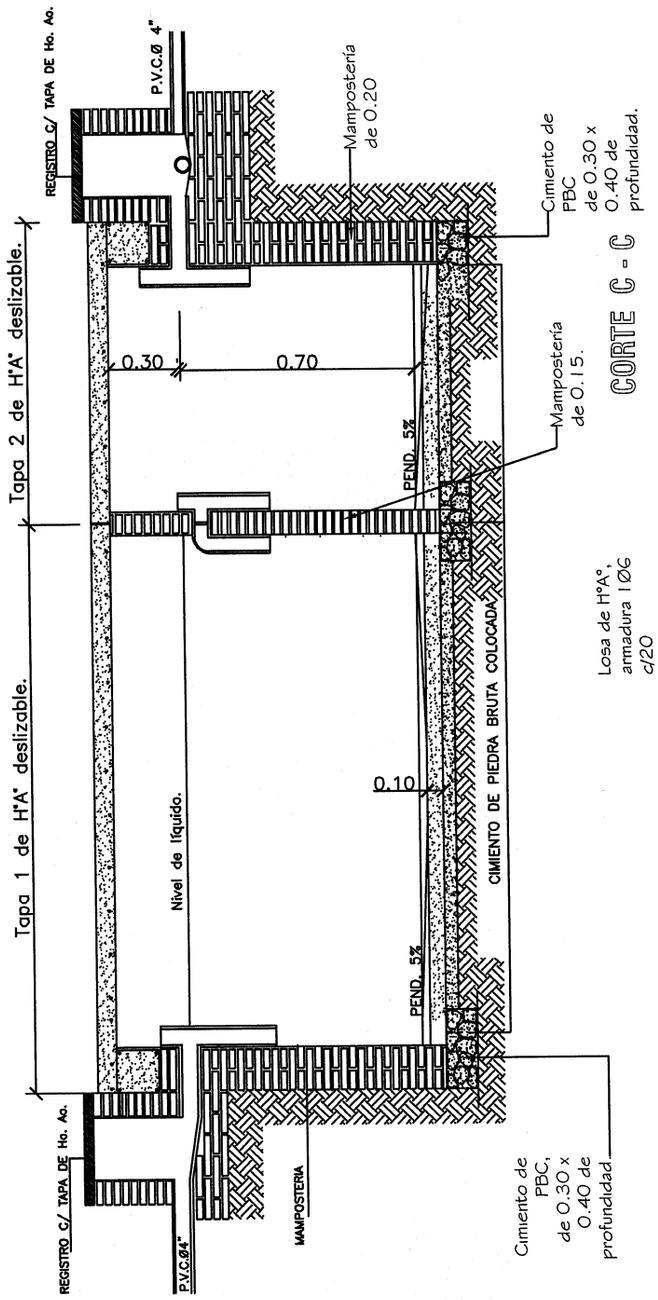

MINISTERIO DE EDUCACION Y CULTURA DIRECCIÓN DE INFRAESTRUCTURA		08
SSHH tipo 2.55 x 4.00 con techo de tejas	DETALLE CAMARA SEPTICA	Sin Escala

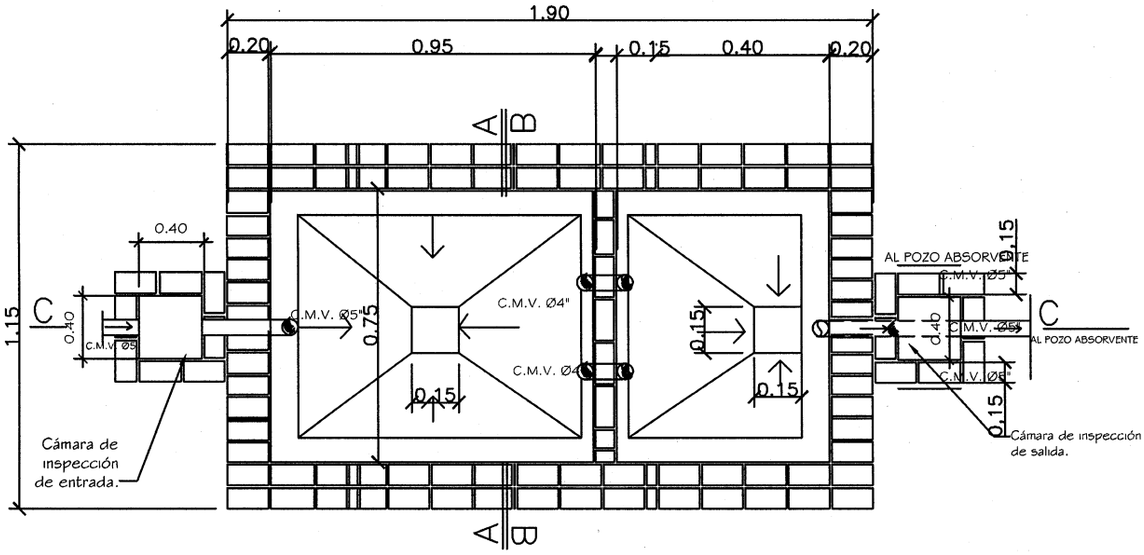

PLANTA CAMARA SEPTICA

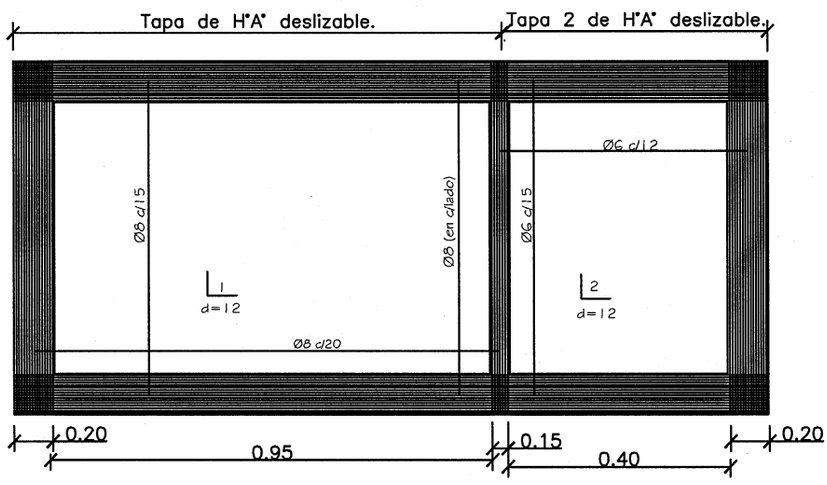

DETALLE DE LOSA TAPA CAMARA SEPTICA

MINISTERIO DE EDUCACION Y CULTURA DIRECCIÓN DE INFRAESTRUCTURA		07
SSHH tipo 2.55 x 4.00 con techo de tejas	DETALLE CAMARA SEPTICA	Sin Escala

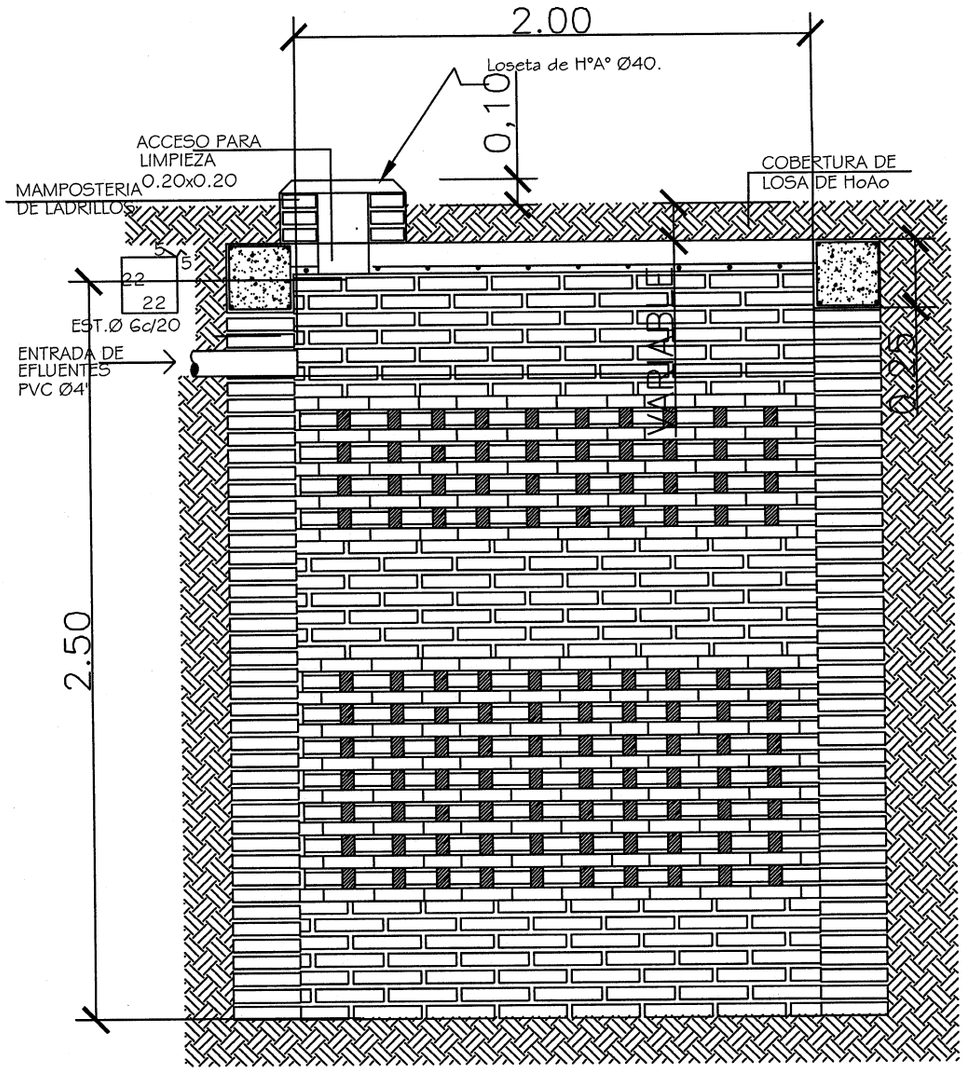

POZO ABSORBENTE

CORTE X-X

MINISTERIO DE EDUCACION Y CULTURA DIRECCIÓN DE INFRAESTRUCTURA		06
SSHH tipo 2.55 x 4.00 con techo de tejas	DETALLE POZO ABSORBENTE	Sin Escala

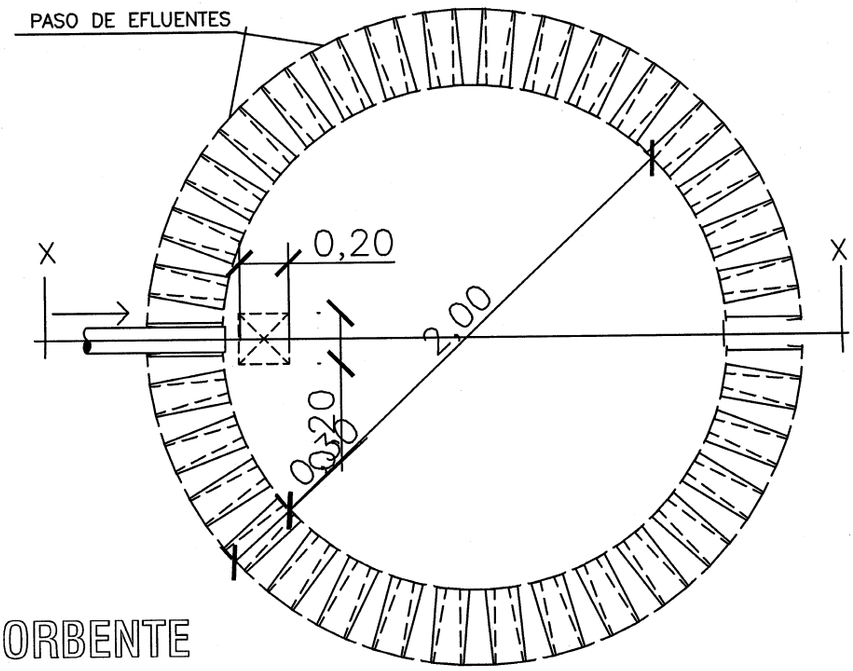

PLANTA
POZO ABSORBENTE

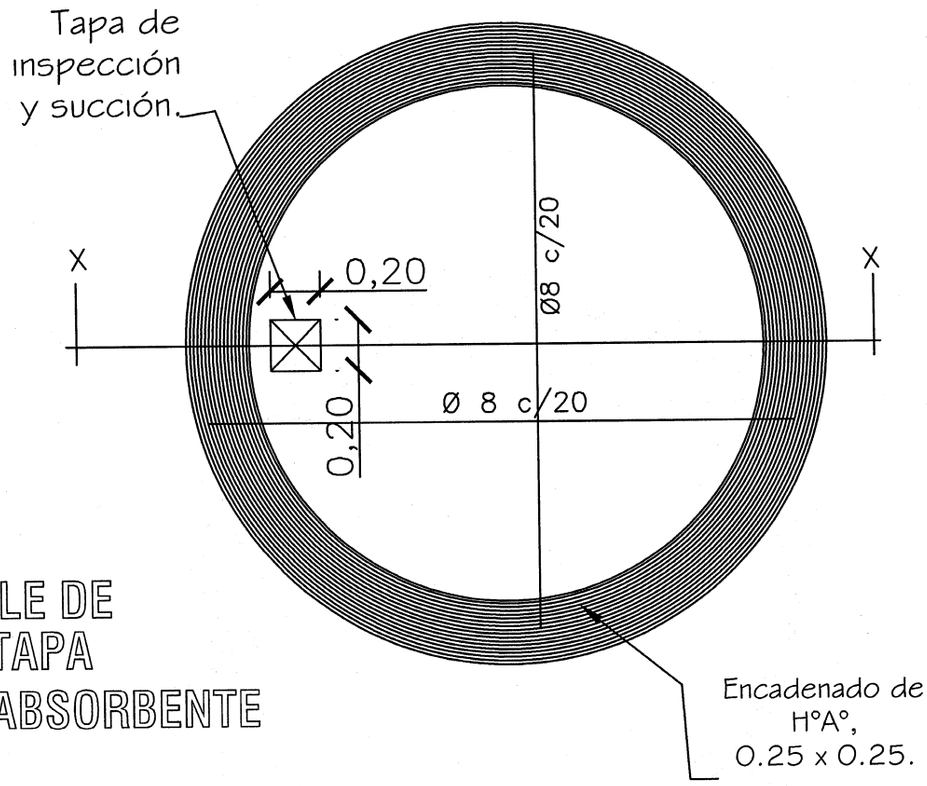

DETALLE DE
LOSA TAPA
POZO ABSORBENTE

MINISTERIO DE EDUCACION Y CULTURA DIRECCIÓN DE INFRAESTRUCTURA		05
SSHH tipo 2.55 x 4.00 con techo de tejas	DETALLE POZO ABSORBENTE	Sin Escala