MUNICIPALIDAD DE SAN BERNARDINO
14 de Mayo y Avda. Luis F. Vaché -Tel.: (0512) 232460 – 232212
E-mail: municipalidad.sanbernardinopy@gmail.com
Ciudad del Lago – Paraguay

**ADENDA N° 2 – ID 380565**
**PROVISIÓN DE MOBILIARIOS PARA INSTITUCIONES EDUCATIVAS**

La Unidad Operativa de Contrataciones (UOC) de la Municipalidad de San Bernardino, de conformidad a lo establecido en el Art. 22 de la Ley 2051/03, procede a efectuar enmiendas en el Pliego de Bases y Condiciones, quedando redactada de la siguiente manera:

La fecha tope de consultas, entrega y apertura de ofertas quedan modificadas según el SICP.-

## SECCIÓN III. SUMINISTROS REQUERIDOS

### 3.- Planos o Diseños

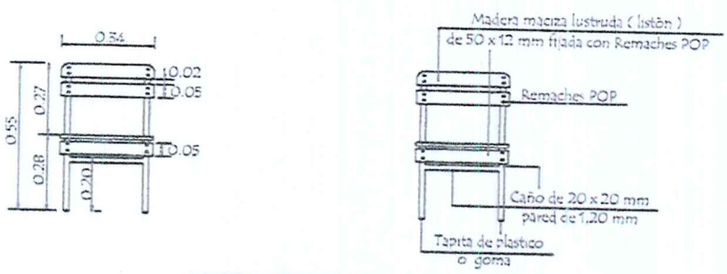


VISTA FRONTAL

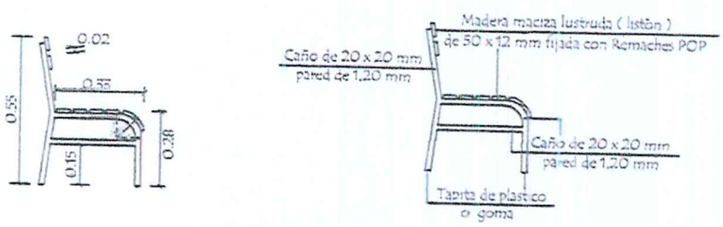


VISTA LATERAL

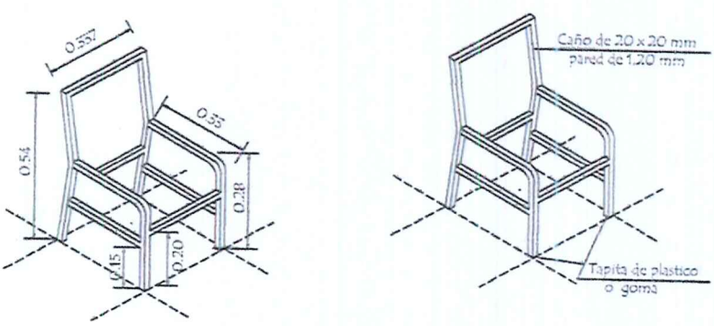


AXONOMETRICA DE ESTRUCTURA METÁLICA

MUNICIPALIDAD DE SAN BERNARDINO * UNIDAD OPERATIVA DE CONTRATACIONES *

Lic. Silvia M. Corone
ENCARGADA
Unidad Operativa de Contrataciones
MUNICIPALIDAD DE SAN BERNARDIN

MINISTERIO DE EDUCACION Y CULTURA
DIRECCIÒN DE INFRAESTRUCTURA - DEPARTAMENTO DE MOBILIARIO

Silla para alumno del pre-escolar

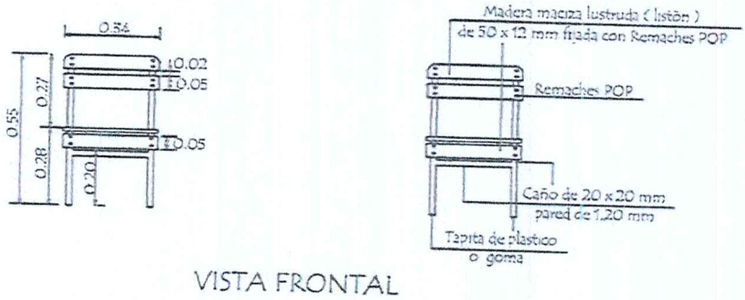


VISTA FRONTAL

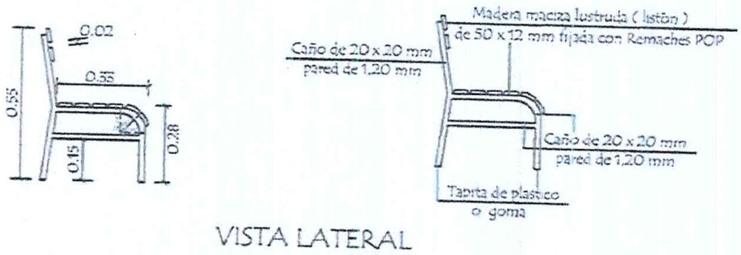


VISTA LATERAL

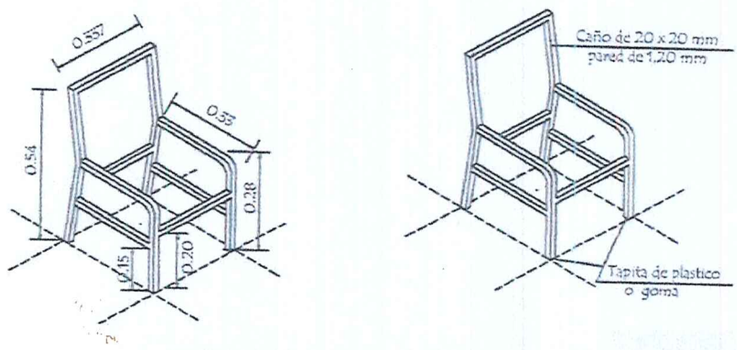


AXONOMETRICA DE ESTRUCTURA METÀLICA

MUNICIPALIDAD DE SAN BERNARDINO
UNIDAD OPERATIVA DE CONTRATACIONES

Lic. Silvia M. Coronel
ENCARGADA
Unidad Operativa de Contrataciones
MUNICIPALIDAD DE SAN BERNARDINO

# MINISTERIO DE EDUCACION Y CULTURA

DIRECCIÒN DE INFRAESTRUCTURA - DEPARTAMENTO DE MOBILIARIO

## Silla para alumno del pre-escolar

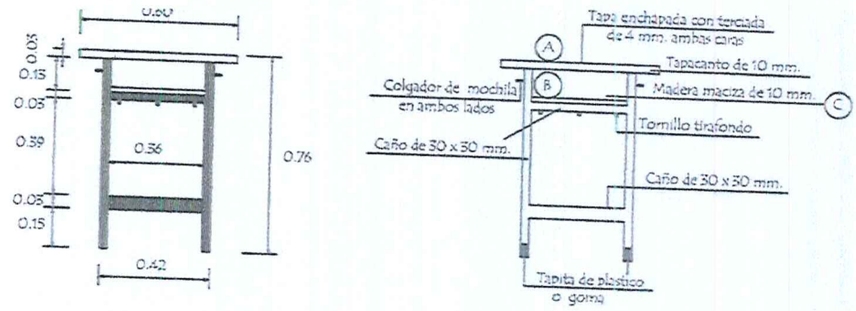


VISTA FRONTAL

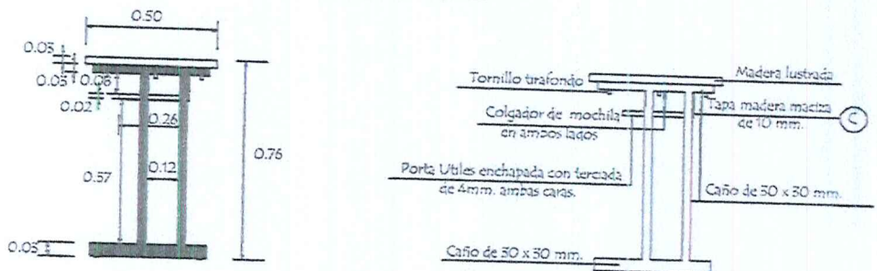


VISTA LATERAL

| Articulo | Altura de pupitre individual para alumno |
|---|---|
| 1 er. ciclo | 66 cms. |
| 2do. y 3er. ciclo y de la media | 76 cms. |

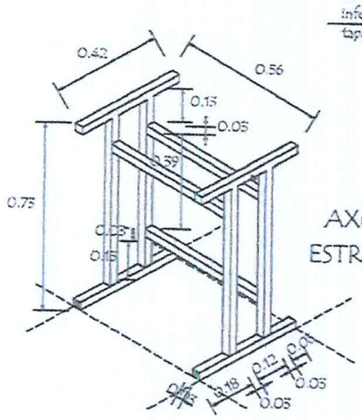


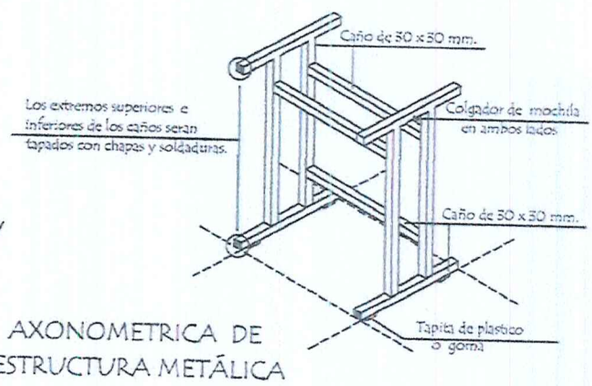


AXONOMETRICA DE ESTRUCTURA METÁLICA

(A) (B) Maderas enchapadas con terciada de 4 mm. ambas caras.

(C) Madera maciza lustrada.

MUNICIPALIDAD DE SAN BERNARDINO
UNIDAD OPERATIVA DE CONTRATACIONES

Lic. Silvia M. Coronel
ENCARGADA
Unidad Operativa de Contrataciones
MUNICIPALIDAD DE SAN BERNARDINO

# MINISTERIO DE EDUCACION Y CULTURA

DIRECCIÒN DE INFRAESTRUCTURA - DEPARTAMENTO DE MOBILIARIO

## Mesa Pupitre individual para Alumno

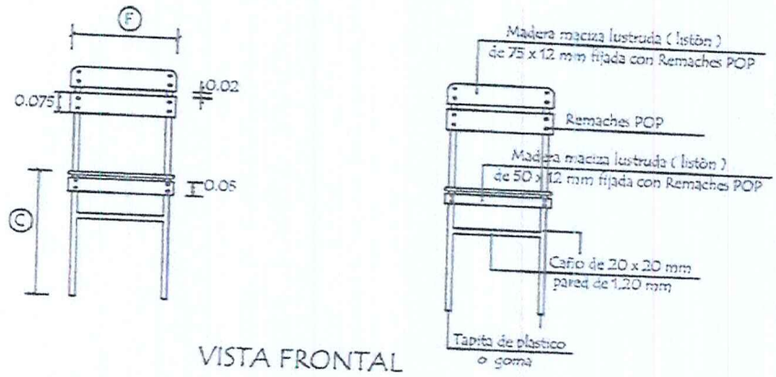


VISTA FRONTAL

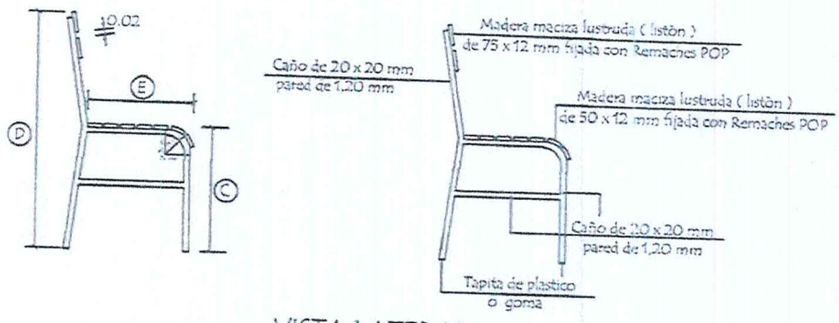


VISTA LATERAL

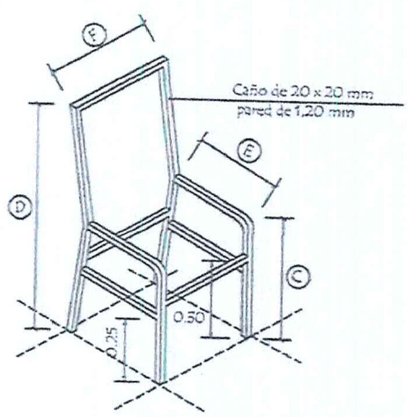


AXONOMETRICA DE
ESTRUCTURA METÁLICA

| Medidas de sillas ( cms. ) | | | | |
|---|---|---|---|---|
| Elementos | C | D | E | F |
| 1 er. ciclo | 40 | 77 | 35 | 34 |
| 2do. y 3er ciclo y de la media | 45 | 83 | 39 | 38 |

MUNICIPALIDAD DE SAN BERNARDINO
UNIDAD OPERATIVA DE CONTRATACIONES

Lic. Silvia M. Coronel
ENCARGADA
Unidad Operativa de Contrataciones
MUNICIPALIDAD DE SAN BERNARDINO

# MINISTERIO DE EDUCACION Y CULTURA

DIRECCIÒN DE INFRAESTRUCTURA - DEPARTAMENTO DE MOBILIARIO

## Silla para Alumno

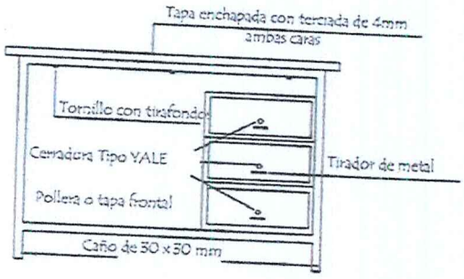


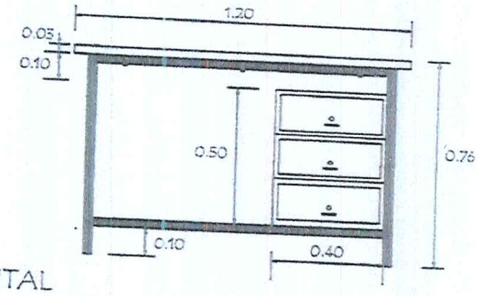


VISTA FRONTAL

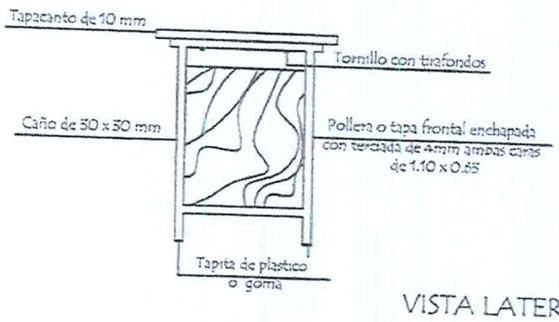


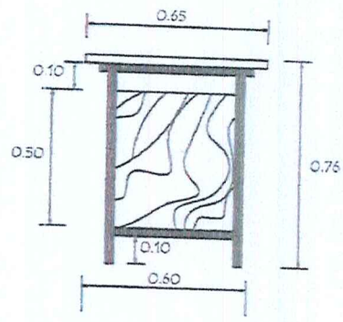


VISTA LATERAL

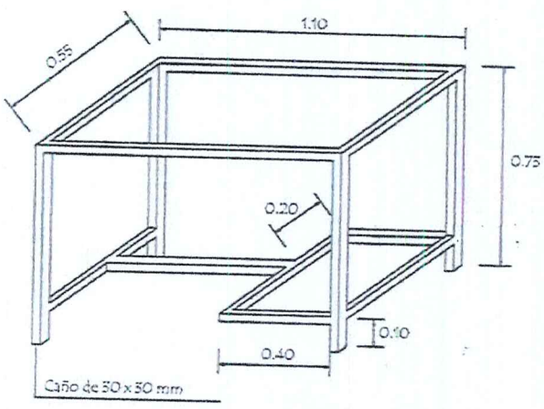


AXONOMÈTRICA DE ESTRUCTURA METÀLICA

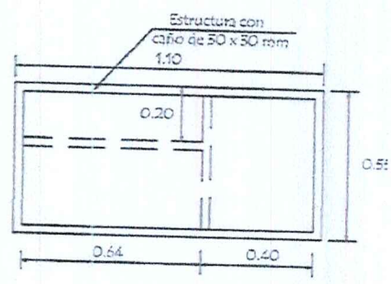


PLANTA DE ESTRUCTURA METÀLICA

MUNICIPALIDAD DE SAN BERNARDINO
UNIDAD OPERATIVA DE CONTRATACIONES

Lic. Silvia M. Coronel
ENCARGADA
Unidad Operativa de Contrataciones
MUNICIPALIDAD DE SAN BERNARDINO

# MINISTERIO DE EDUCACION Y CULTURA

DIRECCION DE INFRAESTRUCTURA - DEPARTAMENTO DE MOBILIARIO

## Escritorio para Secretaria y Profesor

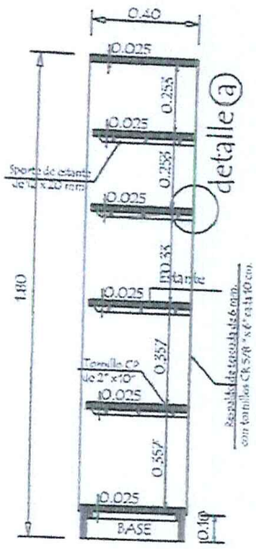


Vista Interior Vertical

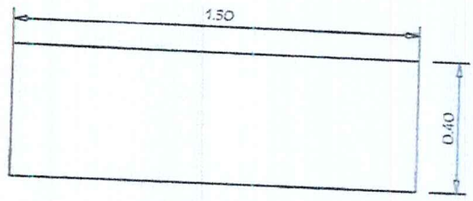


Vista Aerea

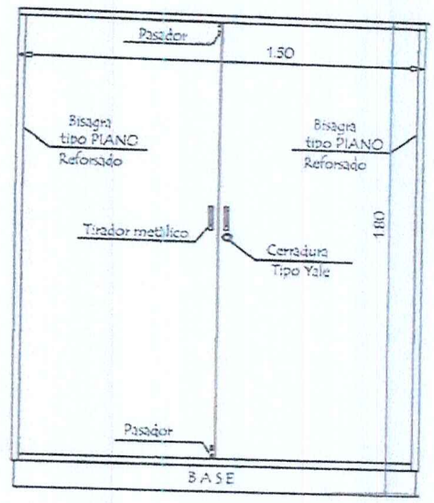


Vista Frontal

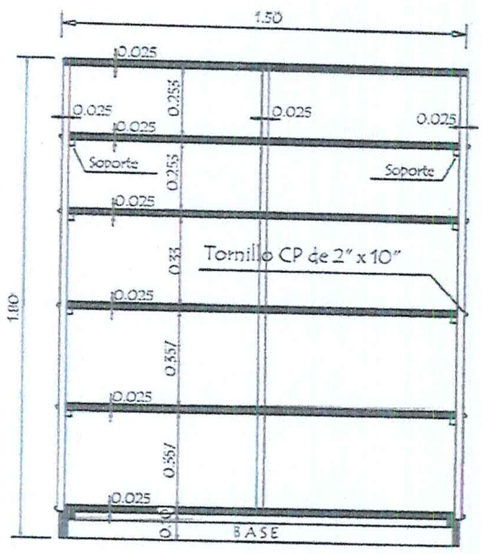


Vista interior horinzotal

Detalle (a)
Detalle de estante

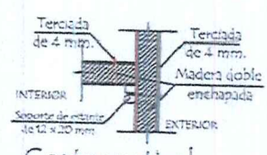


Corte vertical vista frontal

Tapacantos :
Listones de madera maciza de cedro de 10 mm. encolados y clavados .
Base / Zocalo :
Madera maciza de cedro de 1" .

MINISTERIO DE EDUCACION Y CULTURA
DIRECCION DE INFRAESTRUCTURA - DEPARTAMENTO DE MOBILIARIO

Armario alto con 2 puertas enchapadas

MUNICIPALIDAD DE SAN BERNARDINO
UNIDAD OPERATIVA DE CONTRATACIONES

Lic. Silvia M. Coronel
ENCARGADA
Unidad Operativa de Contrataciones
MUNICIPALIDAD DE SAN BERNARDINO