San Lorenzo, 24 de mayo de 2021.-

DICTAMEN

POR EL CUAL SE DETALLA LA METODOLOGÍA UTILIZADA PARA LA OBTENCIÓN DE LOS PRECIOS DE REFERENCIA (ART. 2 DE LA RES. DNCP N°1890/2020) "POR LA CUAL SE REGULA LA ESTIMACIÓN DE PRECIOS Y SU PUBLICIDAD EN LOS PROCEDIMIENTOS DE CONTRATACIONES PÚBLICAS EN EL MARCO DE LA LEY 2051/03"

La Dirección Operativa de Contrataciones del SENACSA en estricto cumplimiento a la Ley Nº 2051/03, y la Resolución DNCP Nº 1890/2020, emite Dictamen de la Metodología utilizada para la obtención de los Precios de Referencia en atención al Art. 2 de la Resolución DNCP Nº 1890/2020, atendiendo a los Principios de Economía y Eficiencia, y al criterio de Razonabilidad.-

En esta ocasión para la elaboración del Precio Referencial del llamado **"ADQUISICIÓN DE PRECINTOS"**, se remitió solicitudes de presupuesto a correos electrónicos de 4 (cuatro) empresas dedicadas al rubro que son:

1- SEGUPACK S.A.
2- PARPACK S.A.
3- INDALCO S.R.L.
4- WINNER S.R.L.

Cabe mencionar que recibimos presupuestos por parte de 3 (tres) oferentes, "SEGUPACK S.A.", "PARPACK S.A.", y "WINNER S.R.L.", y no obtuvimos respuesta alguna por parte de la empresa "INDALCO S.R.L.".-

A razón de lo expuesto, el Precio Referencial obtenido fue conformado por la combinación del precio promedio de 1 (uno) contrato de adjudicación anterior del SENACSA, obtenido del Portal de la D.N.C.P. y de 2 (dos) presupuestos, según se puede observar en el Formulario de Análisis de Precio de Referencia adjunto.

LIC. GERMÁN M. CABALLERO SANABRIA
Dpto. de Sub Unid. Administrativas

LIC. DAMARIS B. OCAMPO BYKOV
Directora Operativa de Contrataciones

FORMULARIO DE ANÁLISIS DE PRECIO DE REFERENCIA

De conformidad con la **Resolución DNCP N° 1890** de fecha 7 de mayo 2020, se procede a realizar la confección del Precio de Referencia a ser aplicado al procedimiento de contratación individualizado como **ADQUISICION DE PRECINTOS**.

PARÁMETRO UTILIZADO

A los efectos de la confección del precio, se utiliza el parámetro previsto por los Numerales 3 y 4 del Anexo de la **Resolución DNCP N° 1890/2020:**

Ítem N°	Código de catálogo	Descripción	Precio Histórico de llamado (ADJUDICACIÓN) 1	Presupuesto de Oferente 2	Presupuesto de Oferente 3	PRECIO REFERENCIAL del llamado, considerando uno de estos factores: promedio de los tres precios marcado, precio más bajo u otro mecanismo que sea pertinente (especificar)	Particularidad del rubro en el mercado
1	31162906-001	Abrazaderas o precintos	54.600	95.000	99.000	**82.867**	

Item N° 1	FUENTES
Precio (1)	SEGUPAK S.A.; ID:379747 ; AÑO: 2020. (SENACSA)
Precio (2)	PRESUPUESTO: SEGUPAK S.A
Precio (3)	PRESUPUESTO: WINNER S.R.L.

Se adjunta al presente, copias de las referencias mencionadas en el cuadro precedente.

OBSERVACIÓN: Los precios puestos en los llamados son referenciales, es decir, al solo efecto de determinar un presupuesto (una presunción de lo que podría costar el bien) sin embargo, sol los competidores (oferentes) quienes finalmente determinan el precio en funcióna sus propios costos, mercado, competitividad y margen de utilidades no así la Convocante. Los precios de mercado son dinámicos, por lo tanto, pueden variar constantemente en función a las condiciones económicas no solo del país sino tambien de la región.

Preparado por:	**LIC. GERMÁN M. CABALLERO SANABRIA** Lic. Germán Caballero Dpto. Sub Unidades Administrativas Dirección Operativa de Contrataciones
Firma:	
Dependencia:	**DPTO. SUB UNIDADES ADMINISTRATIVAS - DIRECCIÓN OPERATIVA DE CONTRATACIONES**

ID= 379747
2020

CONTRATO
CONTRATACIÓN DIRECTA Nº 19/2020
"ADQUISICIÓN DE PRECINTOS"

Entre el Servicio Nacional de Calidad y Salud Animal (SENACSA), domiciliada en la calle Ciencias Veterinarias N° 265 c/ Ruta Mcal. Estigarribia Km 10 ½ San Lorenzo, República del Paraguay, representada para este acto por el **Dr. José Carlos Martin Camperchioli**, nombrado por el Decreto N° 155 del 30-VIII-2018 en su carácter de Señor Presidente y Jefe Administrativo del mismo, con Cédula de Identidad N° 2.903.035, denominada en adelante la CONTRATANTE, por una parte, y, por la otra, la firma **"SEGUPAK S.A."**, con **RUC N° 80059628-5**, domiciliada en la calle Avda. 1^{ero}. de Marzo N° 845 c/ Piribebuy de la ciudad de Lambaré, República del Paraguay, representado para este acto por el **Sr. Meng Hsiu Wu,** con Cédula de Identidad N° 1.838.178, en carácter de Presidente, denominada en adelante el PROVEEDOR, denominadas en conjunto "LAS PARTES" e, individualmente, "PARTE", acuerdan celebrar el presente contrato de **"ADQUISICIÓN DE PRECINTOS"**, el cual estará sujeto a las siguientes cláusulas y condiciones:----------

1. OBJETO.
"ADQUISICIÓN DE PRECINTOS". ----------

2. DOCUMENTOS INTEGRANTES DEL CONTRATO.
Los documentos contractuales firmados por las partes y que forman parte integral del Contrato son los siguientes:
(a) Contrato;
(b) La Carta de Invitación y sus Adendas o modificaciones;
(c) Los datos cargados en el SICP;
(e) La oferta del Proveedor;
(f) La resolución de adjudicación del contrato emitida por la Contratante y su respectiva notificación;
Los documentos que forman parte del Contrato deberán considerarse mutuamente explicativos; en caso de contradicción o diferencia entre los mismos, la prioridad de los mismos será en el orden enunciado anteriormente. ----------

3. DOCUMENTOS ADICIONALES DEL CONTRATO.
Los documentos adicionales del contrato son: **LAS GARANTÍAS.** ----------

4. IDENTIFICACIÓN DEL CRÉDITO PRESUPUESTARIO PARA CUBRIR EL COMPROMISO DERIVADO DEL CONTRATO.
El crédito presupuestario para cubrir el compromiso derivado del presente contrato está previsto conforme al Certificado de Disponibilidad Presupuestaria vinculado al Programa Anual de Contrataciones (PAC) con el **ID N° 379.747.** ----------

5. PROCEDIMIENTO DE CONTRATACIÓN.
El presente Contrato es el resultado del procedimiento de Contratación Directa N° 19/2020 "ADQUISICIÓN DE PRECINTOS", convocado por la Dirección Operativa de Contrataciones del SENACSA. La adjudicación fue realizada según acto administrativo N° 856/2020. ----------

Dr. José Carlos Martin C.
Presidente del SENACSA

SEGUPAK
MENG WU
SEGUPAK S.A

SERVICIO NACIONAL DE CALIDAD Y SALUD ANIMAL
CIENCIAS VETERINARIAS N° 265 CASI RUTA MCAL. ESTIGARRIBIA KM 10,5
Casilla de Correo: CAPY – 1101 – 1110 CAMPUS UNA - 2169
SAN LORENZO – PARAGUAY
Teléfonos: + 595 21 574501 / +595 21 501374 / +595 21 505727 / +595 21 576435 / +595 21 507862
Fax: +595 21 574501 / +595 21 507863

6. PRECIO UNITARIO Y EL IMPORTE TOTAL A PAGAR POR LOS BIENES y/o SERVICIOS.

Ítem	Código Catálogo	Descripción del Bien	Marca	Procedencia	Unidad de Medida	Presentación	Relación de Medida	Cantidad	Precio unitario (IVA incluído)	Precio Total (IVA incluído)
1	31162906 - 001	Abrazadera o precinto	XINFAN	CHINA	UNIDAD	PAQ	1	450	54.600	24.570.000
										24.570.000

El monto total del presente contrato asciende a la suma de Gs. 24.570.000 (veinticuatro millones quinientos setenta mil guaraníes). ----------
El Proveedor se compromete a proveer los Bienes a la Contratante y a subsanar los defectos de éstos de conformidad a las disposiciones del Contrato. ----------
La Contratante se compromete a pagar al Proveedor como contrapartida del suministro de los bienes y servicios y la subsanación de sus defectos, el Precio del Contrato o las sumas que resulten pagaderas de conformidad con lo dispuesto en la Carta de Invitación. ----------

7. VIGENCIA DEL CONTRATO.

El plazo de vigencia de este Contrato es hasta el cumplimiento total de las obligaciones. ----------

8. PLAZO, LUGAR Y CONDICIONES DE LA PROVISIÓN DE BIENES.

Los bienes deben ser entregados dentro de los plazos establecidos en el Cronograma de Entregas de la Carta de Invitación. ----------

Plan de Entrega (Bienes)

La entrega de los bienes o prestación de los servicios se realizará de acuerdo con el plan de entrega y cronograma de cumplimiento, indicados en el presente apartado. Así mismo, de los documentos de embarque y otros que deberá suministrar el proveedor indicados a continuación:

Ítem	Descripción del bien	Cantidad	Unidad de medida	Lugar de entrega de los bienes	Fecha(s) final(es) de entrega de los bienes
1	Abrazadera o Precintos	450	Unidad	Dirección de Depósito de Bienes e Insumos, sito Ruta Mcal. Estigarribia Km 10 ½ - San Lorenzo, de lunes a viernes de 08:00 a 12: 00 horas.	Dentro de los 20 (veinte) días calendarios, contados a partir de la fecha de suscripción del contrato formalizado al proveedor

Plazo para la entrega: dentro de los 20 (veinte) días calendarios, contados a partir de la fecha de suscripción del contrato formalizado al proveedor. A partir de la notificación del contrato formalizado, el proveedor adjudicado deberá realizar la entrega de los bienes por la totalidad de lo adjudicado. ----------
La recepción quedará será a cargo de los responsables de la Dirección de Depósito de Bienes e Insumos y las personas designadas para tal efecto. ----------
El PROVEEDOR se responsabilizará de la eficiente provisión del producto adjudicado, y la calidad del mismo. Correrá a su exclusivo cargo y por su cuenta la sustitución si corresponde cuando se observasen deficiencias y el SENACSA rechace dicho bien. ----------
En caso de la no recepción del suministro en el plazo establecido, salvo motivos de fuerza mayor debidamente justificados, la Convocante procederá conforme a lo estipulado en el contrato. ----------

Dr. José Carlos Martini C.
Presidente del SENACSA

MIENG WU
SEGUPAK S.A.

CIENCIAS VETERINARIAS N° 265 CASI RUTA MCAL. ESTIGARRIBIA KM 10,5
Casilla de Correo: CAPY – 1101 – 1110 CAMPUS UNA - 2169
SAN LORENZO – PARAGUAY
Teléfonos: + 595 21 574501 / +595 21 501374 / +595 21 505727 / +595 21 576435 / +595 21 507862
Fax: +595 21 574501 / +595 21 507863

Asunto **COTIZACION REFERENCIAL PRECINTO TRABA METALICA**
De Lider Brizuela <ventas1@segupak.com>
Destinatario <gcaballero@senacsa.gov.py>, <docampo@senacsa.gov.py>
Fecha 19-05-2021 10:55

- Order - SO50890.pdf (~391 KB)

Buen dia Lic.German Caballero
Adjunto envio cotizacion solicitada de PRECINTOS TRABA METÁLICA en colores disponibles actualmente .
El precio es solo REFERENCIAL , pudiendo variar al momento de la CONFIRMACIÓN de compra u ORDEN DE COMPRA emitida.
Saludos Cordiales

--
Lider Brizuela
Asesor Comercial
+595 981 188885
ventas1@segupak.com
Paraíso N° 2.751 c/ Amador de Montoya
Lambaré - Paraguay
www.segupak.com

SEGUPAK
"SU SEGURIDAD EN PACKAGING"

SEGUPAK S.A.
"SU SEGURIDAD EN EMBALAJES"

CLIENTE:
Servicio Nacional de Calidad y Salud Animal
Ciencias Veternarias N° 265
Ruta Mcal Estigarribia
San Lorenzo PY09000
Paraguay
RUC: 80000215-6

Cotización:	Fecha de cotización:	Comercial:	Fecha de caducidad:	Cotización para:	Moneda:
SO50890	19/05/2021	Lider Brizuela	19/05/2021	GERMAN CABALLERO	Guaraníes

Producto	Descripción	Cantidad	Precio Unitario IVA Incluido	Total
	[TP400AR] Precinto plano traba metalica 40cm azul	60.000 Unidad(es)	950	57.000.000

Total 57.000.000

Observación:
COLORES ROJO/AZUL/VERDE

Términos de pago: 30 días

950
x 100
95.000 p/BOLSA

PRODUCTOS Y MÁQUINAS PARA EMBALAJE

Cinta adhesiva POLOS

Encintadora semiautoática

Zunchos

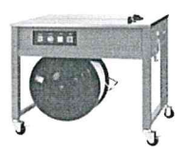
Zunchadora semiautomática

Asunto	**Fwd: SOLICITUD DE PRESUPUESTO (WINNER S. R. L.) ADQUISICIÓN DE PRECINTOS**
De	Edgar Medina <edgarmedina@winner.com.py>
Destinatario	<gcaballero@senacsa.gov.py>
Cc	Ing. Fernando Britez <fernandobritez@winner.com.py>, Lic. Andrea Hüther <gaf@winner.com.py>, Diana Alfonso <dianaalfonso@winner.com.py>
Fecha	21-05-2021 13:52

- PARA PRESUPUESTO - ADQ. DE PRECINTOS.xls (~1,4 MB)
- PE SENACSA - Precintos de Seguridad.pdf (~192 KB)
- Folleto Precinto de Plastico - LS 300 400 (1).pdf (~100 KB)
- Software de Trazabilidad.pdf (~483 KB)

Buenos Dias Lic. Caballero

En adjunto remitimos nuestra propuesta tecnica y comercial de los precintos solicitados.

Ante cualquier consulta quedamos a su disposicion

Saludos cordiales

El mié, 19 may 2021 a las 13:58, gcaballero (<gcaballero@senacsa.gov.py>) escribió:

> **Señores**
>
> **WINNER S. R. L.**
>
> Por este medio solicito a través de sus buenos oficios tengan a bien remitir Presupuesto, para la elaboración de Precios Referenciales correspondientes a "ADQUISICIÓN DE PRECINTOS" para el **SERVICIO NACIONAL DE CALIDAD Y SALUD ANIMAL (SENACSA)**.
>
> Se adjunta archivo, con los requerimientos correspondientes, solicitando de su buena predisposición a los efectos de dar cumplimiento a la Resolución emitida por la **DNCP N° 1890/2020**, con el fin de verificar precios actuales y proceder a la solicitud de autorización del Equipo Económico Nacional.
>
> Aguardando una respuesta favorable a nuestro pedido en la brevedad posible y agradeciendo la gentileza y predisposición de su Empresa, con el fin de dar continuidad a nuestro proceso de Licitación.
>
> Hago propicia la ocasión para saludarles con mi consideración más distinguida.
>
> TYMBA RESÃIHA IPORÃMBYRÃ CALIDAD Y SALUD ANIMAL | TETÃ REKUÁI GOBIERNO NACIONAL | Paraguay de la gente
>
> ***Lic. Germán Caballero***
> *Profesional Técnico del Dpto. Sub-Unidades*
> *Dirección Operativa de Contrataciones*
> *Teléf.: (021) 7290 015 int.: 1091*
> *Celular: 0981 572 307*
> *Correo institucional:* gcaballero@senacsa.gov.py

--

Lic. Edgar Medina
Departamento Comercial

+595 993 280 108
+595 21 372 214 / +595 21 370 468 / +595 21 390 928
edgarr.medinagimenez
edgarmedina@winner.com.py

WINNER

Parapiti 1631 entre Blas Garay y Acuña de Figueroa
Asunción, Paraguay
www.winner.com.py

AVISO DE CONFIDENCIALIDAD: El contenido del presente mail contiene información confidencial y/o privilegiada, la cual no debe ser divulgada, copiada, reproducida o utilizada, o bien tomar cualquier acción basada en la misma. Si Ud. no es el destinatario o la persona autorizada para recibir este mensaje deberá borrarlo y/o destruirlo inmediatamente y avisar al remitente. Agradecemos su cooperación.

CONFIDENTIALITY NOTICE: This message may contain confidential and/or privileged information. If you are not the addressee or authorized to receive this for the addressee, you must not use, copy, disclose or take any action based on this message or any information herein. If you have received this message by mistake, please advise the sender immediately replying this message and delete it. Thank you for your cooperation.

AVISO DE CONFIDENCIALIDAD: El contenido del presente mail contiene información confidencial y/o privilegiada, la cual no debe ser divulgada, copiada, reproducida

CONFIDENTIALITY NOTICE: This message may contain confidential and/or privileged information. If you are not the addressee or authorized to receive this for the addressee, you must not use, copy, disclose or take any action based on this message or any information herein. If you have received this message by mistake, please advise the sender immediately replying this message and delete it. Thank you for your cooperation.

WINNER

LSQA CERTIFICADO CERTIFICATE
ISO 9001:2008 REG: 1537/01

Asunción
Parapití 1631 e/ 4ta. y 5ta. Pydas.
E-mail: winner@winner.com.py
Tel.: +595 21 370 468
Fax: +595 21 390 928

Ciudad del Este
Avda. del Lago c/ Los Lapachos
Edif. Bakosonic 1° y 2° Piso
Tel.: +595 61 502 494
Fax: +595 61 502 495

Asunción, 21 de mayo de 2021

Señores
SERVICIO NACIONAL DE CALIDAD Y SALUD ANIMAL
RUC: 80000215-6
Atención: Lic. German Caballero
PRESENTE

Tenemos el honor de dirigirnos a Ustedes, a fin de remitir nuestra oferta técnica y económica de Precintos de Seguridad de Plástico con Traba Metálica, conforme a las especificaciones detalladas, para el **SERVICIO NACIONAL DE CALIDAD Y SALUD ANIMAL**

Ítem	Descripción	Cantidad	Precio Unitario (Paquetes) Gs.	Precio Total Gs.
1	**Precintos de Seguridad de Plástico, con traba Metálica** Material: PP Plástico Fuerza de Tensión: 35 kilogramos Longitud Total 400mm Seguro con traba de metal: 7.2mm. Correa: 7,2mm Personalización: Logo, Numeración Correlativa, Código de Barras, Código QR **Color: AMARILLO** Presentación / Embalaje: Empaquetados Bolsas de 100 piezas, en cajas de 1000 piezas.	**600**	**99.000**	**59.400.000.-**
		Total Gs.		**59.400.000.-**

Son Guaraníes: Cincuenta y nueve millones cuatrocientos mil.-

Observación:

La oferta Incluye: Capacitaciones de Uso, Diagramación de Diseño Final del Producto y Software de Trazabilidad en la Nube para el Seguimiento de Precintos.

Plazo de Entrega: 60 (sesenta) días, posteriores a confirmación de Orden de Compra

Validez de la Oferta: 90 días

Condición de Venta: Crédito

Garantía: 12 meses

Soporte: Soporte Local y Técnicos Certificados.

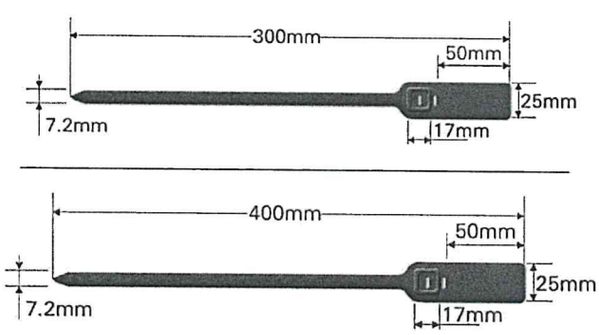

Lic. Edgar Medina - WINNER S.R.L.
+595 993 280108