P1

Placa interior

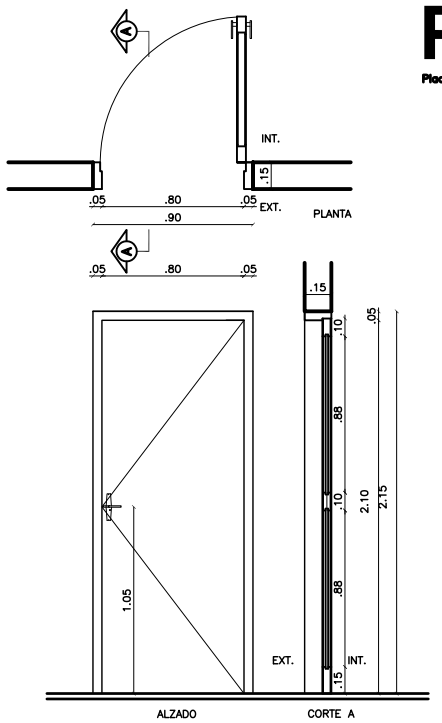

P1

Tipo: Placa de abrir. Madera de Cedro
Cantidad: 0000
Medidas: ancho: 0.80
alto: 2.10
Espesor: 2"
Marco: Madera de Lapacho
Contramarco: Madera de Cedro
Terminación: Sintetico semi-mate color grafito
Herrajes: Herrajes:
bisagras: 2 pares por unidad
tornillos: 20 por unidad
cerradura: 1 cerradura clindro
Ubicación: Ver planos AR-02 al AR-07

P2

Placa interior

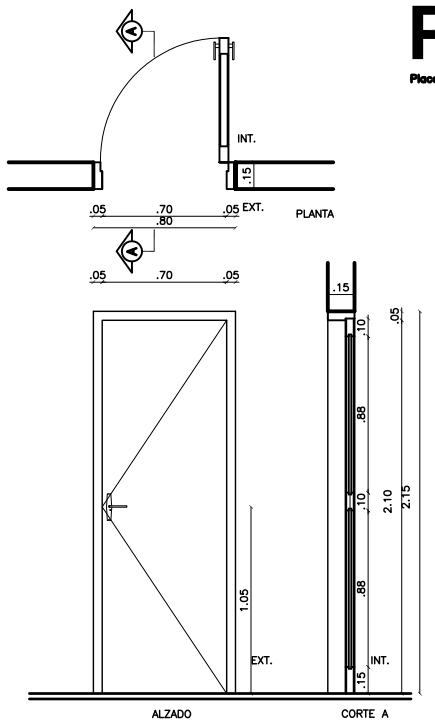

P2

Tipo: Placa de abrir. Madera de Cedro
Cantidad: 0000
Medidas: ancho: 0.70
alto: 2.10
Espesor: 2"
Marco: Madera de Lapacho
Contramarco: Madera de Cedro
Terminación: Sintetico semi-mate color grafito
Herrajes: Herrajes:
bisagras: 2 pares por unidad
tornillos: 20 por unidad
cerradura: 1 cerradura clindro
Ubicación: Ver planos AR-02 al AR-07

P3

Placa interior c/Freno Hidraulico

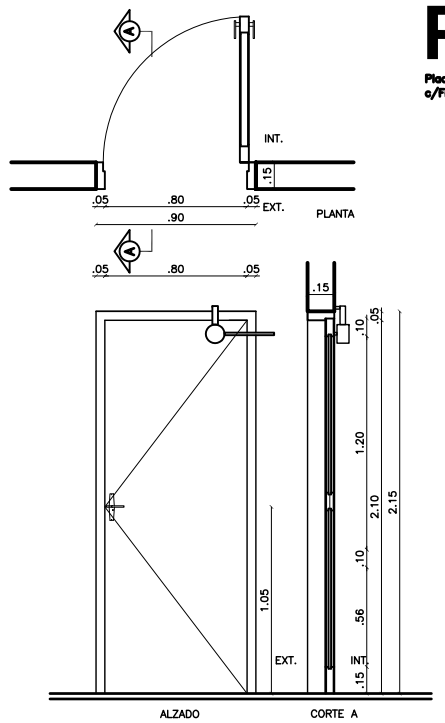

P3

Tipo: Tablero de abrir. Madera de Cedro
Cantidad: 0000
Medidas: ancho: 0.80
alto: 2.10
Espesor: 2"
Marco: Madera de Lapacho
Contramarco: Madera de Cedro
Terminación: Sintetico semi-mate color grafito
Herrajes: Herrajes:
bisagras: 3 pares por unidad
tornillos: 30 por unidad
cerradura: 1 cerradura: tipo y c/ freno hidraulico
Ubicación: Boleteria, Seguridad, Vestuarios, sala tecnica, Oficinas, secretarias, sala medica, depositos.

P4

Tablero inferior y vidrio superior

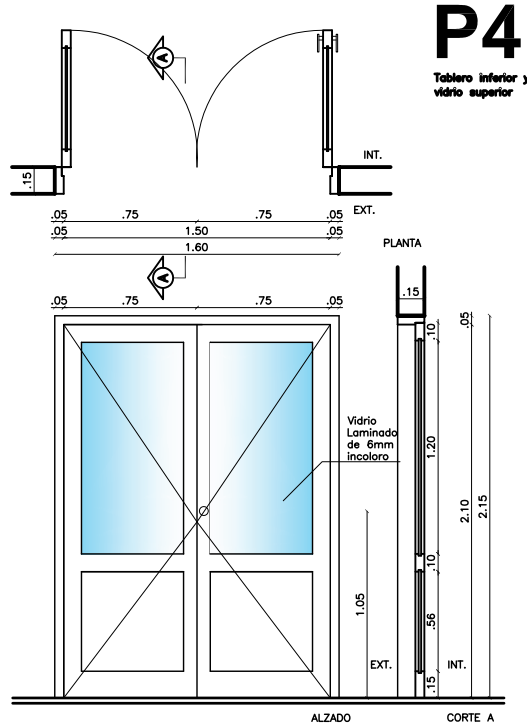

P4

Tipo: Tablero DOBLE de abrir. Madera de Cedro
Cantidad: 0000
Medidas: ancho: 1.60
alto: 2.10
Espesor: 2"
Marco: Madera de Lapacho
Contramarco: Madera de Cedro
Terminación: Sintetico semi-mate color grafito
Herrajes: Herrajes:
bisagras: 3 pares por unidad
tornillos: 30 por unidad
cerradura: 1 cerradura: tipo
Ubicación: Acceso salon VIP Niv. +16.80

P5

Tablero inferior y vidrio superior

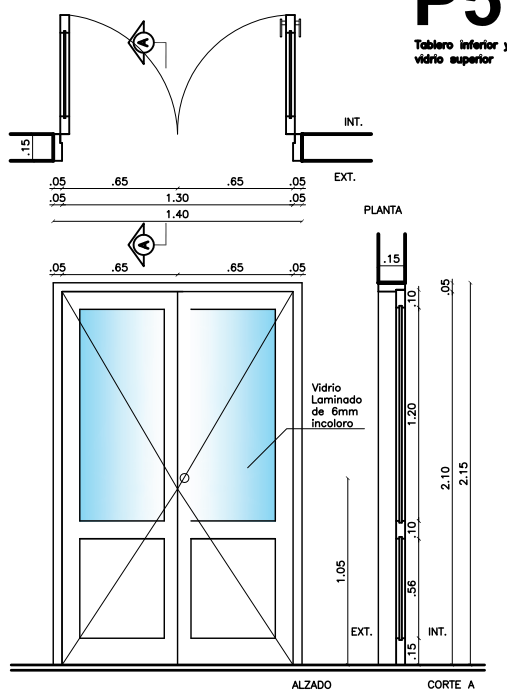

P4

Tipo: Tablero DOBLE de abrir. Madera de Cedro
Cantidad: 0000
Medidas: ancho: 1.60
alto: 2.10
Espesor: 2"
Marco: Madera de Lapacho
Contramarco: Madera de Cedro
Terminación: Sintetico semi-mate color grafito
Herrajes: Herrajes:
bisagras: 3 pares por unidad
tornillos: 30 por unidad
cerradura: 1 cerradura: tipo
Ubicación: Acceso salon VIP Niv. +16.80

P6

Tablero

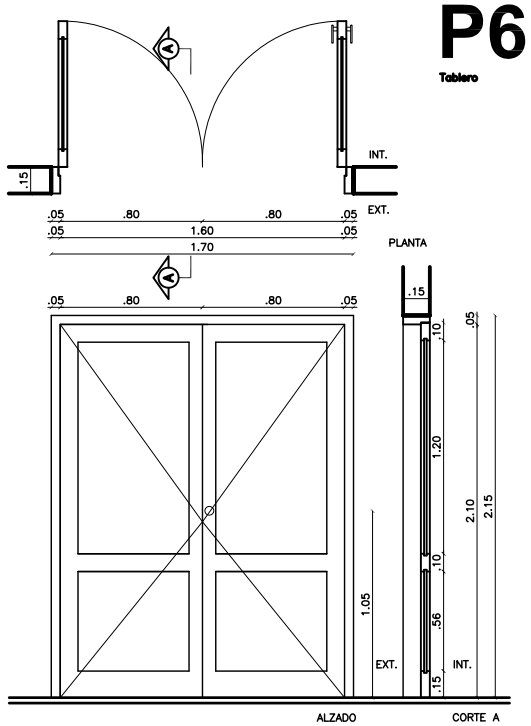

P5

Tipo: Tablero DOBLE de abrir. Madera de Cedro
Cantidad: 0000
Medidas: ancho: 1.60
alto: 2.10
Espesor: 2"
Marco: Madera de Lapacho
Contramarco: Madera de Cedro
Terminación: Sintetico semi-mate color grafito
Herrajes: Herrajes:
bisagras: 3 pares por unidad
tornillos: 30 por unidad
cerradura: 1 cerradura: tipo
Ubicación: Acceso salon VIP Niv. +16.80

PCF

PUERTA CORTA FUEGO

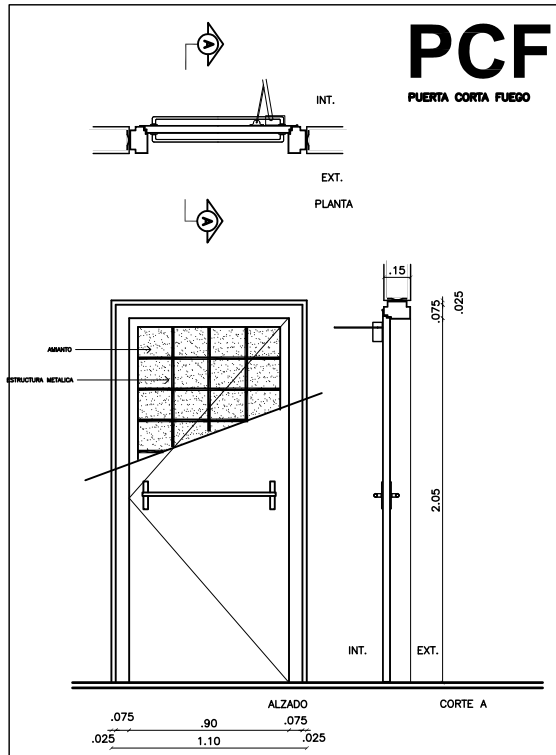

PCF

Tipo: puerta cortafuego chapa BWG n° 16, relleno de lana mineral o amianto
Cantidad: 3 unidades
Medidas: ancho: 0.90m.
alto: 2.10m.
Espesor: 2"
Marco: chapa doblada BWG n° 16 (0.15x 0.10)
Ubicación: esc. contra incendio- subsuelo, p. baja, 1° piso-

DETALLE PUERTA CORTAFUEGO
ESC. 1/2

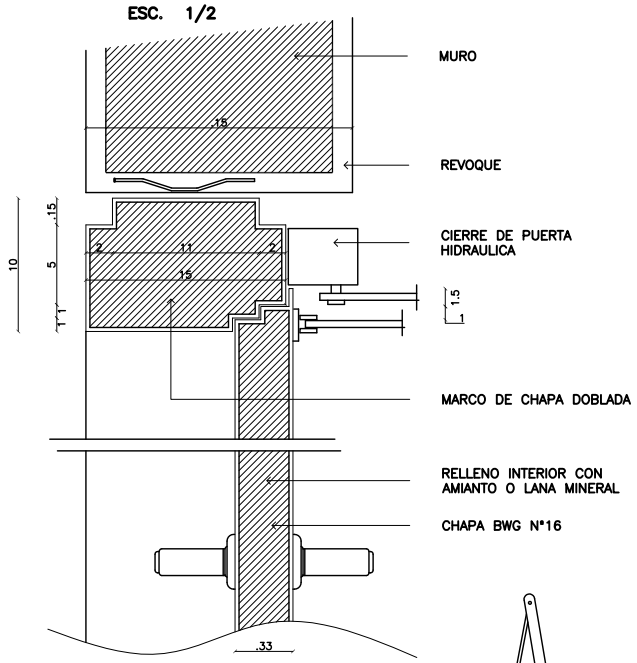

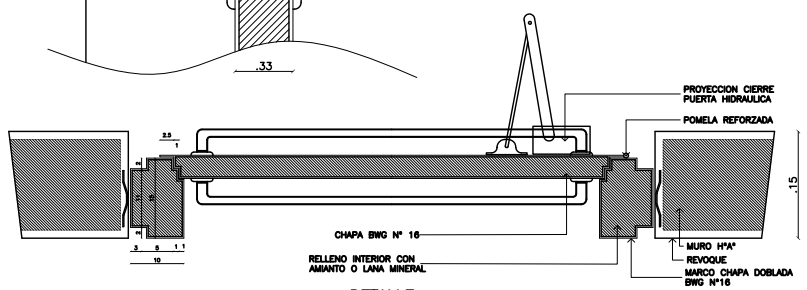

DETALLE
ESC. 1/5

DETALLE DE ABERTURAS

Ministerio Público Ayopbiá del Paraguay — DIRECCION DE OBRAS Y PROYECTOS	MINISTERIO PUBLICO FISCALIA GENERAL DEL ESTADO PROYECTO DE SEDE REGIONAL-CIUDAD DE PEDRO JUAN CABALLERO
UBICACION:	JUAN.DE.AYOLAS.E/.MADAME.LYNCH.Y.PANCHITO.LOPEZ
PROPIETARIO:	MINISTERIOPUBLICO
DIRECCIÓN:	CHILE.E/YGATIMI.Y.JEJUI
PROFESIONAL:	DIRECCION.DE.OBRAS.Y.PROYECTOS — PAT.No: ·
DIRECCIÓN:	CHILE.E/YGATIMI.Y.JEJUI
CTA.CTE.CTRAL:	L2;M-116;S-III
SUP. TERRENO:	5524,74.M2 — SUP.A CONSTRUIR: 7.997 M2 — ESCALA: 1:20 — LAMINA N°: AD-01
PROFESIONAL	PROPIETARIO