ITEM N° 1

EL KIT PARA SISTEMA DE CONEXIÓN DE PISO DE Ø ½ DEBE CONTENER;
• Válvula Esférica de compresión PEAD 25 mm, con Salida De Tuerca Loca De ¾"
• Soporte Antivandálico de Acero Inoxidable, Empalme a compresión PEAD 25 mm con salida de Tuerca Loca De ¾"
• Chicote Para conexión PEAD 25 mm, con salida de Tuerca Loca de ¾"

IMAGEN REFERENCIAL:

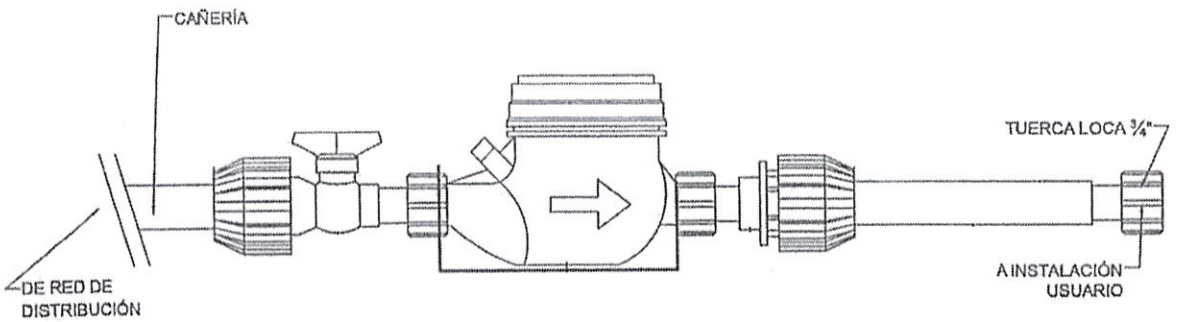

OBSERVACIÓN: *En un extremo del medidor se encuentra el filtro y en el opuesto se aloja la válvula anti retorno, las tuercas locas poseen asientos planos para hermetizar las uniones mediante juntas planas (incluidas en el kit de conexión).*

ITEM N° 2

El KIT PARA DE CABALLETES DE Ø ½" - SISTEMA DE CONEXIÓN DE PARED DEBE CONTENER;			
Descripción	**Material**	**Cantidad**	**Dimensión**
1- Dispositivo de entrada para medidor	Pvc	01	-
2- Prolongador MF con inserto	Pvc	01	DN – 1" X 1"
3- Junta de sello	Pvc flex	02	DN – 20 mm
3- Kit de fijación	-	01	-
4- Registro tuerca loca. Prolongadora mariposa	Pvc	01	DN – ¾" X 1"
5- Embalaje	-	01	-
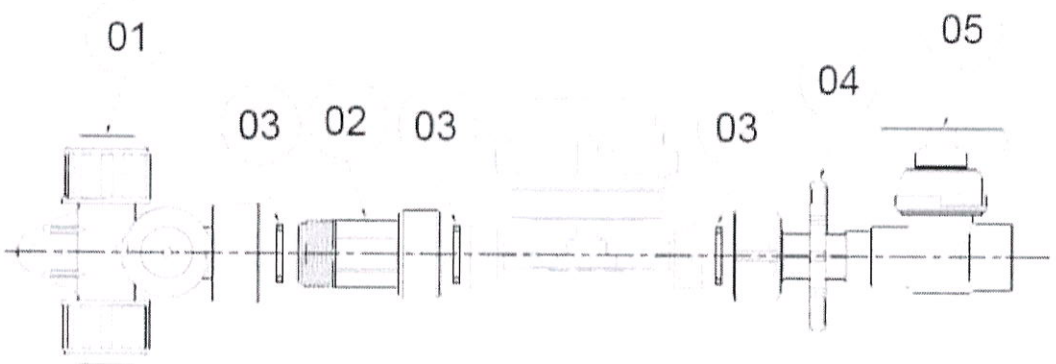
IMAGEN REFERENCIAL: