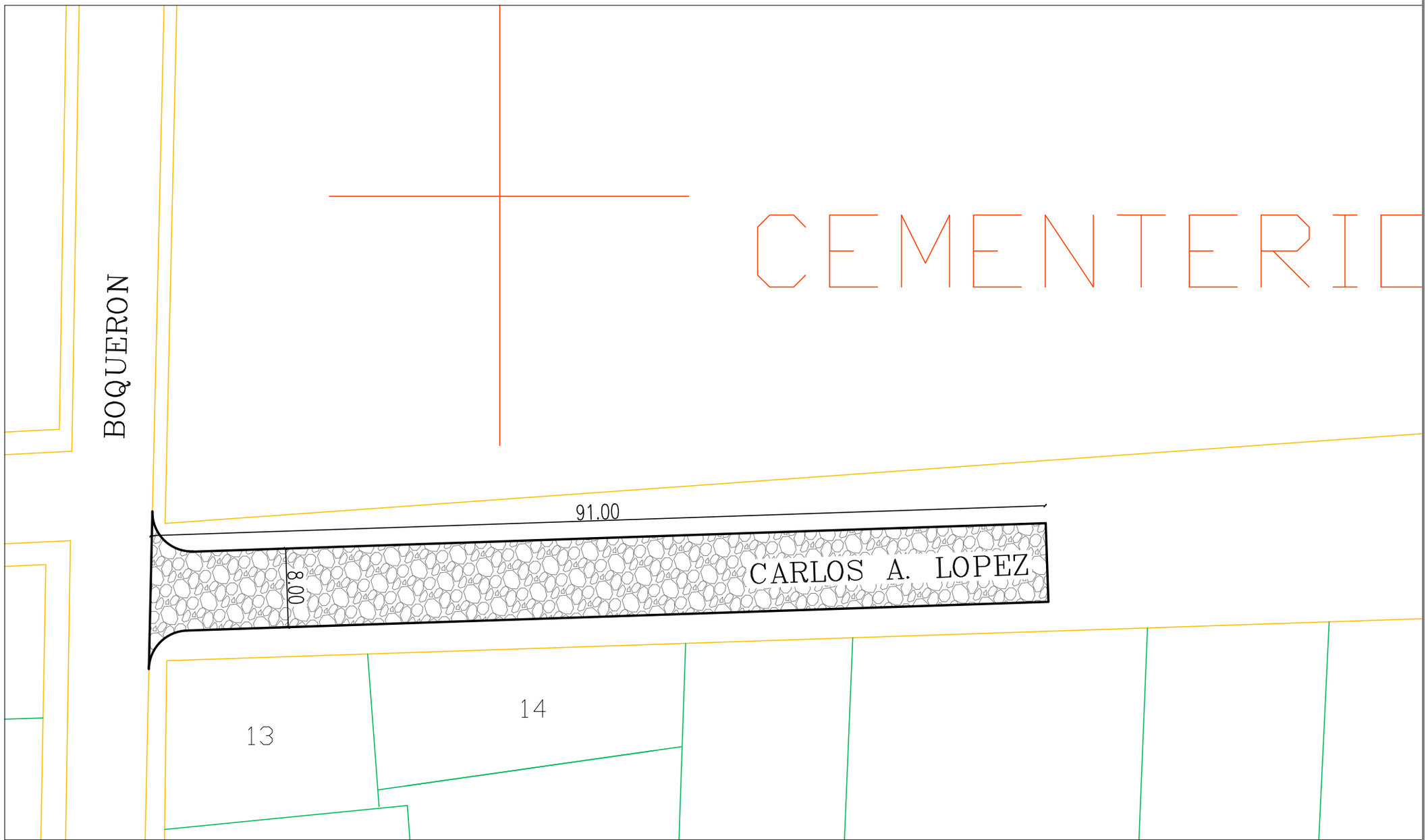

TOTAL SUPERFICIE =739,30 m2

PLANTA DE UBICACION
escala 1/500

SAN JOSE DE LOS ARROYOS	
PAVIMENTO TIPO EMPEDRADO Tramo "Zona Cementerio"	CENTRO