TIPOLOGIA DE BAÑO 4.40 x 6.15 CON TECHO DE TEJAS

Arq. David Román
Fiscal de Obras
Municipalidad de J. Augusto Saldivar

MINISTERIO DE EDUCACION Y CIENCIAS
DIRECCION DE INFRAESTRUCTURA

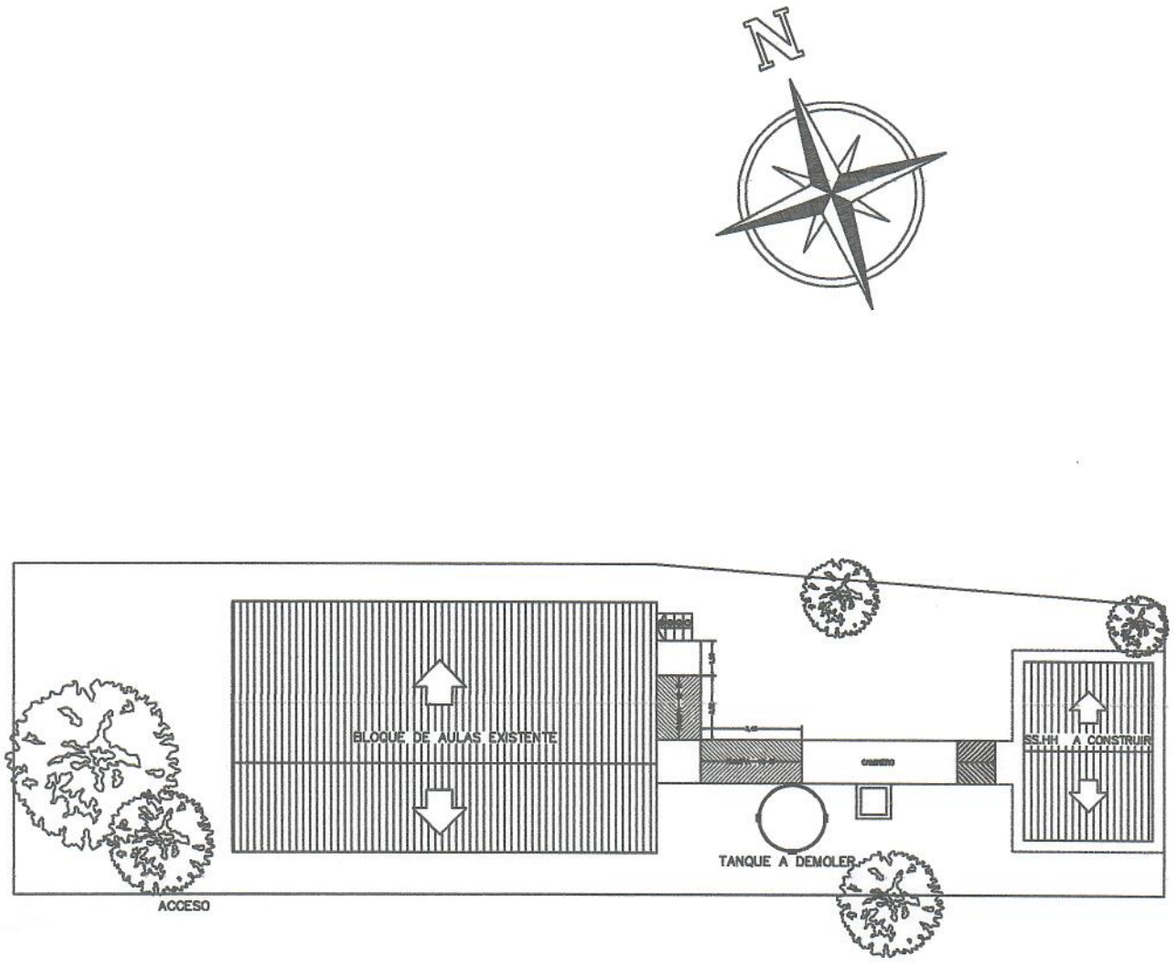

CALLE – EMPEDRADA

Arq. David Román
Fiscal de Obras
Municipalidad de J. Augusto Saldivar

MINISTERIO DE EDUCACION Y CIENCIAS DIRECCION DE INFRAESTRUCTURA		
PROYECTO	Baño tipo de 4,40 x 6,15 con techo de tejas	01
Planta de Ubicacion	escala S/E	

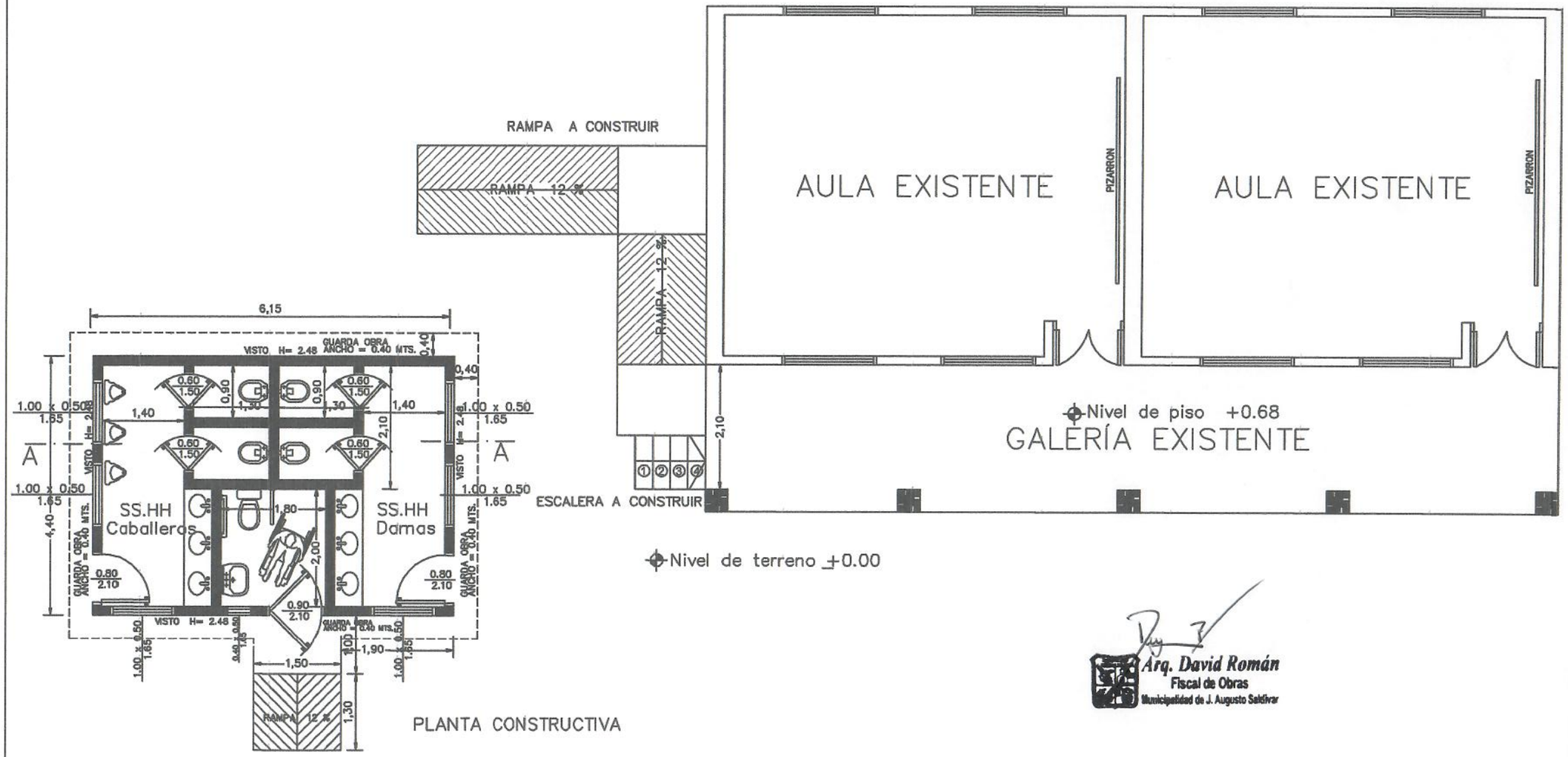

Arq. David Román
Fiscal de Obras
Municipalidad de J. Augusto Saldivar

MINISTERIO DE EDUCACION Y CIENCIAS
DIRECCION DE INFRAESTRUCTURA

PROYECTO	Baño tipo de 4,40 x 6,15 con techo de tejas	02
	Planta Constructiva escala S/E	

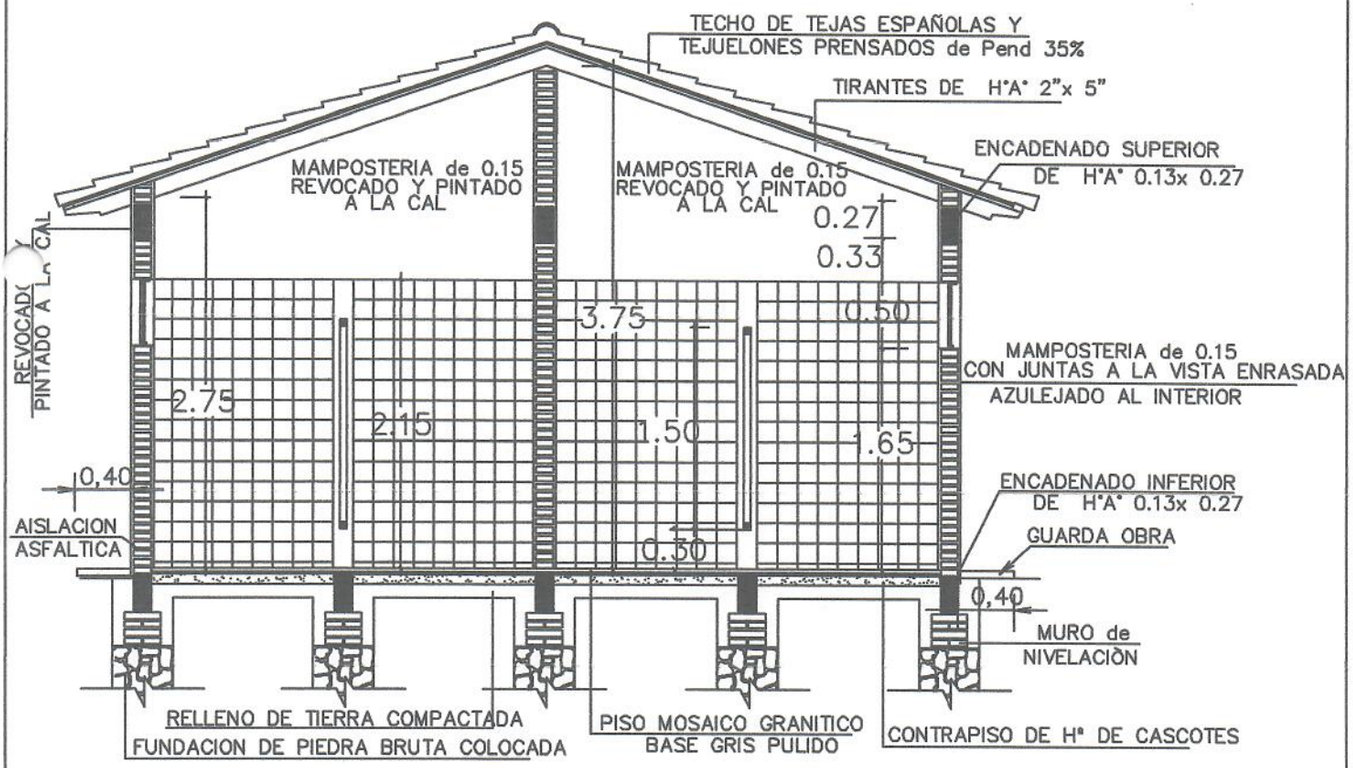

CORTE A A

Arq. David Román
Fiscal de Obras
Municipalidad de J. Augusto Saldivar

MINISTERIO DE EDUCACION Y CIENCIAS DIRECCION DE INFRAESTRUCTURA		
PROYECTO	Baño tipo de 4,40 x 6,15 con techo de tejas	03
	Corte AA escala 1 / 50	

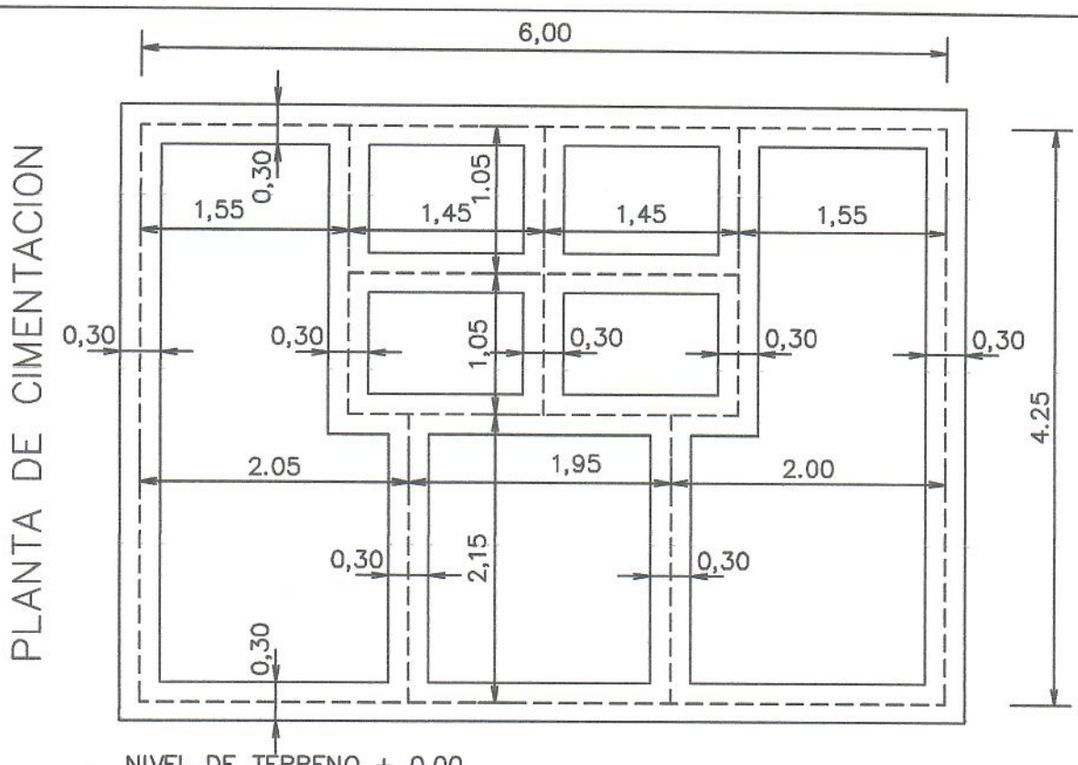

NIVEL DE TERRENO + 0.00

NIVEL INFERIOR DE FUNDACION EN PAREDES EXTERNAS Y CUMBRERA – 1.00 mts.–

NIVEL INFERIOR DE FUNDACION EN PAREDES INTERNAS – 0.50 mts.–

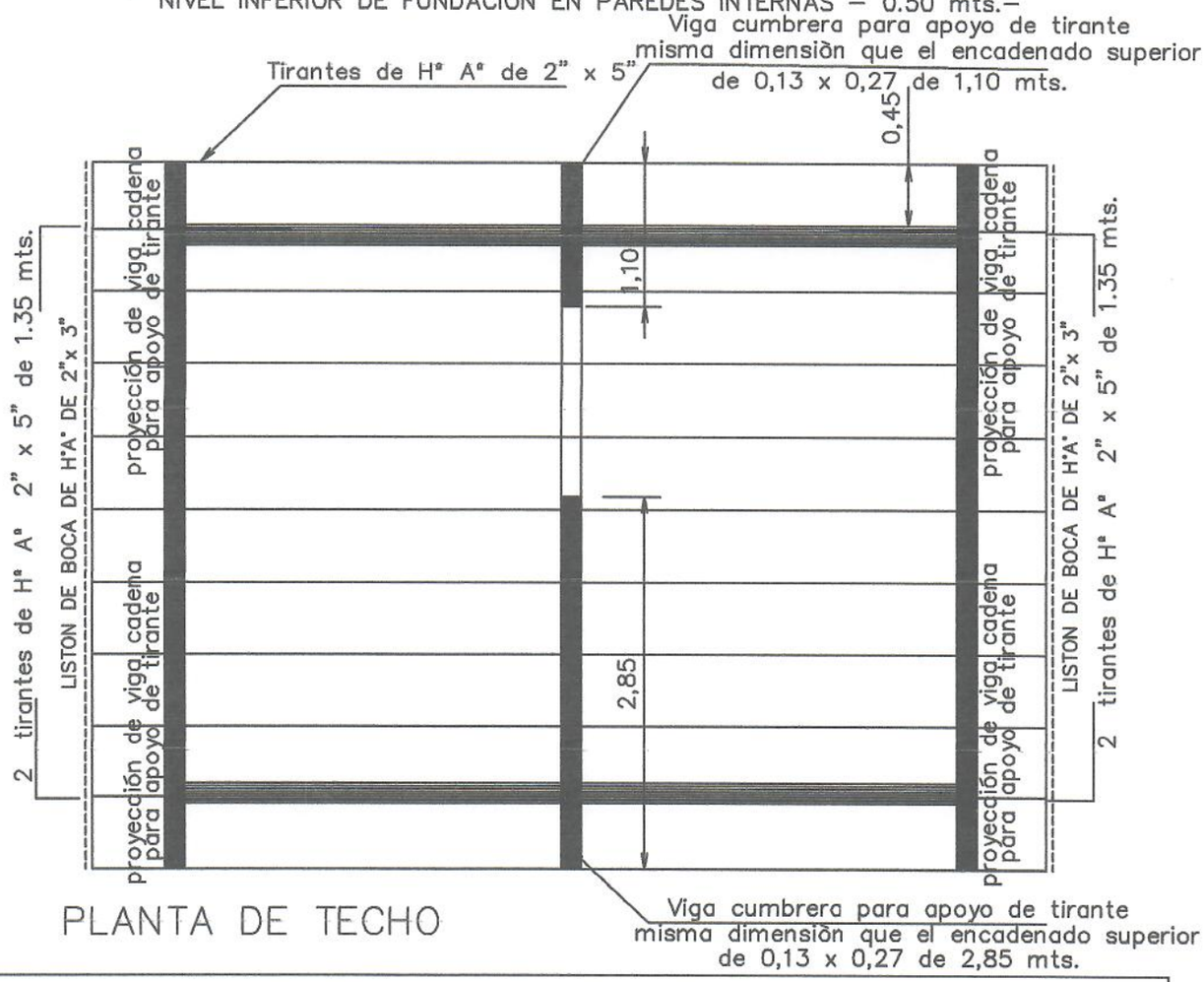

PLANTA DE TECHO

MINISTERIO DE EDUCACION Y CIENCIAS

DIRECCION DE INFRAESTRUCTURA

PROYECTO	Baño tipo de 4,40 x 6,15 con techo de tejas	04
	Planta de Cimentaciòn y Techo escala 1 / 50	

Arq. David Román
Fiscal de Obras
Municipalidad de J. Augusto Saldivar

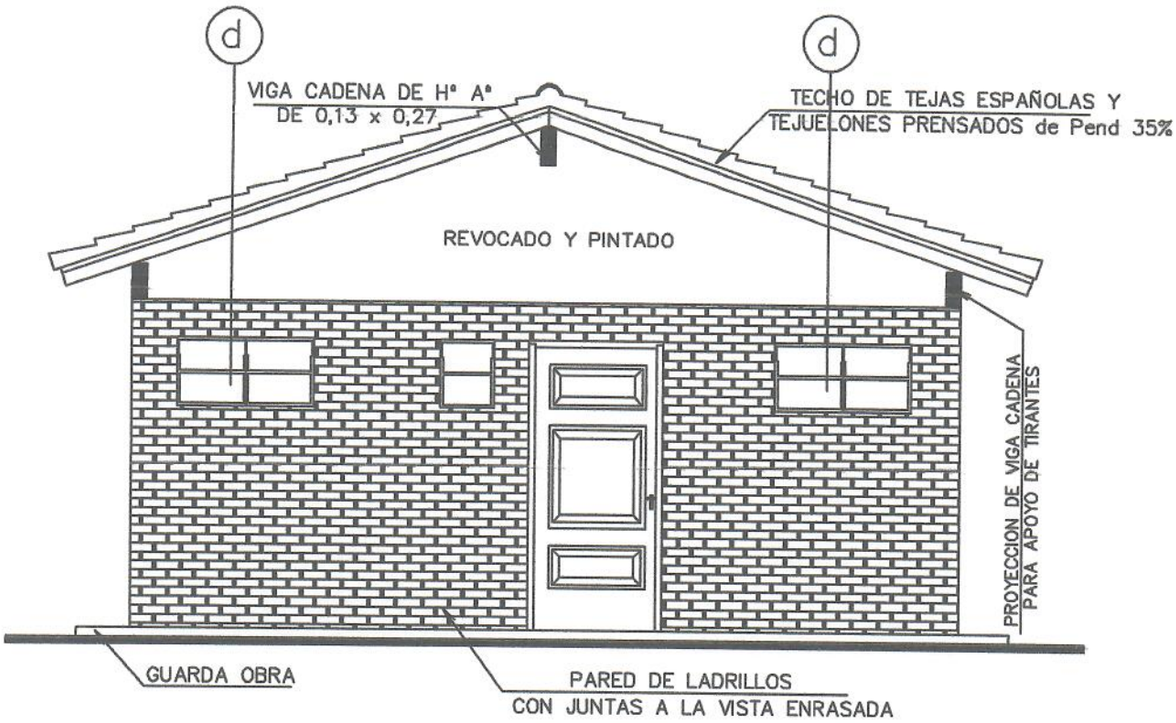

FACHADA FRONTAL

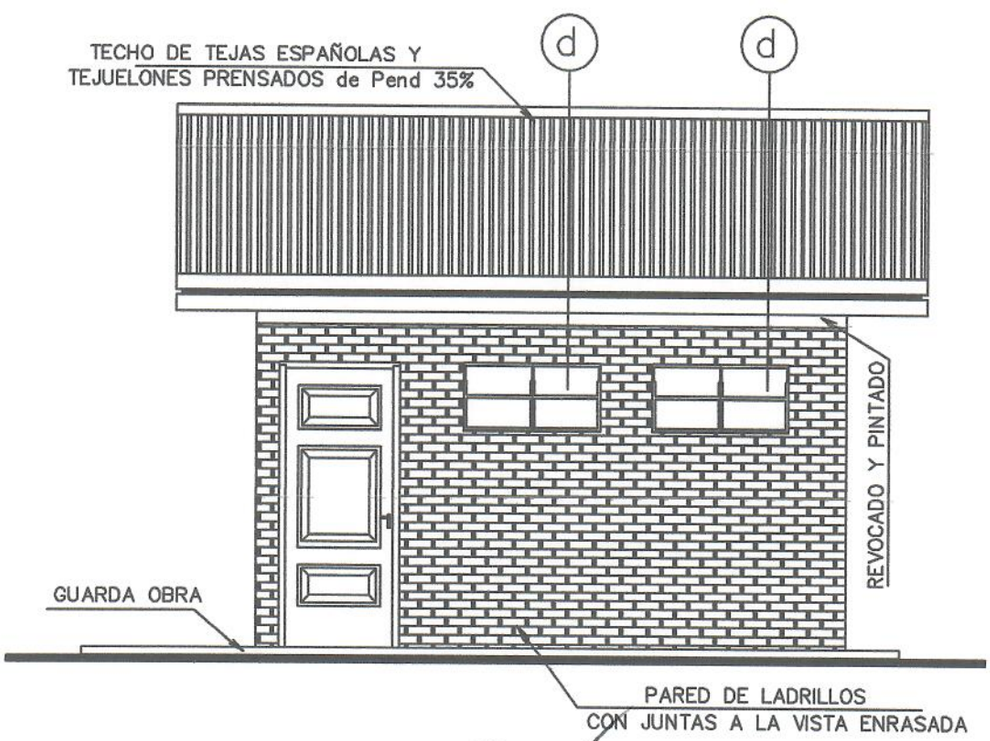

Arq. David Román
Fiscal de Obras
Municipalidad de J. Augusto Saldívar

FACHADA LATERAL

MINISTERIO DE EDUCACION Y CIENCIAS DIRECCION DE INFRAESTRUCTURA		
PROYECTO	Baño tipo de 4,40 x 6,15 con techo de tejas	05
Fachada Frontal y Lateral	escala 1 / 50	

PLANTA de DESAGUE CLOACAL

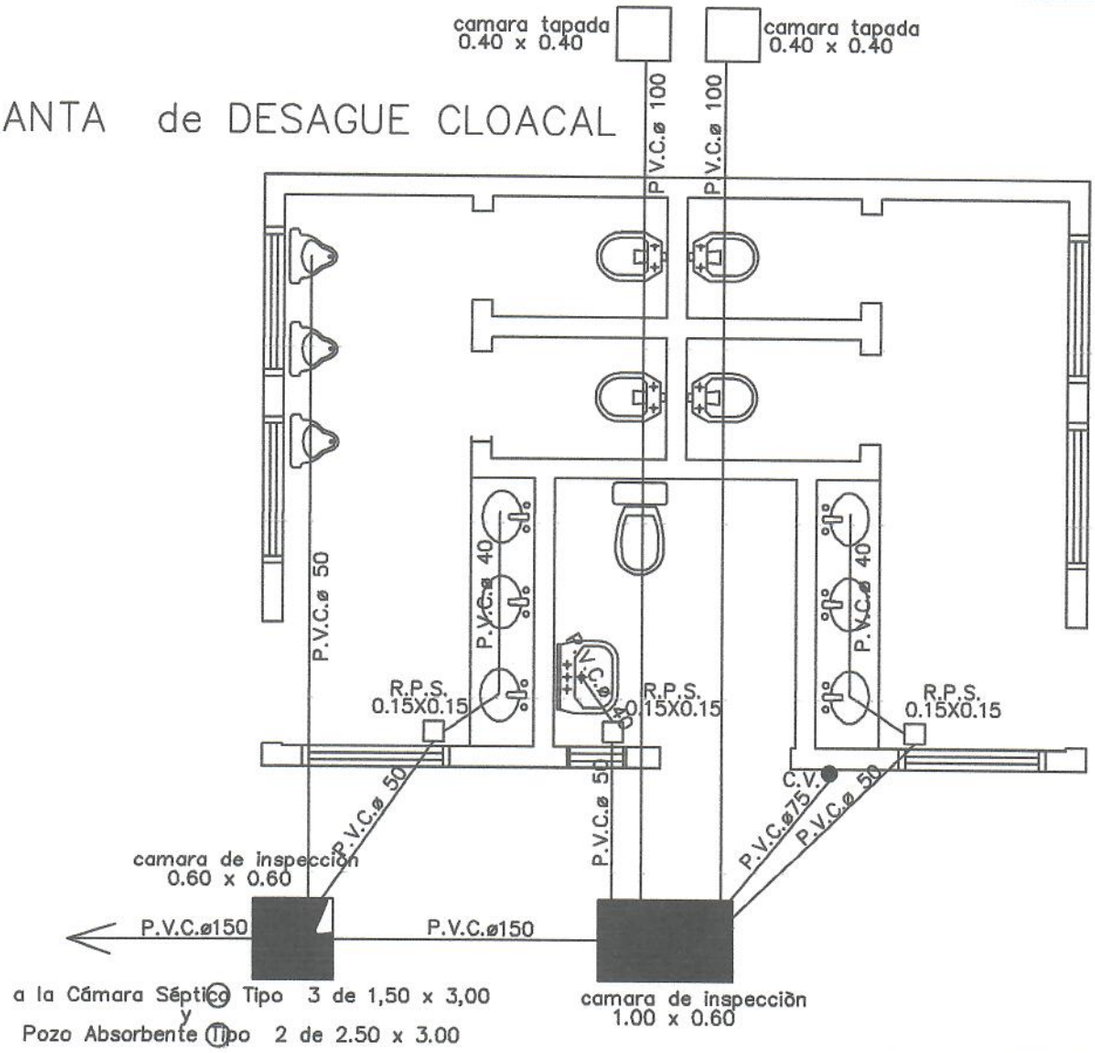

PLANTA de AGUA CORRIENTE

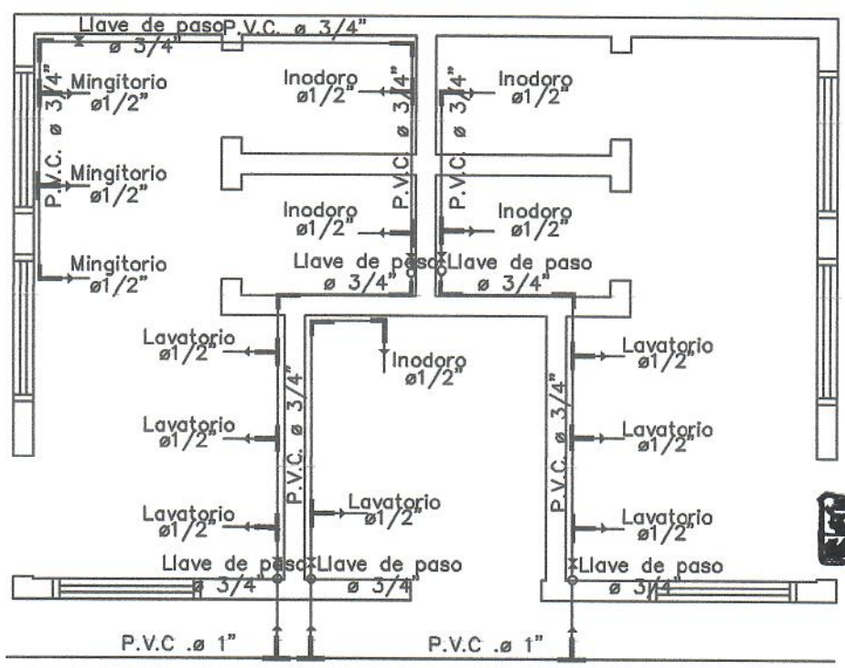

Arq. David Román
Fiscal de Obras
Municipalidad de J. Augusto Saldivar

MINISTERIO DE EDUCACION Y CIENCIAS

DIRECCION DE INFRAESTRUCTURA

PROYECTO	Baño tipo de 4,40 x 6,15 con techo de tejas	06
Planta de Desague Cloacal y Agua Corriente escala 1 / 50		

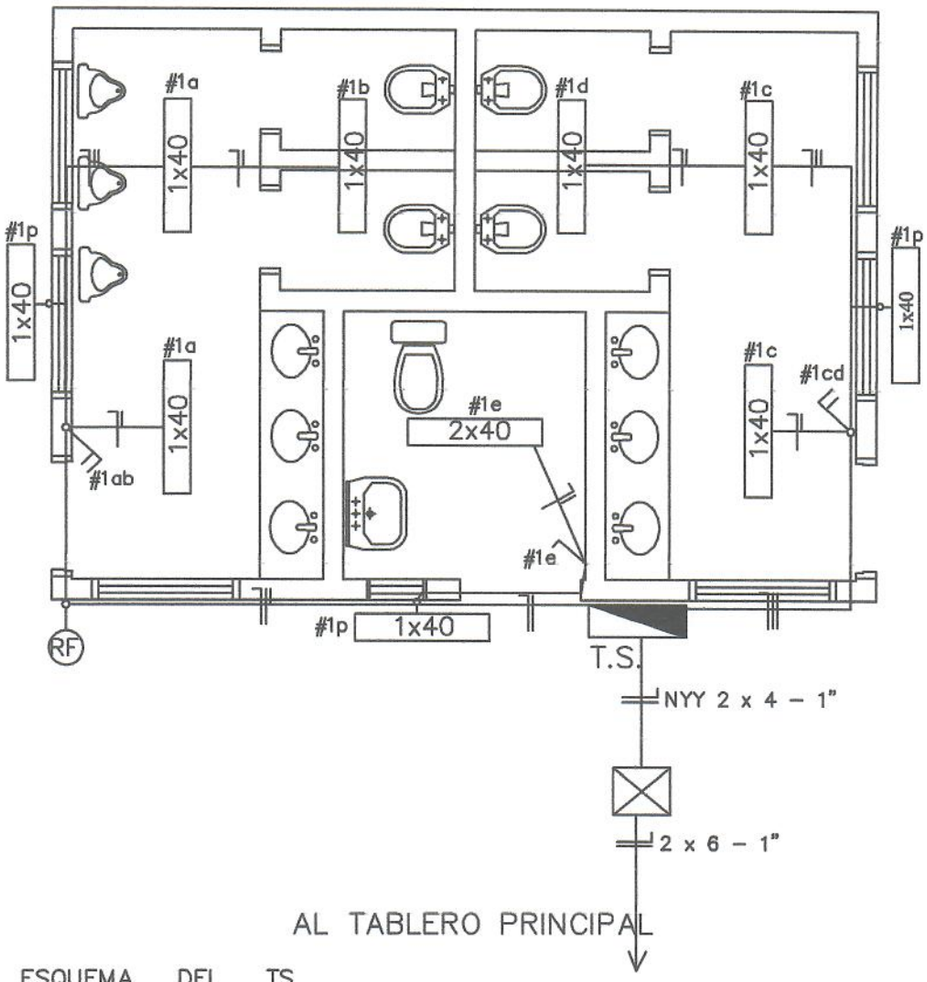

ESQUEMA DEL TS
AL TABLERO GENERAL

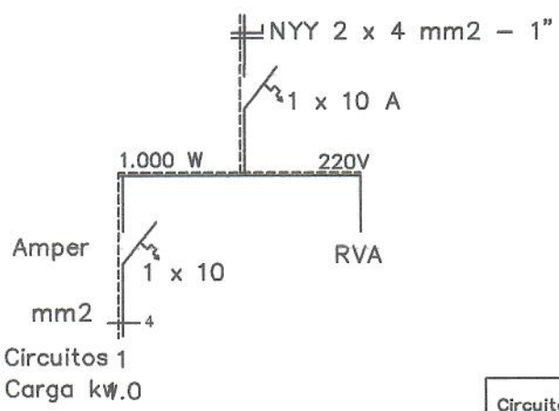

Arq. David Román
Fiscal de Obras
Municipalidad de J. Augusto Sánchez

DETALLE DE CARGA T.S.

Circuitos	Fluorescentes 1x40w	Tomas Watt	Otras cargas	T O T A L	
#1	10 x 100			1.000	
T O T A L					1.000 W

MINISTERIO DE EDUCACION Y CIENCIAS

DIRECCION DE INFRAESTRUCTURA

PROYECTO	Baño tipo de 4,40 x 6,15 con techo de tejas	07
	Instalaciòn Elèctrica escala 1 / 50	

Detalle de Ventana Balancin

ventana balancin tipo (d)

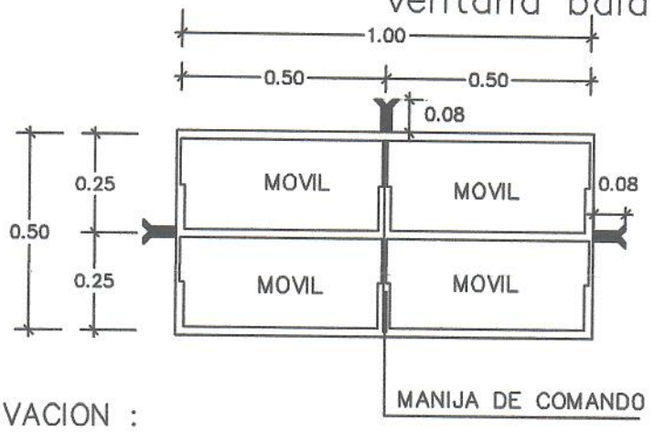

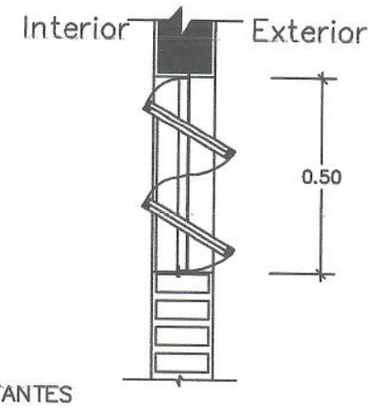

OBSERVACION :

NO DEBE TENER TERMINACIONES EN PUNTAS O CORTANTES

Detalle de Tirante de Hª Aª de 2" x 5"

Detalle de Corte de Cimentaciòn

Para paredes de 0,15

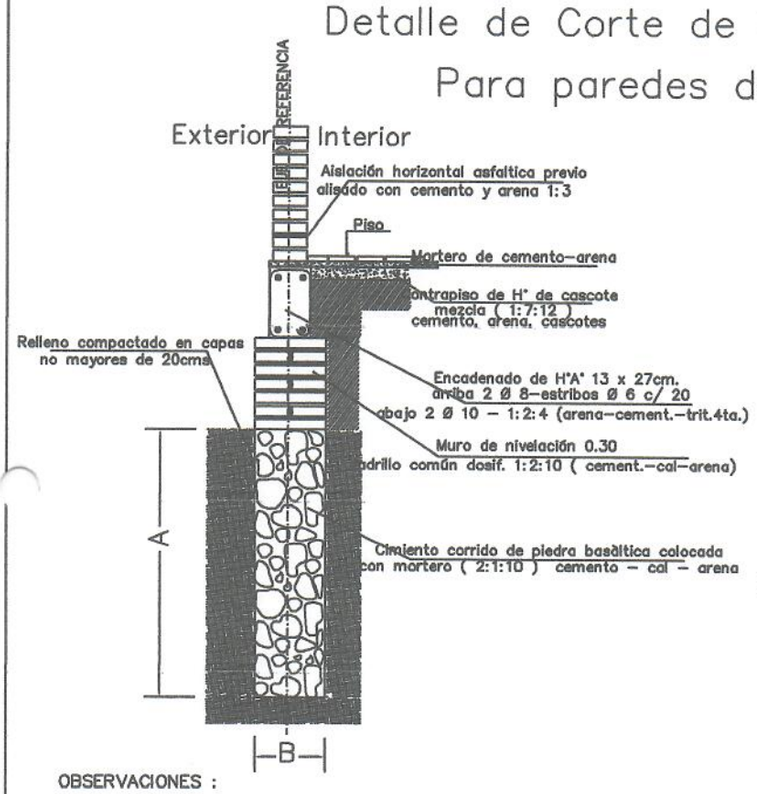

Detalle Encadenado de Hª Aª de 13 x 27

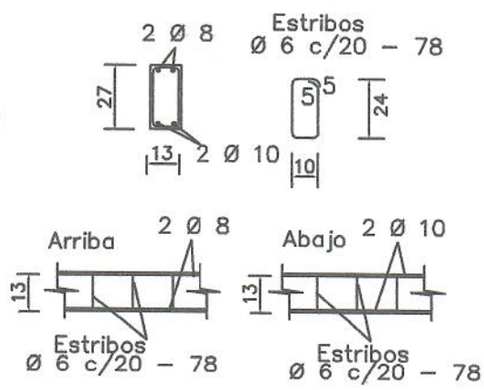

OBSERVACIONES :

1.– LA ALTURA DEL MURO DE NIVELACIÓN SERA VARIABLE EN TODOS LOS CASOS DEPENDIENDO DE LA SITUACION DEL TERRENO

2.– CIMENTACION A = 1,00 o 0,50 mts. DEPENDIENDO DE LA UBICACIÒN
B = 0,50 o 0,30 mts. DEPENDIENDO DE LA UBICACIÒN

Arq. David Romá
Fiscal de Obras
Municipalidad de J. Augusto S.

MINISTERIO DE EDUCACION Y CIENCIAS DIRECCION DE INFRAESTRUCTURA		
PROYECTO	Baño tipo de 4,40 x 6,15 con techo de tejas	08
Detalle Varios	sin escala	

Detalle de Camara Sèptica

Planta

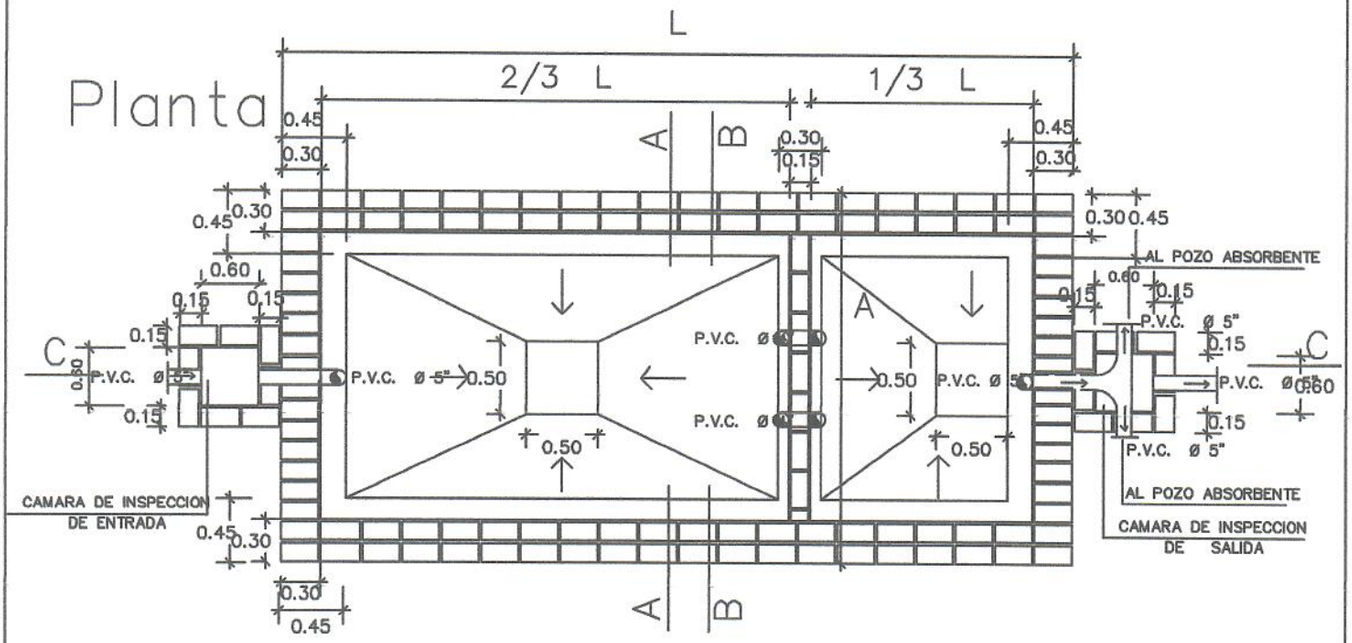

Corte CC

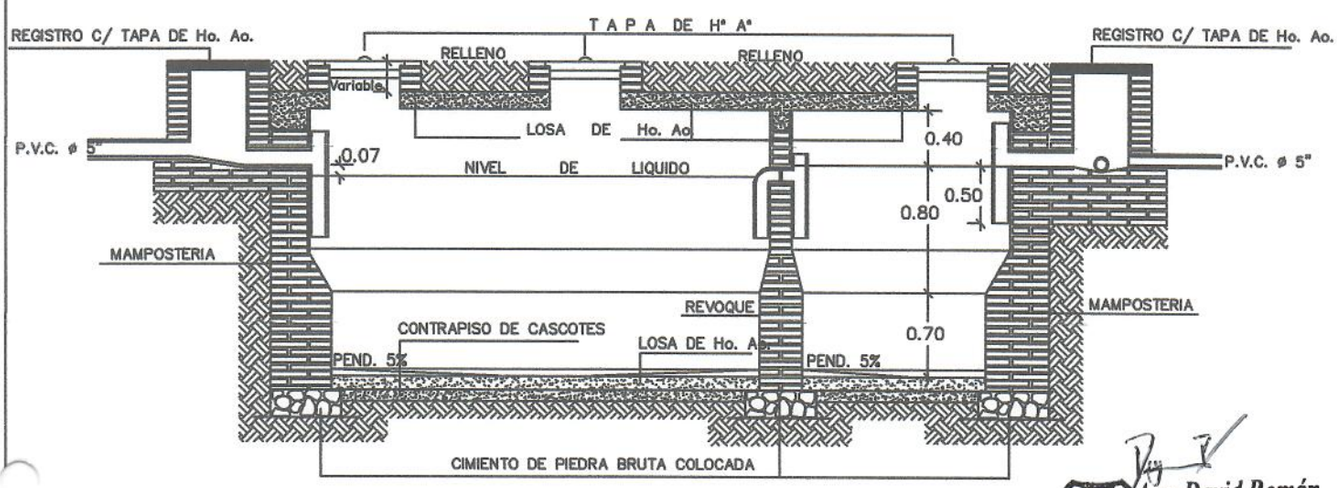

Arq. David Román
Fiscal de Obras
Municipalidad de J. Augusto Saldívar

CAMARA SEPTICA MEDIDAS		
TIPO	L	A
1	6.00 mts.	3.00 mts.
2	5.00 mts.	2.00 mts.
3	3.00 mts.	1.50 mts.

REVOQUES INTERNO DE CAMARA		
1 CAPA	1:1/2:4 (CEMENTO,CAL, ARENA)	ESP. 1cm.
2 CAPA	1:2 (CEMENTO,ARENA)	ESP. 0.8cm.
3 CAPA	1 (CEMENTO)	ESP. 0.2cm.

MINISTERIO DE EDUCACION Y CIENCIAS
DIRECCION DE INFRAESTRUCTURA

PROYECTO	Baño tipo de 4,40 x 6,15 con techo de tejas	09
Detalle de Camara Sèptica	sin escala	

Detalle de Camara Sèptica

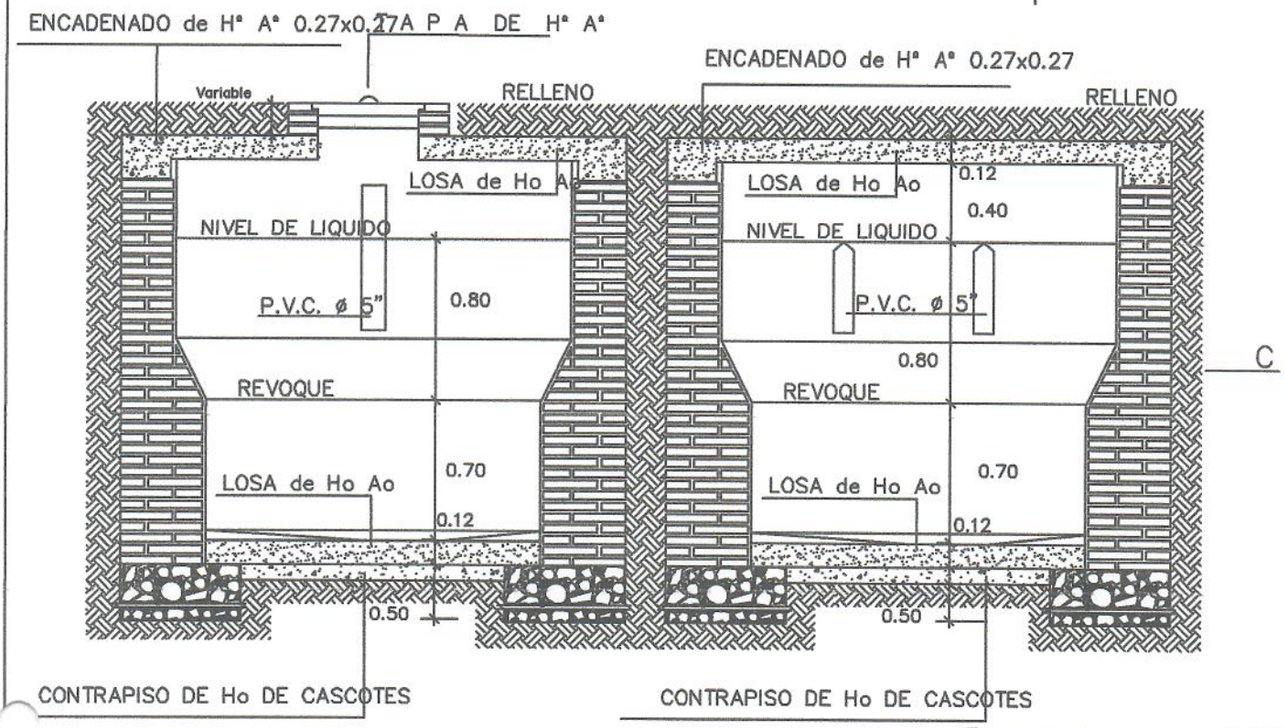

Corte AA

Corte BB

Detalle de losa tapa de camara sèptica

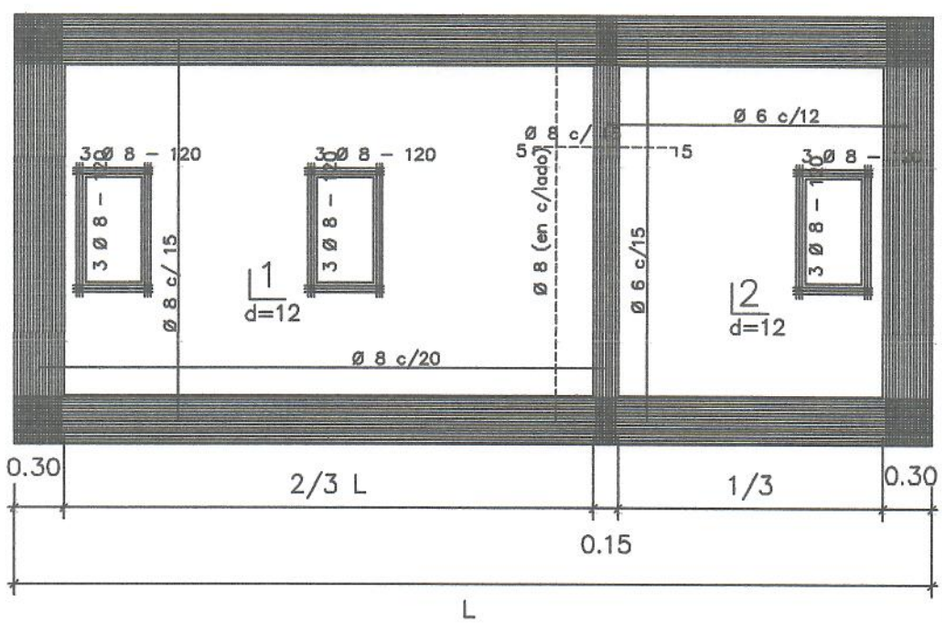

Arq. David Román
Fiscal de Obras
Municipalidad de J. Augusto Saldívar

MINISTERIO DE EDUCACION Y CIENCIAS DIRECCION DE INFRAESTRUCTURA		
PROYECTO	Baño tipo de 4,40 x 6,15 con techo de tejas	10
Detalle de Camara Sèptica	sin escala	

Detalle de losa tapa del pozo absorbente

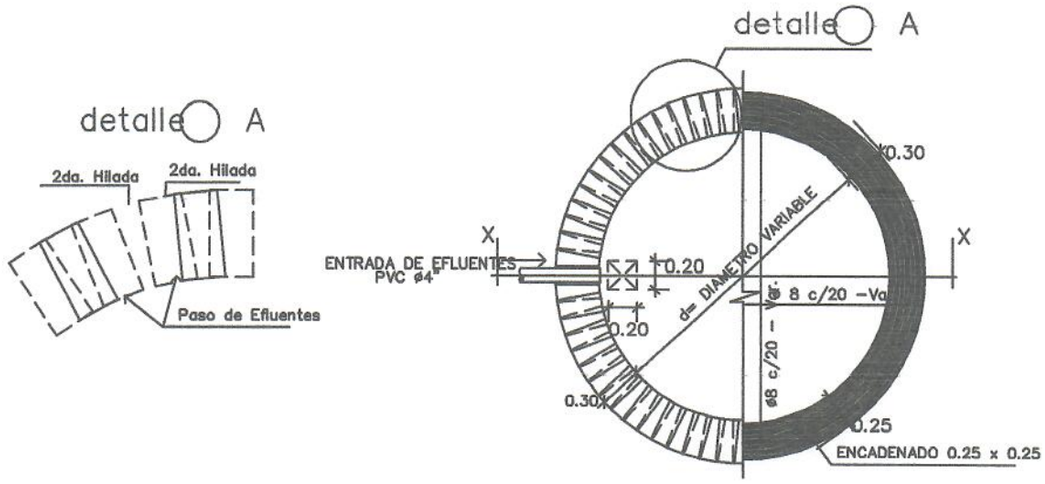

Corte AA

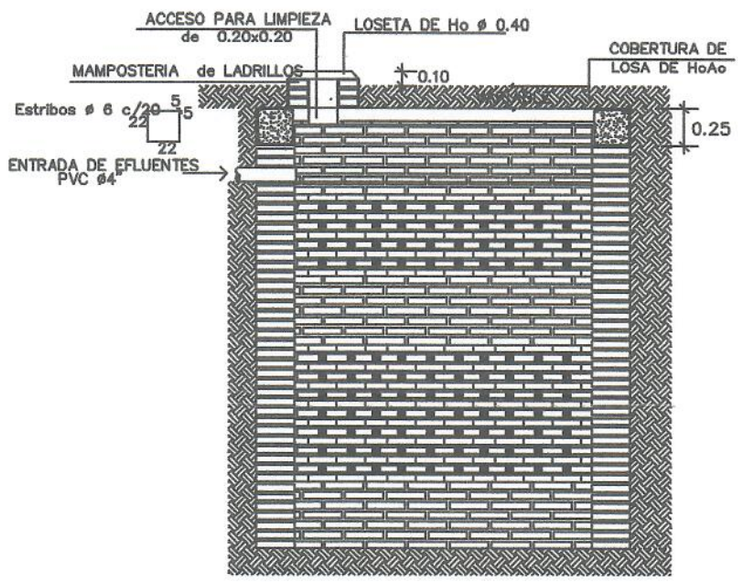

POZO ABSORBENTE MEDIDAS		
TIPO	d	h
1	2.00mts.	2.50mts.
2	2.50mts.	3.00mts.
3	3.00mts.	3.00mts.

Arq. David Román
Fiscal de Obras
Municipalidad de J. Augusto Saldívar

MINISTERIO DE EDUCACION Y CIENCIAS DIRECCION DE INFRAESTRUCTURA		
PROYECTO	Baño tipo de 4,40 x 6,15 con techo de tejas	11
Detalle de Pozo Absorvente	sin escala	

Puerta Placa de 0,60 x 1,50
Tipo Vaiven (boxes en baño)

Alzado
Vista exterior

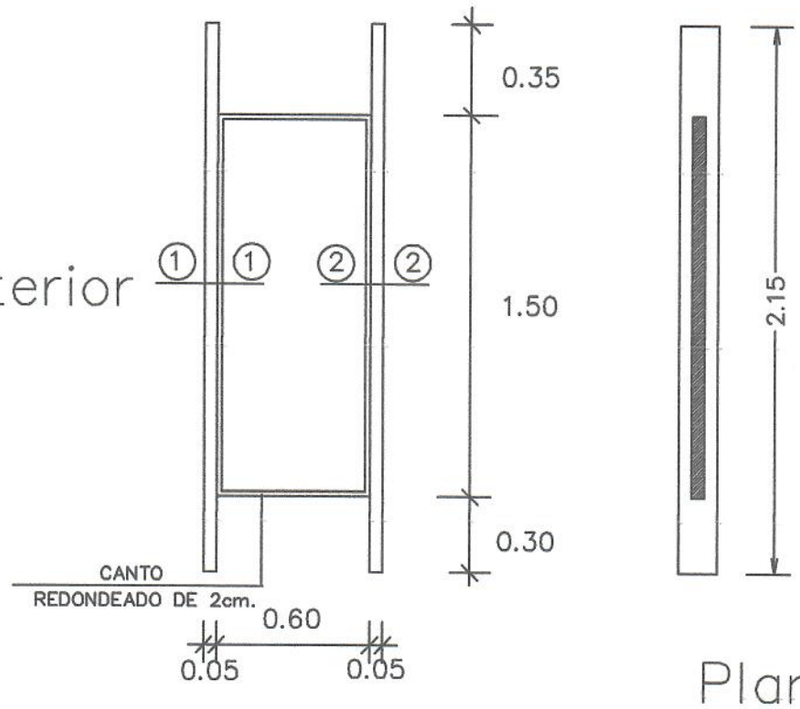

Planta

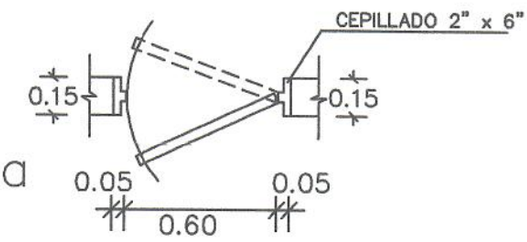

Detalle de Corte – Planta

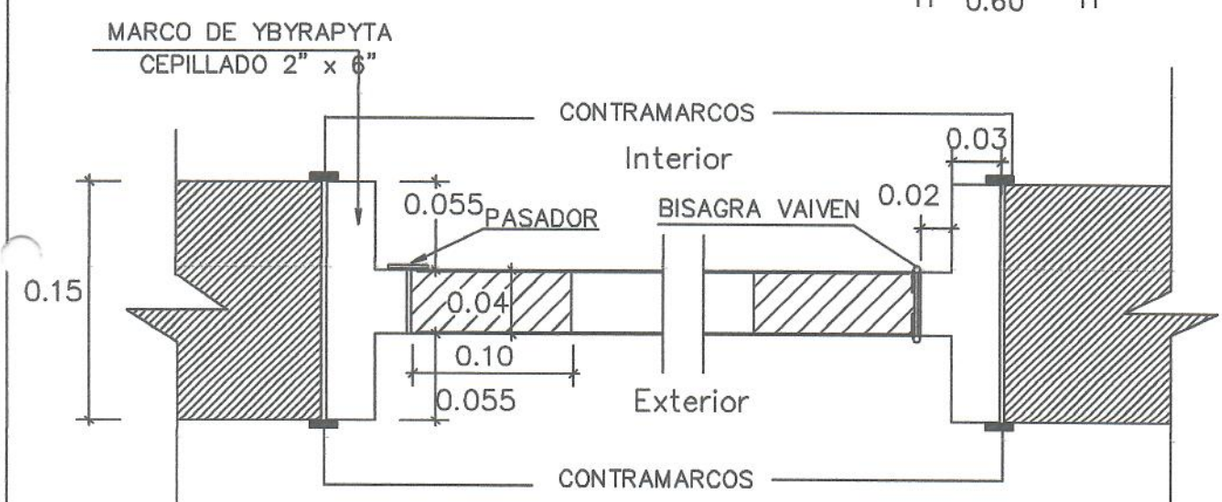

DETALLE 1 – 1 DETALLE 2 – 2

Arq. David Roma
Fiscal de Obras
Municipalidad de J. Augusto Saiz

MINISTERIO DE EDUCACION Y CIENCIAS DIRECCION DE INFRAESTRUCTURA		
PROYECTO	Baño tipo de 4,40 x 6,15 con techo de tejas	12
Detalle de Puerta en Boxes	sin escala	

Puerta Tablero de 0,80 x 2,10

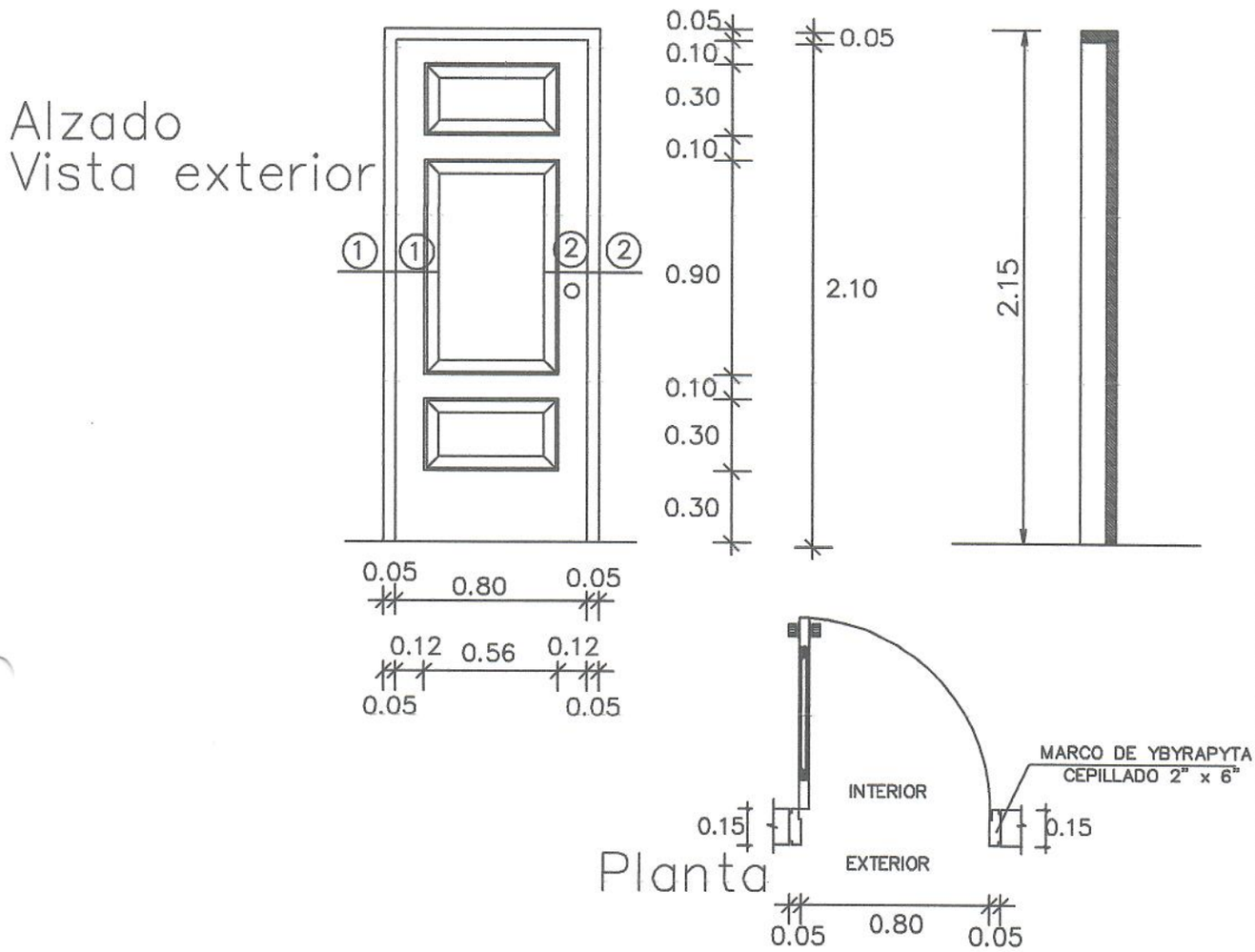

Detalle de Corte – Planta

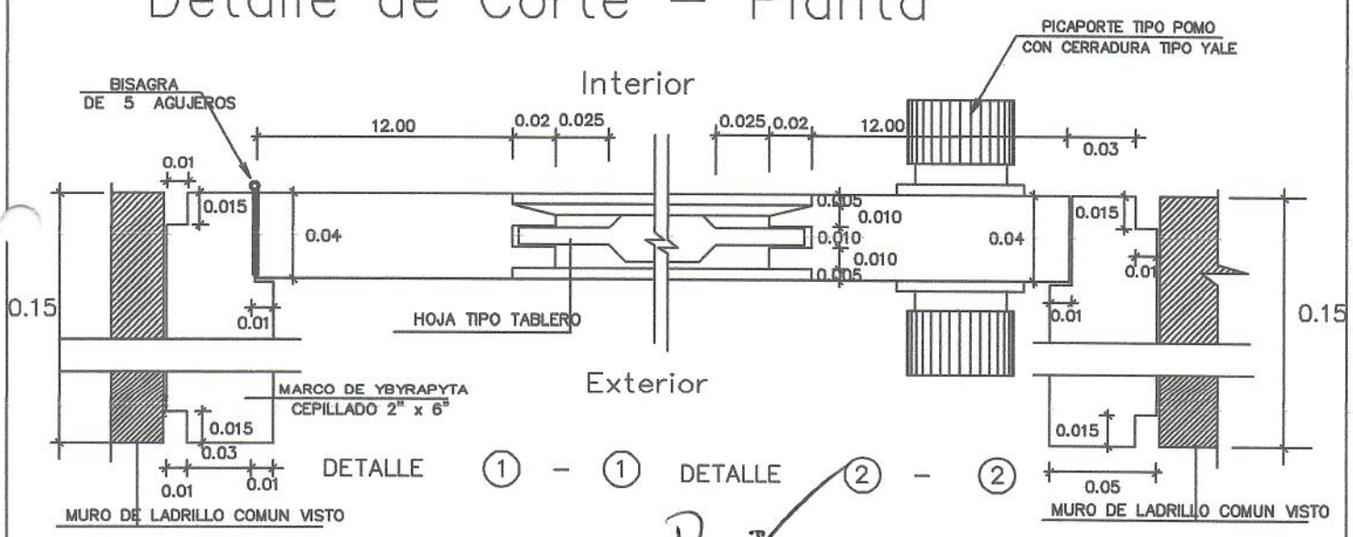

Arq. David Román
Fiscal de Obras
Municipalidad de J. Augusto Saldívar

MINISTERIO DE EDUCACION Y CIENCIAS DIRECCION DE INFRAESTRUCTURA		
PROYECTO	Baño tipo de 4,40 x 6,15 con techo de tejas	13
Detalle de Puerta Tablero de 0,80 x 2,10 sin escala		

Puerta Tablero de 0,90 x 2,10 Tipo Vaiven

Alzado
Vista exterior

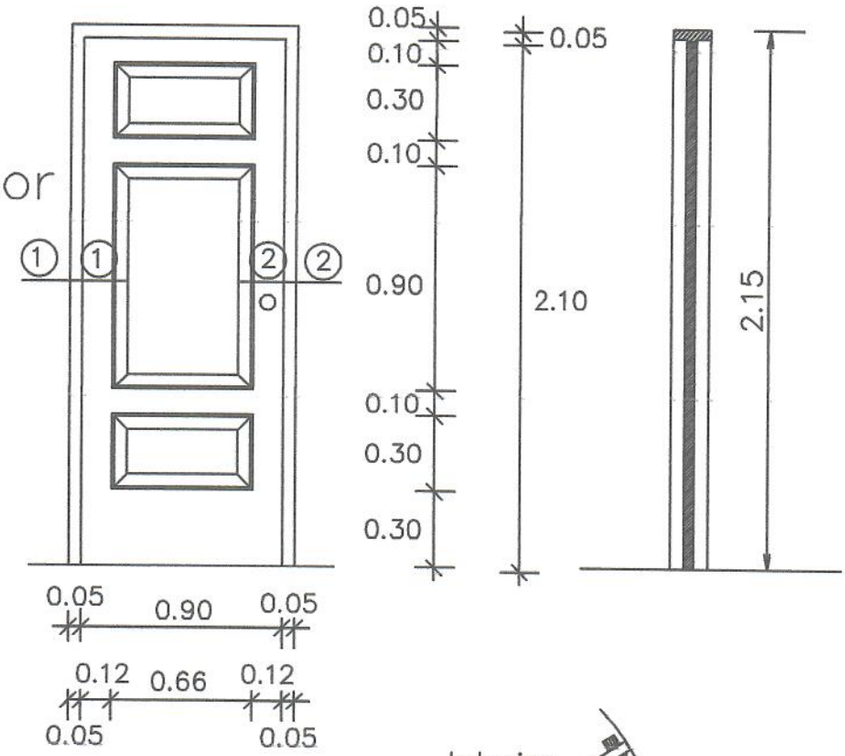

Planta

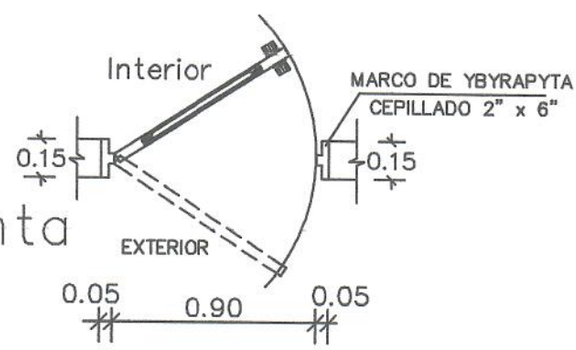

Detalle de Corte – Planta

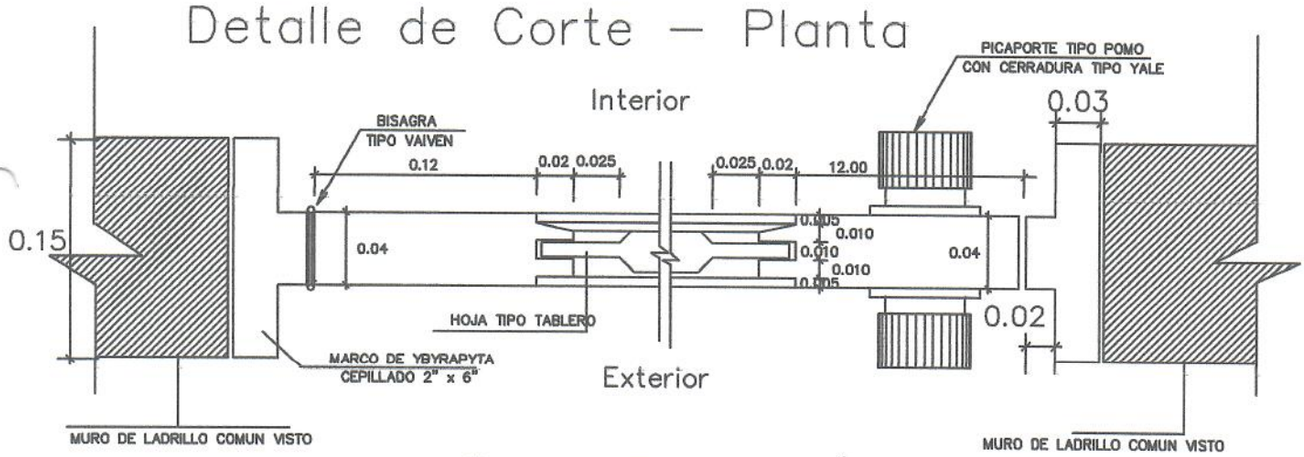

DETALLE (1) – (1) DETALLE (2) – (2)

Arq. David Román
Fiscal de Obras
Municipalidad de J. Augusto Saldivar

MINISTERIO DE EDUCACION Y CIENCIAS
DIRECCION DE INFRAESTRUCTURA

PROYECTO	Baño tipo de 4,40 x 6,15 con techo de tejas	14
	Detalle de Puerta Tablero de 0,90 x 2,10 sin escala	