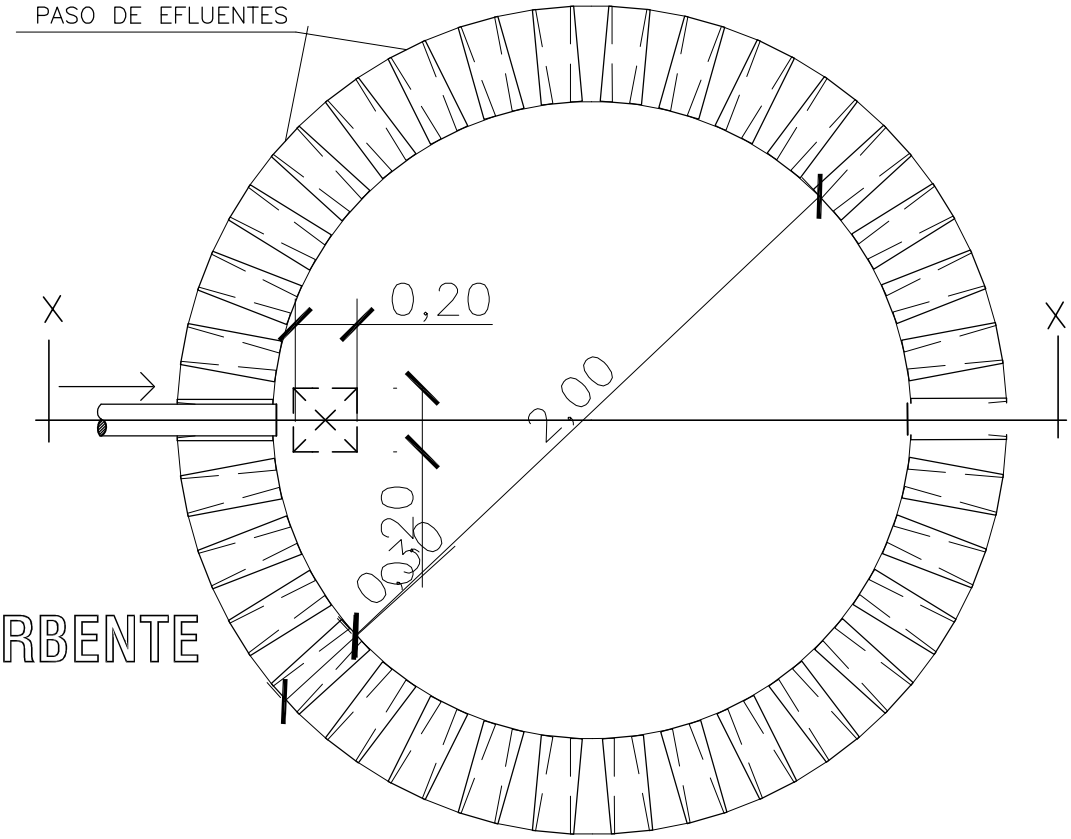

PLANTA POZO ABSORBENTE

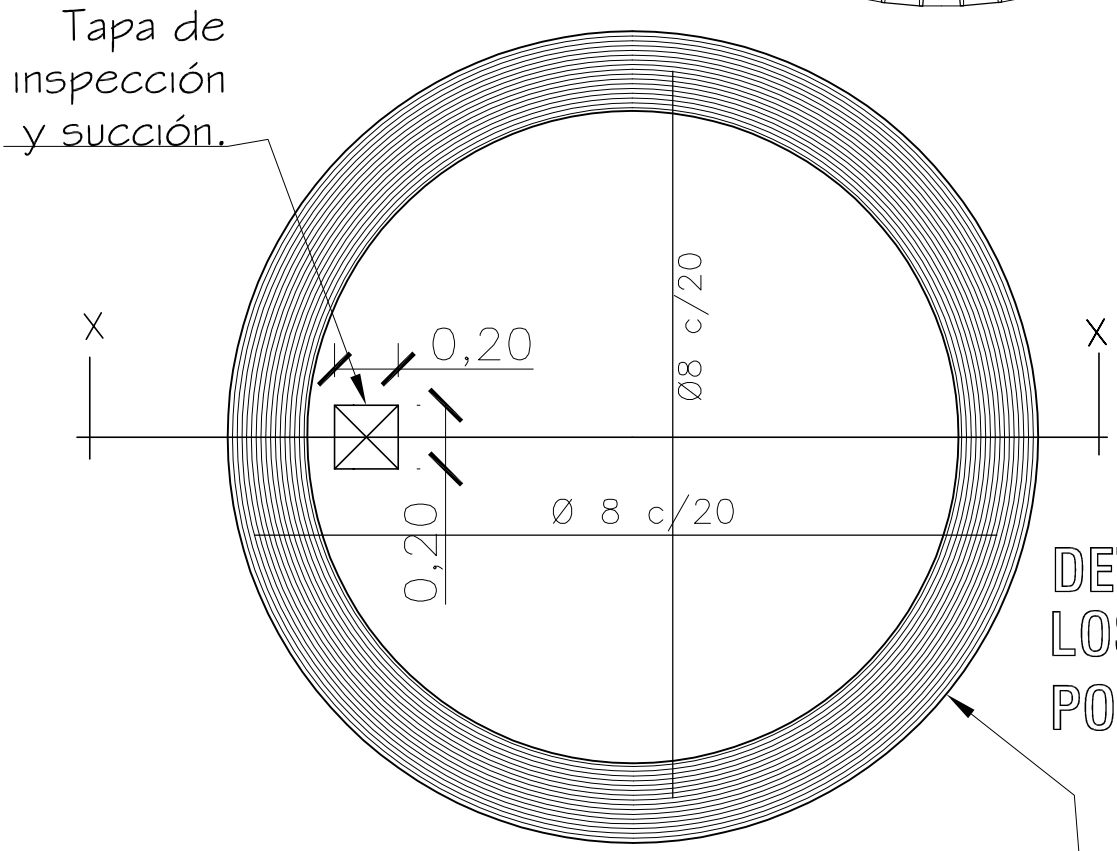

DETALLE DE LOSA TAPA POZO ABSORBENTE

MINISTERIO DE EDUCACION Y CULTURA COORDINACION DE INFRAESTRUCTURA	5
SSHH TIPO RURAL DE 400 X 2.55	