TRAZADO Y DIMENSIONES NUEVAS

Vista Lateral

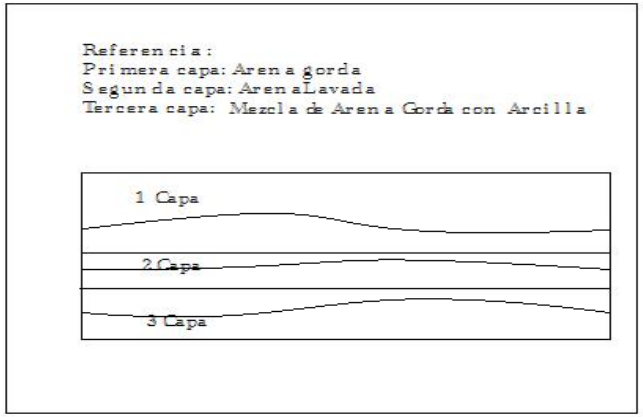

Vista Frontal

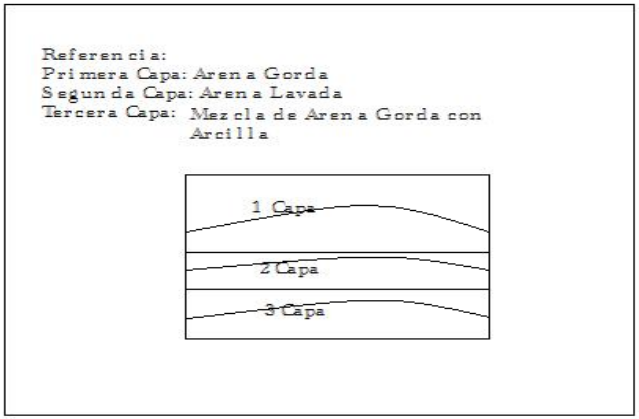

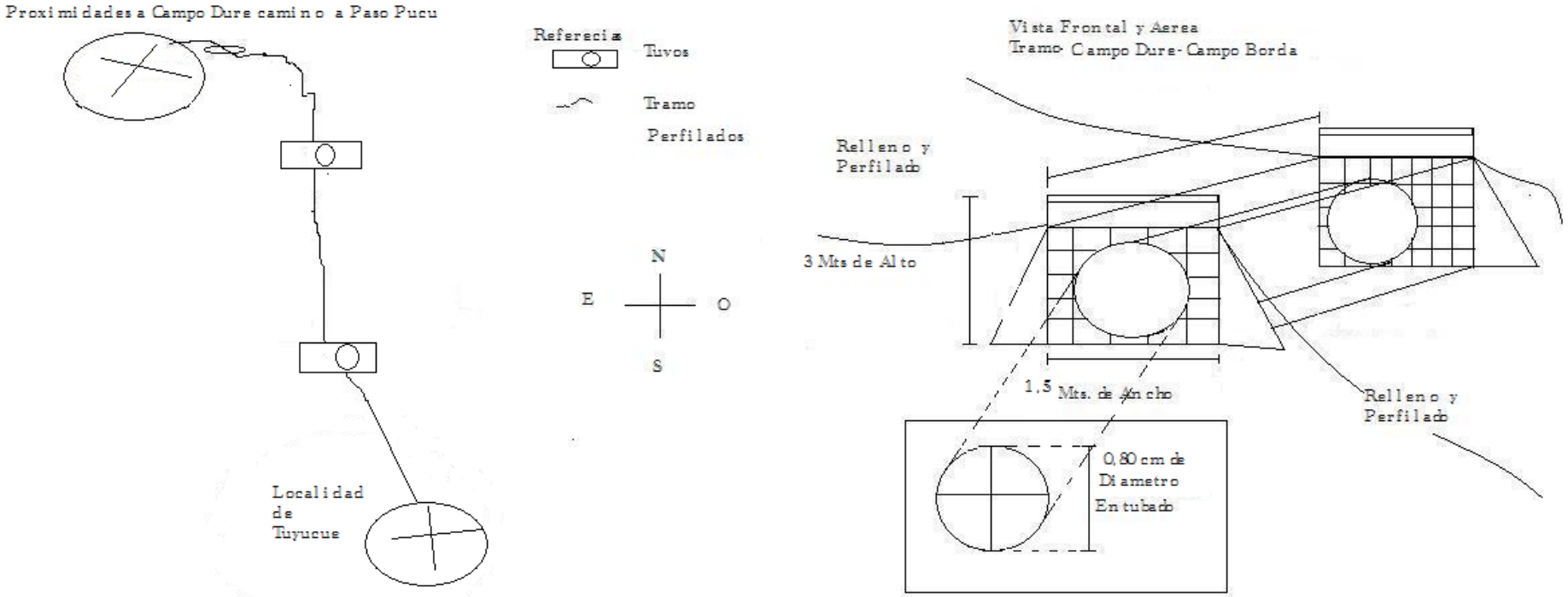
Proximidades a Campo Dure camino a Paso Pucu
Localidad de Tuyucue
Referecias
Tuvos
Tramo
Perfilados
N
E
O
S
Vista Frontal y Aerea
Tramo- Campo Dure- Campo Borda
Relleno y Perfilado
3 Mts de Alto
1,5 Mts. de Ancho
Relleno y Perfilado
0,80 cm de Diametro Entubado