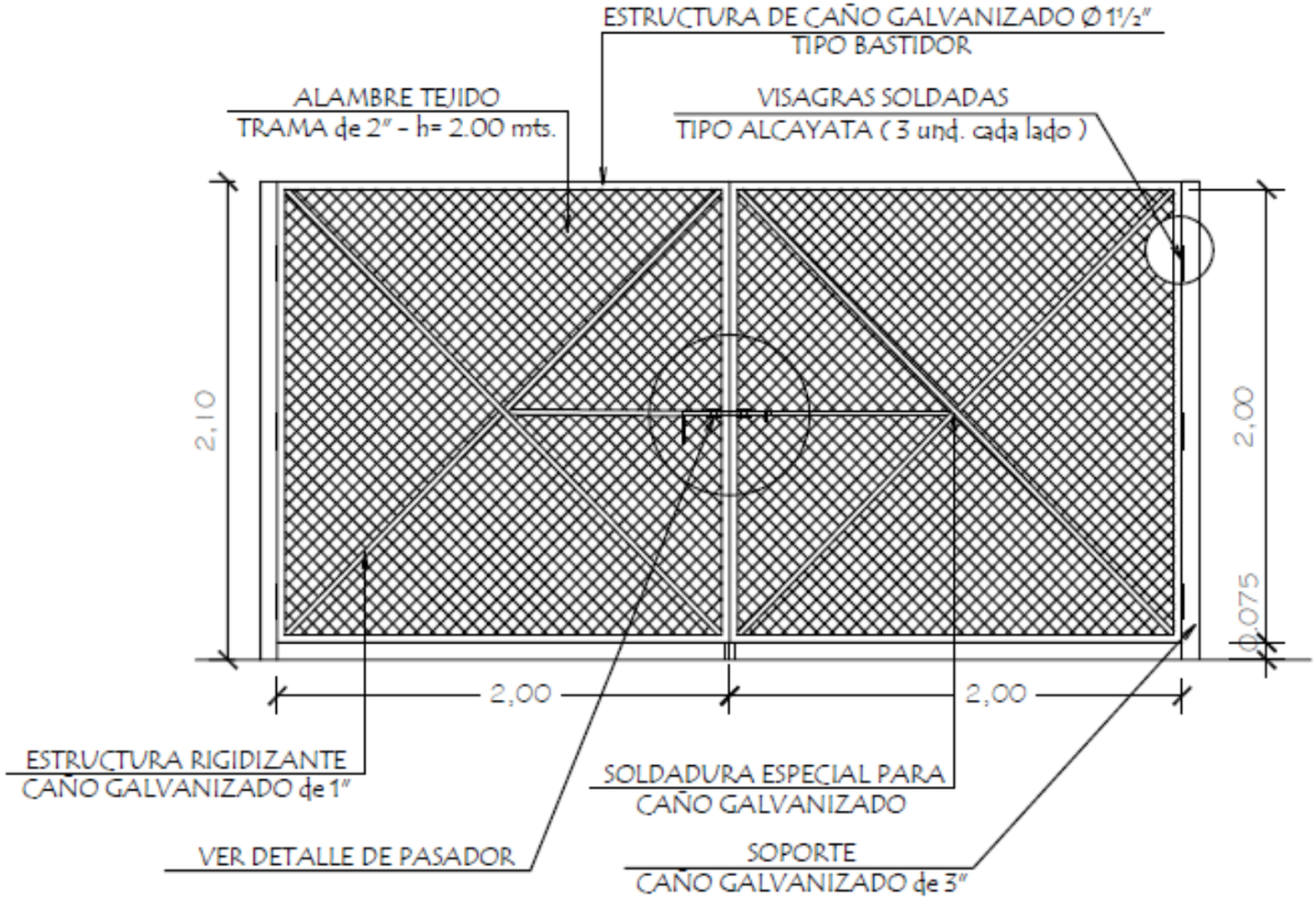

Portòn de Acceso Vehicular de 4.00 x 2.00

Luis A. Fernández Portillo
Arquitecto
Reg. M.O.P.C. Nº 3.193

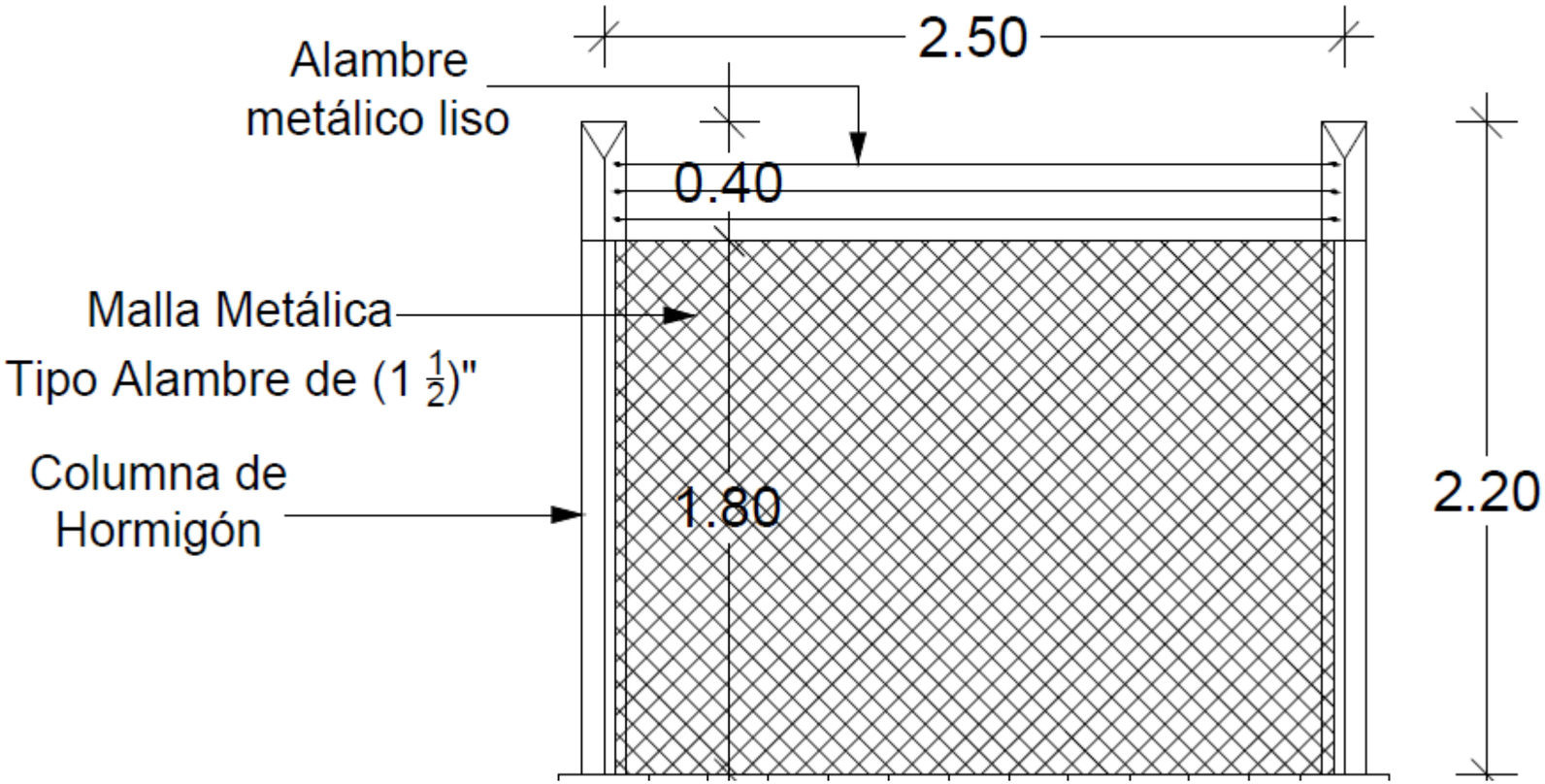

Luis A. Fernández Portillo
Arquitecto
Reg. M.O.P.C. Nº 3.193

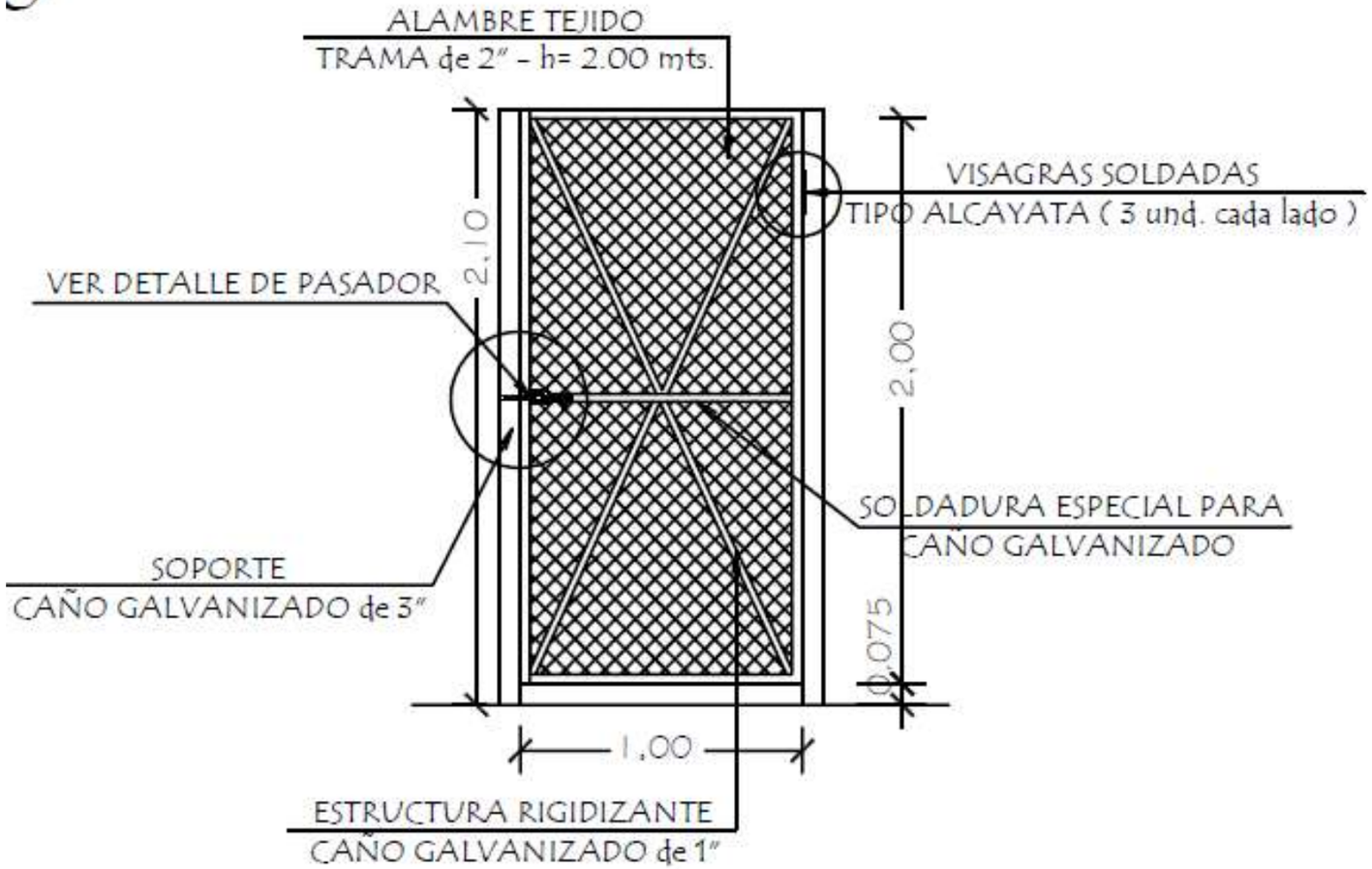

Luis A. Fernández Portillo
Arquitecto
Reg. M.O.P.C. Nº 3.193

Portòn de Acceso Peatonal de 1.00 x 2.00