REGISTRO 1

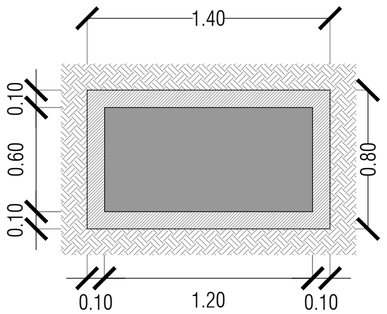

PLANTA

ARMADURA DE REGISTRO 1

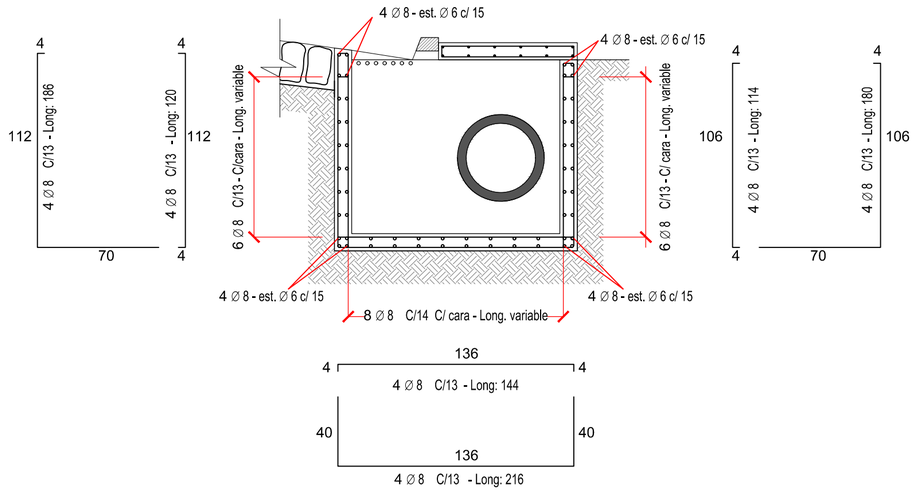

REGISTRO 2

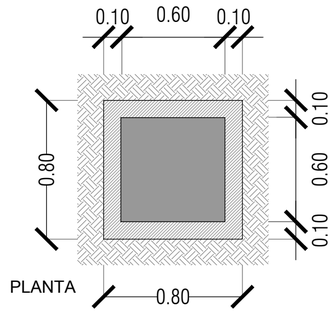

PLANTA

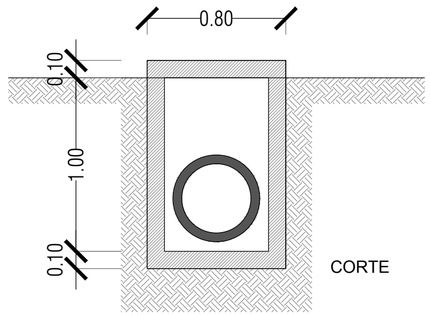

CORTE

ARMADURA DE TAPA (R2)

NEGATIVA

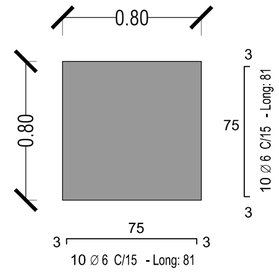

CORTE REGISTRO 1

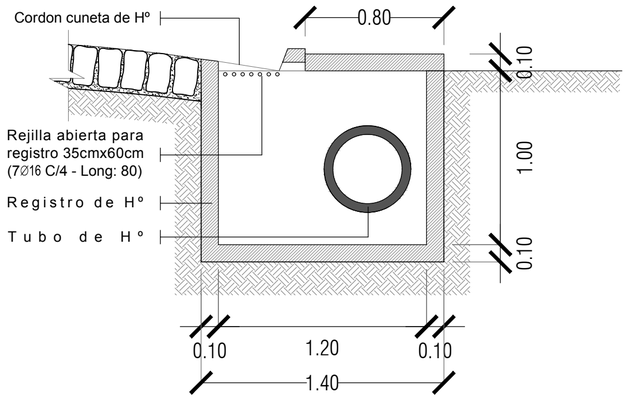

CORTE

ARMADURA DE TAPA (R1)

NEGATIVA

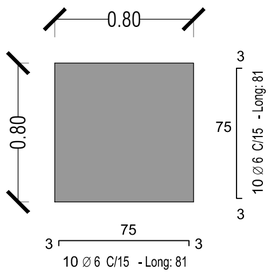

ARMADURA DE TAPA (R1)

POSITIVA

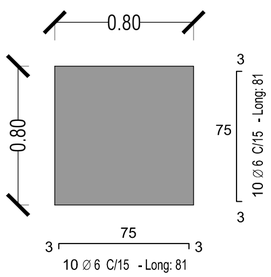

ARMADURA DE TAPA (R2)

POSITIVA

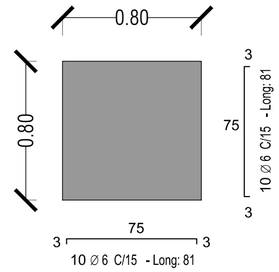

ARMADURA DE REGISTRO 2

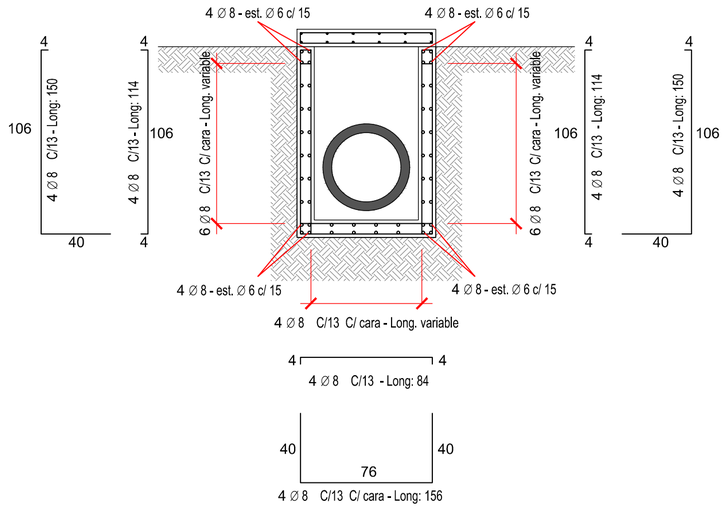

DETALLE DRENAJE

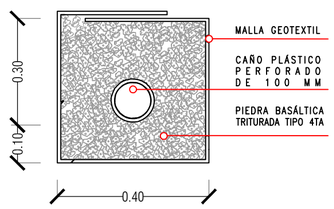

IMAGEN REGISTRO 1

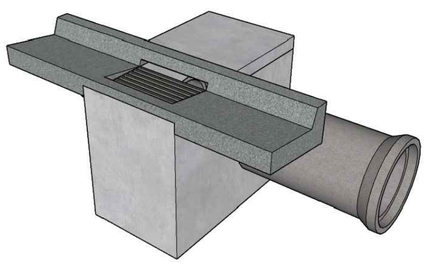

MUNICIPALIDAD DE CAMBYRETA
ITAPÚA – PARAGUAY

Municipalidad de Cambyretá

OBRA: PAVIMENTO TIPO EMPEDRADO CON CORDÓN CUNETA Y DRENAJE EN LA CALLE ARISTE DEL BARRIO ESPIRITU SANTO

BARRIO: ESPÍRITU SANTO

UBICACIÓN: CALLE ADOLFO ARISTE DEL B° SAN RSPÍRITU SANTO - CAMBYRETA

Arq. Luis Roa B.
Director de Obras

Francisco J. Pereira Rieve
Intendente Municipal

LÁMINA N°

03

OCTUBRE 2020