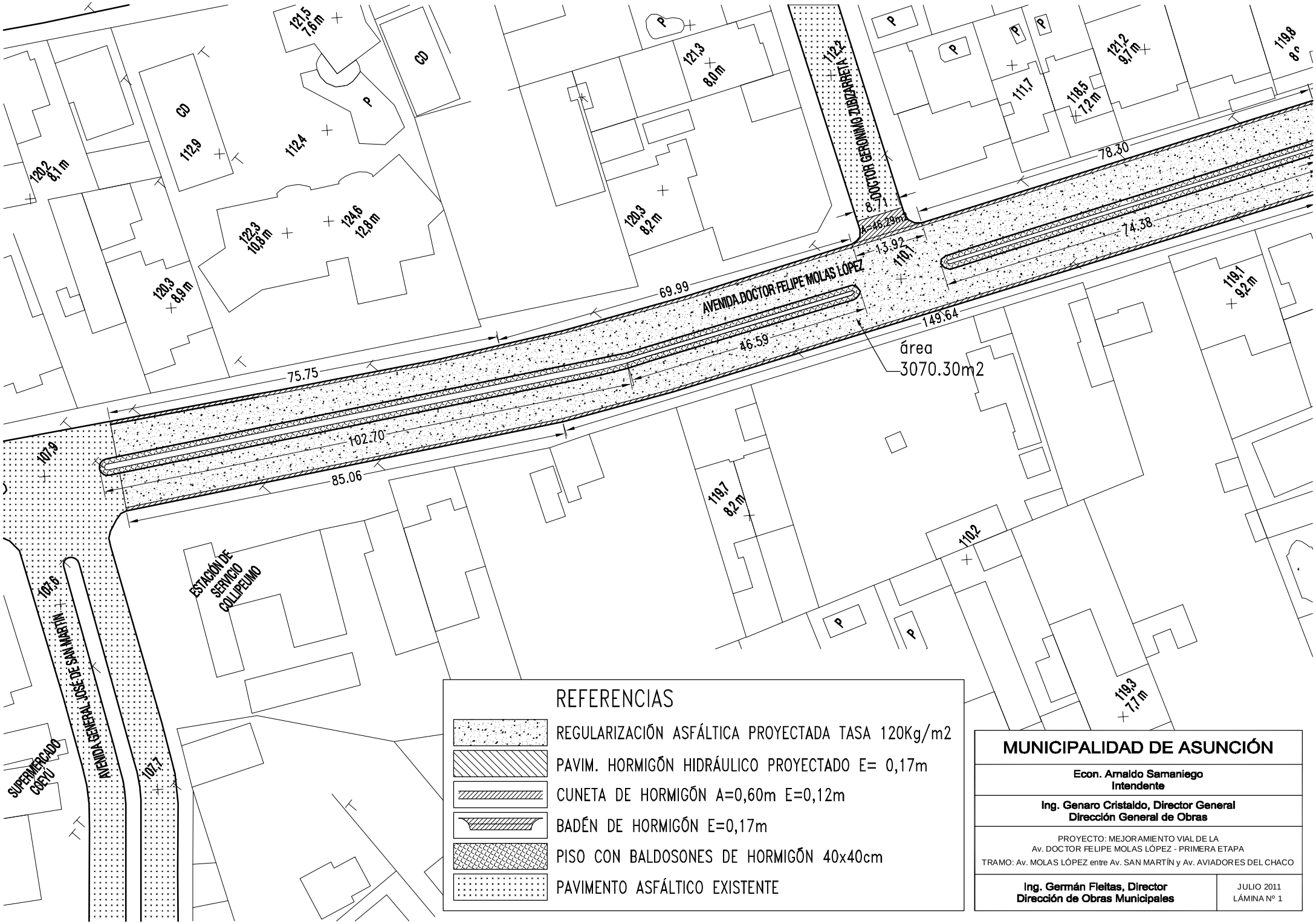

REFERENCIAS

- REGULARIZACIÓN ASFÁLTICA PROYECTADA TASA 120Kg/m2
- PAVIM. HORMIGÓN HIDRÁULICO PROYECTADO E= 0,17m
- CUNETA DE HORMIGÓN A=0,60m E=0,12m
- BADÉN DE HORMIGÓN E=0,17m
- PISO CON BALDOSONES DE HORMIGÓN 40x40cm
- PAVIMENTO ASFÁLTICO EXISTENTE

MUNICIPALIDAD DE ASUNCIÓN

Econ. Arnaldo Samaniego
Intendente

Ing. Genaro Cristaldo, Director General
Dirección General de Obras

PROYECTO: MEJORAMIENTO VIAL DE LA
Av. DOCTOR FELIPE MOLAS LÓPEZ - PRIMERA ETAPA
TRAMO: Av. MOLAS LÓPEZ entre Av. SAN MARTÍN y Av. AVIADORES DEL CHACO

Ing. Germán Fleitas, Director
Dirección de Obras Municipales

JULIO 2011
LÁMINA Nº 1

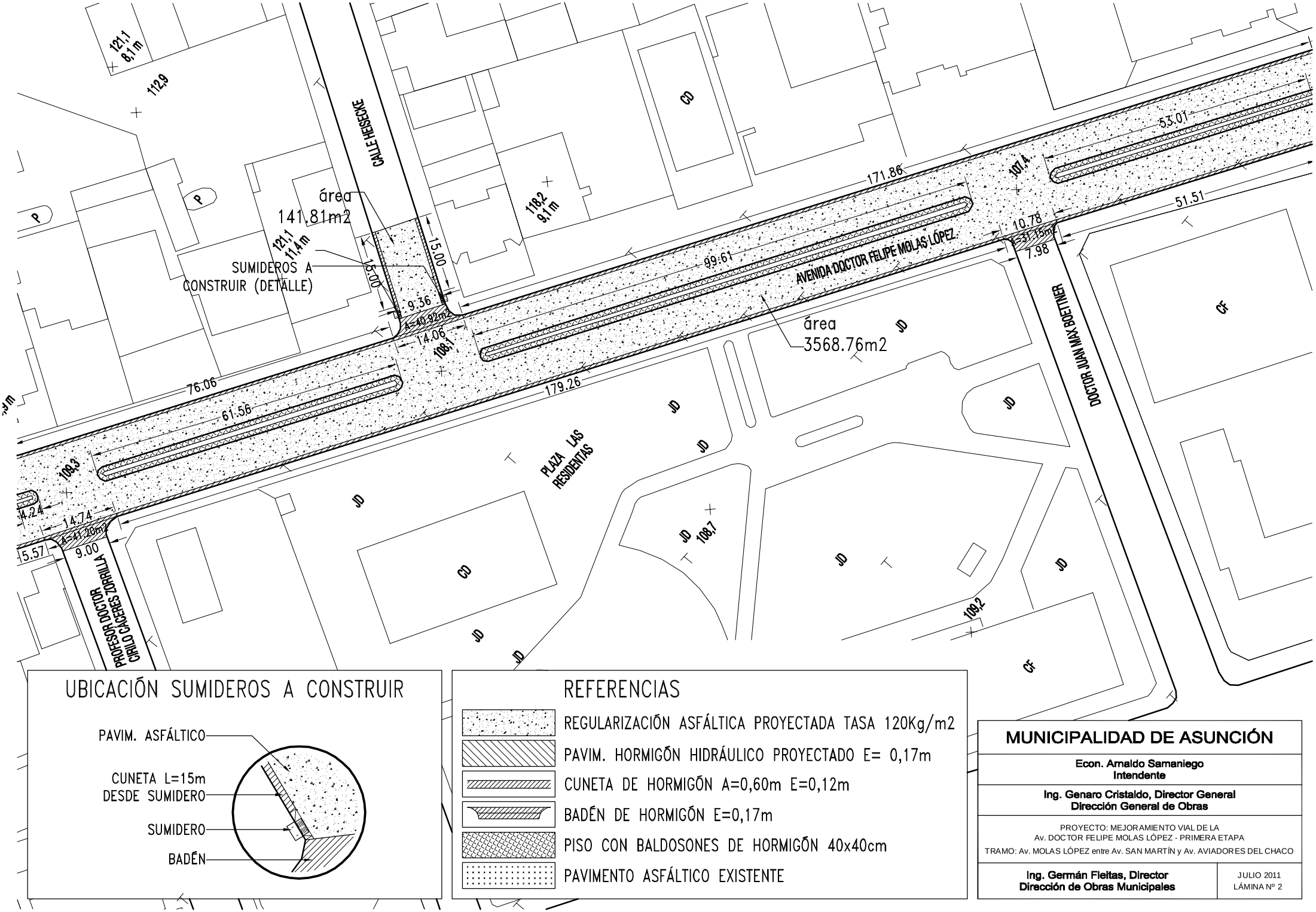

UBICACIÓN SUMIDEROS A CONSTRUIR

REFERENCIAS

- REGULARIZACIÓN ASFÁLTICA PROYECTADA TASA 120Kg/m2
- PAVIM. HORMIGÓN HIDRÁULICO PROYECTADO E= 0,17m
- CUNETA DE HORMIGÓN A=0,60m E=0,12m
- BADÉN DE HORMIGÓN E=0,17m
- PISO CON BALDOSONES DE HORMIGÓN 40x40cm
- PAVIMENTO ASFÁLTICO EXISTENTE

MUNICIPALIDAD DE ASUNCIÓN

Econ. Arnaldo Samaniego
Intendente

Ing. Genaro Cristaldo, Director General
Dirección General de Obras

PROYECTO: MEJORAMIENTO VIAL DE LA
Av. DOCTOR FELIPE MOLAS LÓPEZ - PRIMERA ETAPA
TRAMO: Av. MOLAS LÓPEZ entre Av. SAN MARTÍN y Av. AVIADORES DEL CHACO

Ing. Germán Fleitas, Director
Dirección de Obras Municipales

JULIO 2011
LÁMINA Nº 2

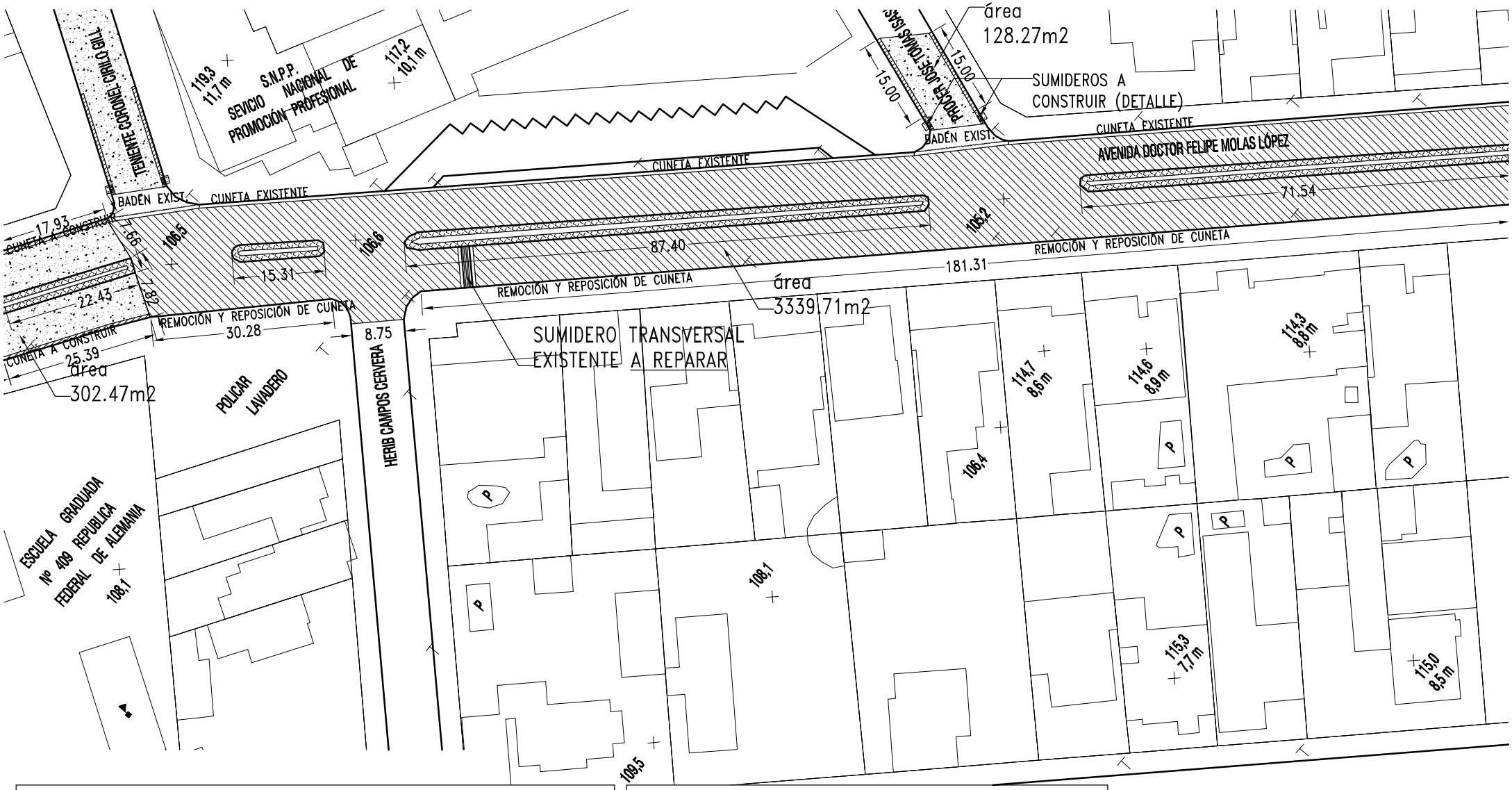

REFERENCIAS

- REGULARIZACIÓN ASFÁLTICA PROYECTADA TASA 120Kg/m2
- PAVIM. HORMIGÓN HIDRÁULICO PROYECTADO E= 0,17m
- CUNETA DE HORMIGÓN A=0,60m E=0,12m
- BADÉN DE HORMIGÓN E=0,17m
- PISO CON BALDOSONES DE HORMIGÓN 40x40cm
- PAVIMENTO ASFÁLTICO EXISTENTE

UBICACIÓN SUMIDEROS A CONSTRUIR

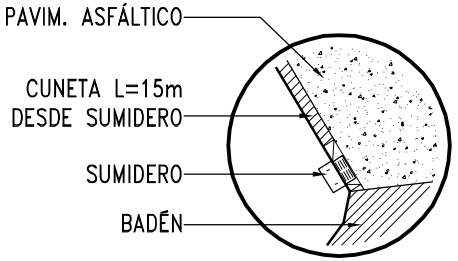

MUNICIPALIDAD DE ASUNCIÓN

Econ. Arnaldo Samaniego
Intendente

Ing. Genaro Cristaldo, Director General
Dirección General de Obras

PROYECTO: MEJORAMIENTO VIAL DE LA
Av. DOCTOR FELIPE MOLAS LÓPEZ - PRIMERA ETAPA
TRAMO: Av. MOLAS LÓPEZ entre Av. SAN MARTÍN y Av. AVIADORES DEL CHACO

Ing. Germán Fleitas, Director
Dirección de Obras Municipales

JULIO 2011
LÁMINA Nº 3

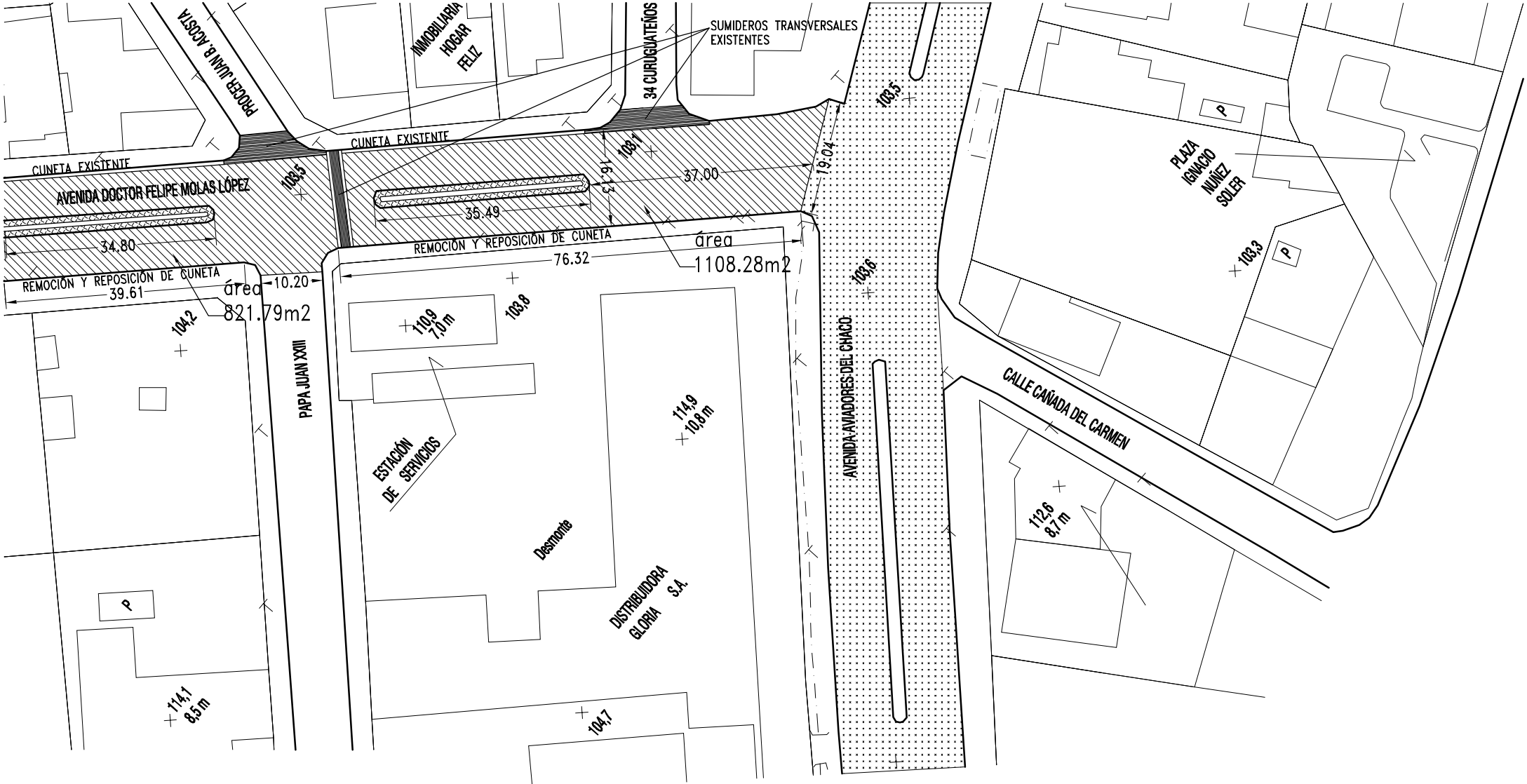

REFERENCIAS

- REGULARIZACIÓN ASFÁLTICA PROYECTADA TASA 120Kg/m2
- PAVIM. HORMIGÓN HIDRÁULICO PROYECTADO E= 0,17m
- CUNETA DE HORMIGÓN A=0,60m E=0,12m
- BADÉN DE HORMIGÓN E=0,17m
- PISO CON BALDOSONES DE HORMIGÓN 40x40cm
- PAVIMENTO ASFÁLTICO EXISTENTE

MUNICIPALIDAD DE ASUNCIÓN

Econ. Arnaldo Samaniego
Intendente

Ing. Genaro Cristaldo, Director General
Dirección General de Obras

PROYECTO: MEJORAMIENTO VIAL DE LA
Av. DOCTOR FELIPE MOLAS LÓPEZ - PRIMERA ETAPA
TRAMO: Av. MOLAS LÓPEZ entre Av. SAN MARTÍN y Av. AVIADORES DEL CHACO

Ing. Germán Fleitas, Director
Dirección de Obras Municipales

JULIO 2011
LÁMINA Nº 4

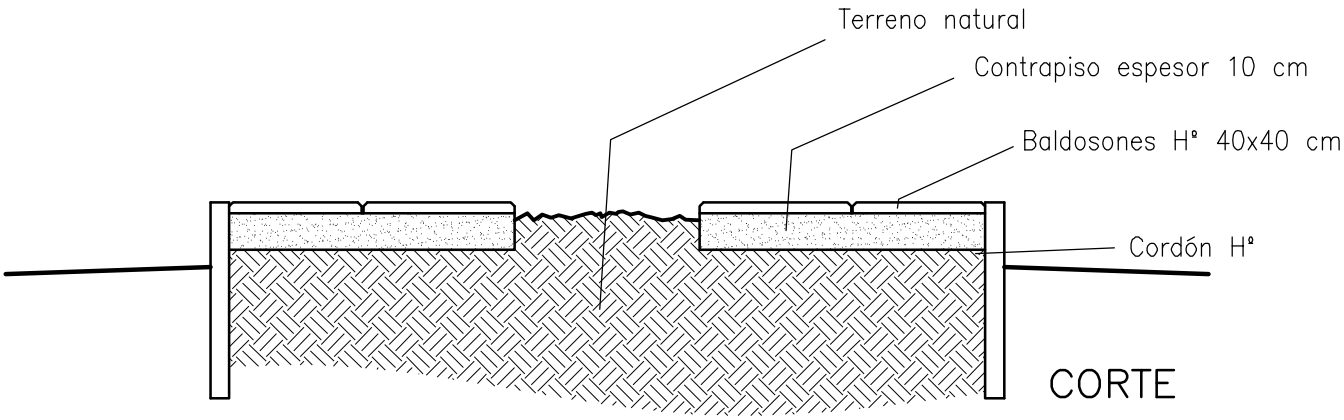

CORTE

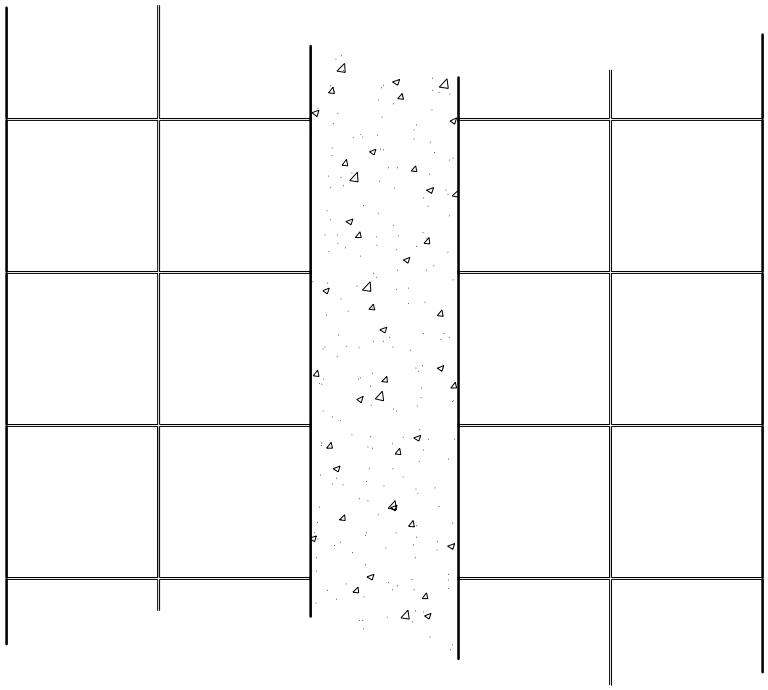

PLANTA

DETALLE MEJORAMIENTO PASEO CENTRAL

ESCALA 1:20

MUNICIPALIDAD DE ASUNCIÓN	
Econ. Arnaldo Samaniego **Intendente**	
Ing. Genaro Cristaldo, Director General **Dirección General de Obras**	
PROYECTO: MEJORAMIENTO VIAL DE LA Av. DOCTOR FELIPE MOLAS LÓPEZ - PRIMERA ETAPA TRAMO: Av. MOLAS LÓPEZ entre Av. SAN MARTÍN y Av. AVIADORES DEL CHACO	
Ing. Germán Fleitas, Director **Dirección de Obras Municipales**	AGOSTO 2011 LÁMINA Nº 5

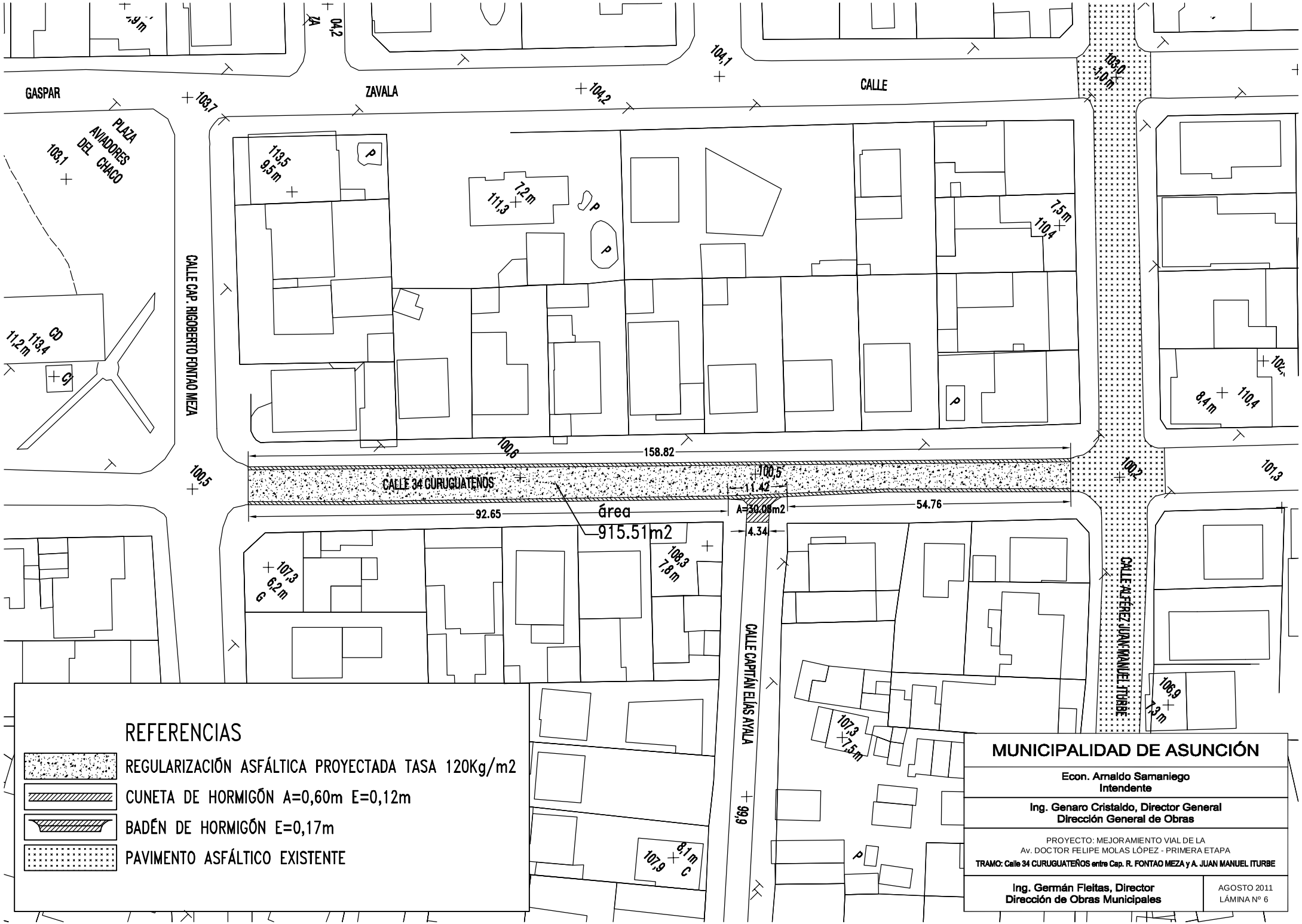
GASPAR
ZAVALA
CALLE
PLAZA AVIADORES DEL CHACO
CALLE CAP. RIGOBERTO FONTAO MEZA
CALLE 34 CURUGUATEÑOS
158.82
92.65
11.42
54.76
4.34
A=30.08m2
área
915.51m2
CALLE CAPITÁN ELÍAS AYALA
CALLE ALFEREZ JUAN MANUEL ITURBE
CD
REFERENCIAS
REGULARIZACIÓN ASFÁLTICA PROYECTADA TASA 120Kg/m2
CUNETA DE HORMIGÓN A=0,60m E=0,12m
BADÉN DE HORMIGÓN E=0,17m
PAVIMENTO ASFÁLTICO EXISTENTE
MUNICIPALIDAD DE ASUNCIÓN
Econ. Arnaldo Samaniego
Intendente
Ing. Genaro Cristaldo, Director General
Dirección General de Obras
PROYECTO: MEJORAMIENTO VIAL DE LA
Av. DOCTOR FELIPE MOLAS LÓPEZ - PRIMERA ETAPA
TRAMO: Calle 34 CURUGUATEÑOS entre Cap. R. FONTAO MEZA y A. JUAN MANUEL ITURBE
Ing. Germán Fleitas, Director
Dirección de Obras Municipales
AGOSTO 2011
LÁMINA Nº 6

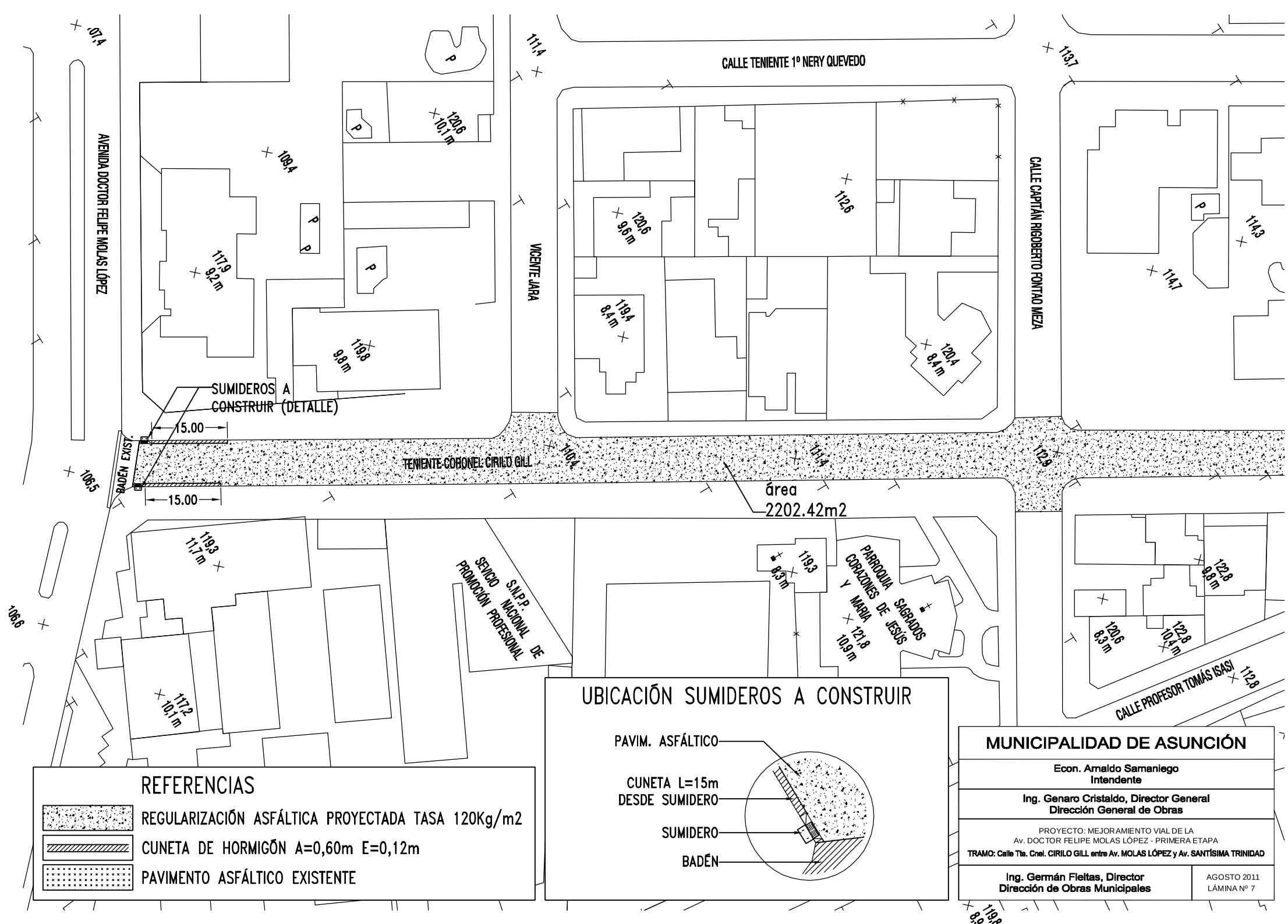

REFERENCIAS

- REGULARIZACIÓN ASFÁLTICA PROYECTADA TASA 120Kg/m2
- CUNETA DE HORMIGÓN A=0,60m E=0,12m
- PAVIMENTO ASFÁLTICO EXISTENTE

UBICACIÓN SUMIDEROS A CONSTRUIR

MUNICIPALIDAD DE ASUNCIÓN

Econ. Arnaldo Samaniego
Intendente

Ing. Genaro Cristaldo, Director General
Dirección General de Obras

PROYECTO: MEJORAMIENTO VIAL DE LA
Av. DOCTOR FELIPE MOLAS LÓPEZ - PRIMERA ETAPA

TRAMO: Calle Tte. Cnel. CIRILO GILL entre Av. MOLAS LÓPEZ y Av. SANTÍSIMA TRINIDAD

Ing. Germán Fleitas, Director
Dirección de Obras Municipales

AGOSTO 2011
LÁMINA Nº 7

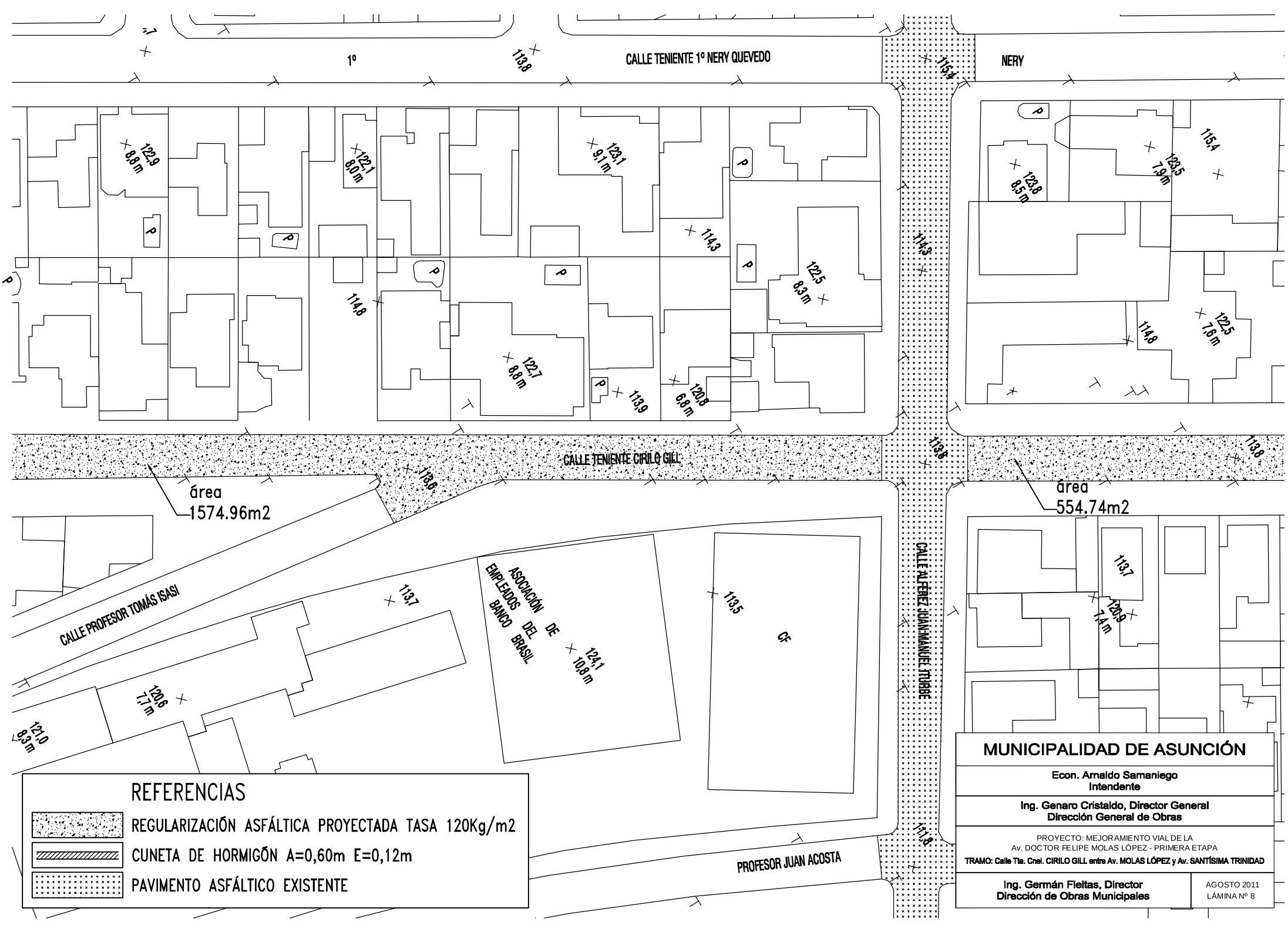
CALLE TENIENTE 1º NERY QUEVEDO
NERY
1º
CALLE TENIENTE CIRILO GILL
CALLE PROFESOR TOMÁS ISASI
CALLE ALFEREZ JUAN MANUEL ITURBE
PROFESOR JUAN ACOSTA
ASOCIACIÓN DE EMPLEADOS DEL BANCO BRASIL
CF
área 1574.96m2
área 554.74m2
113,8
115,4
114,3
114,8
113,6
113,7
113,5
111,8
122,9 8,8 m
122,1 8,0 m
123,1 9,1 m
122,5 8,3 m
122,7 8,8 m
120,8 6,8 m
123,8 8,5 m
123,5 7,9 m
122,5 7,6 m
120,9 7,4 m
124,1 10,8 m
120,6 7,7 m
121,0 8,3 m
P
REFERENCIAS
REGULARIZACIÓN ASFÁLTICA PROYECTADA TASA 120Kg/m2
CUNETA DE HORMIGÓN A=0,60m E=0,12m
PAVIMENTO ASFÁLTICO EXISTENTE
MUNICIPALIDAD DE ASUNCIÓN
Econ. Arnaldo Samaniego
Intendente
Ing. Genaro Cristaldo, Director General
Dirección General de Obras
PROYECTO: MEJORAMIENTO VIAL DE LA
Av. DOCTOR FELIPE MOLAS LÓPEZ - PRIMERA ETAPA
TRAMO: Calle Tte. Cnel. CIRILO GILL entre Av. MOLAS LÓPEZ y Av. SANTÍSIMA TRINIDAD
Ing. Germán Fleitas, Director
Dirección de Obras Municipales
AGOSTO 2011
LÁMINA Nº 8

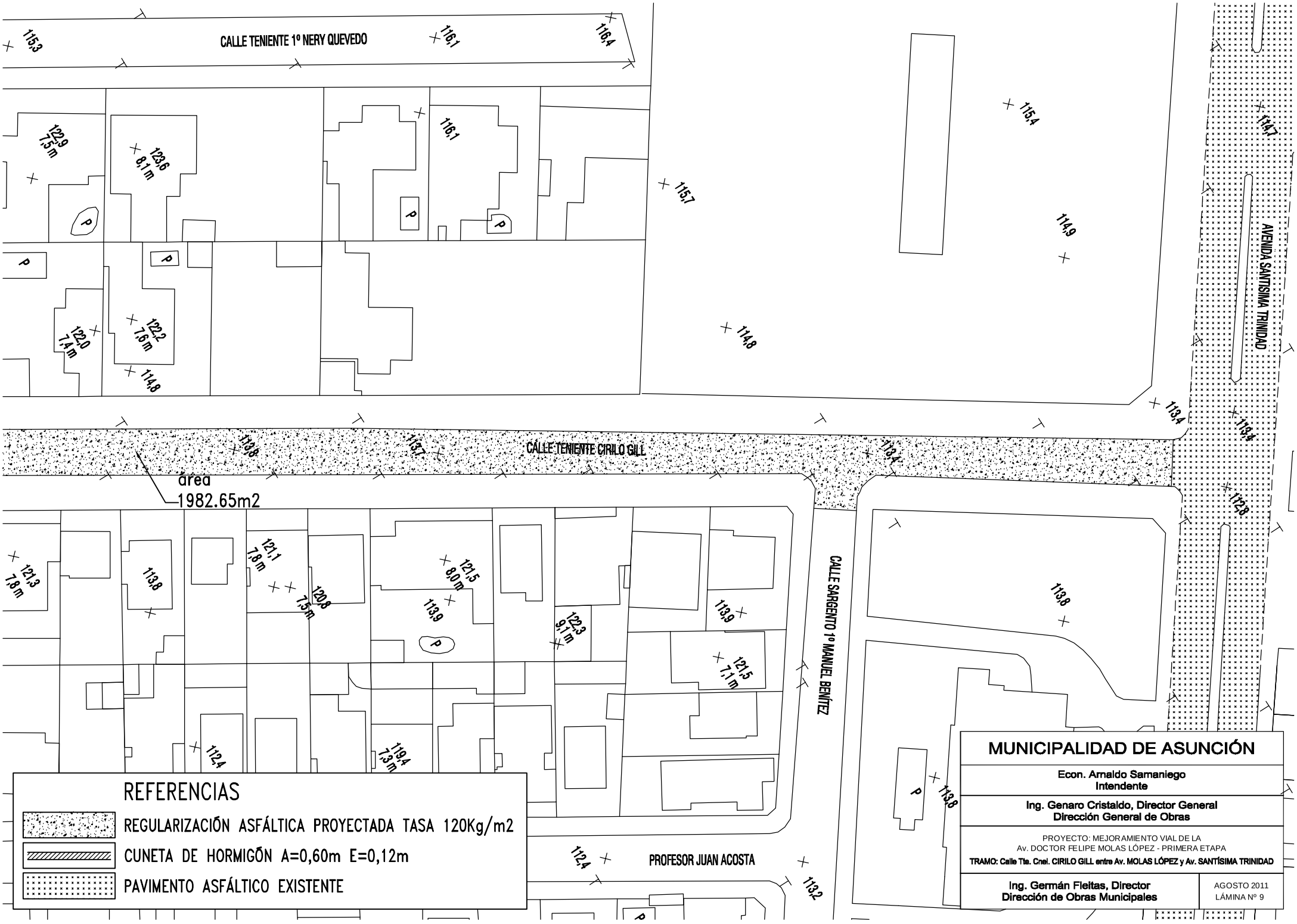
CALLE TENIENTE 1º NERY QUEVEDO
AVENIDA SANTÍSIMA TRINIDAD
CALLE TENIENTE CIRILO GILL
CALLE SARGENTO 1º MANUEL BENÍTEZ
PROFESOR JUAN ACOSTA
área
1982.65m2
REFERENCIAS
REGULARIZACIÓN ASFÁLTICA PROYECTADA TASA 120Kg/m2
CUNETA DE HORMIGÓN A=0,60m E=0,12m
PAVIMENTO ASFÁLTICO EXISTENTE
MUNICIPALIDAD DE ASUNCIÓN
Econ. Arnaldo Samaniego
Intendente
Ing. Genaro Cristaldo, Director General
Dirección General de Obras
PROYECTO: MEJORAMIENTO VIAL DE LA
Av. DOCTOR FELIPE MOLAS LÓPEZ - PRIMERA ETAPA
TRAMO: Calle Tte. Cnel. CIRILO GILL entre Av. MOLAS LÓPEZ y Av. SANTÍSIMA TRINIDAD
Ing. Germán Fleitas, Director
Dirección de Obras Municipales
AGOSTO 2011
LÁMINA Nº 9

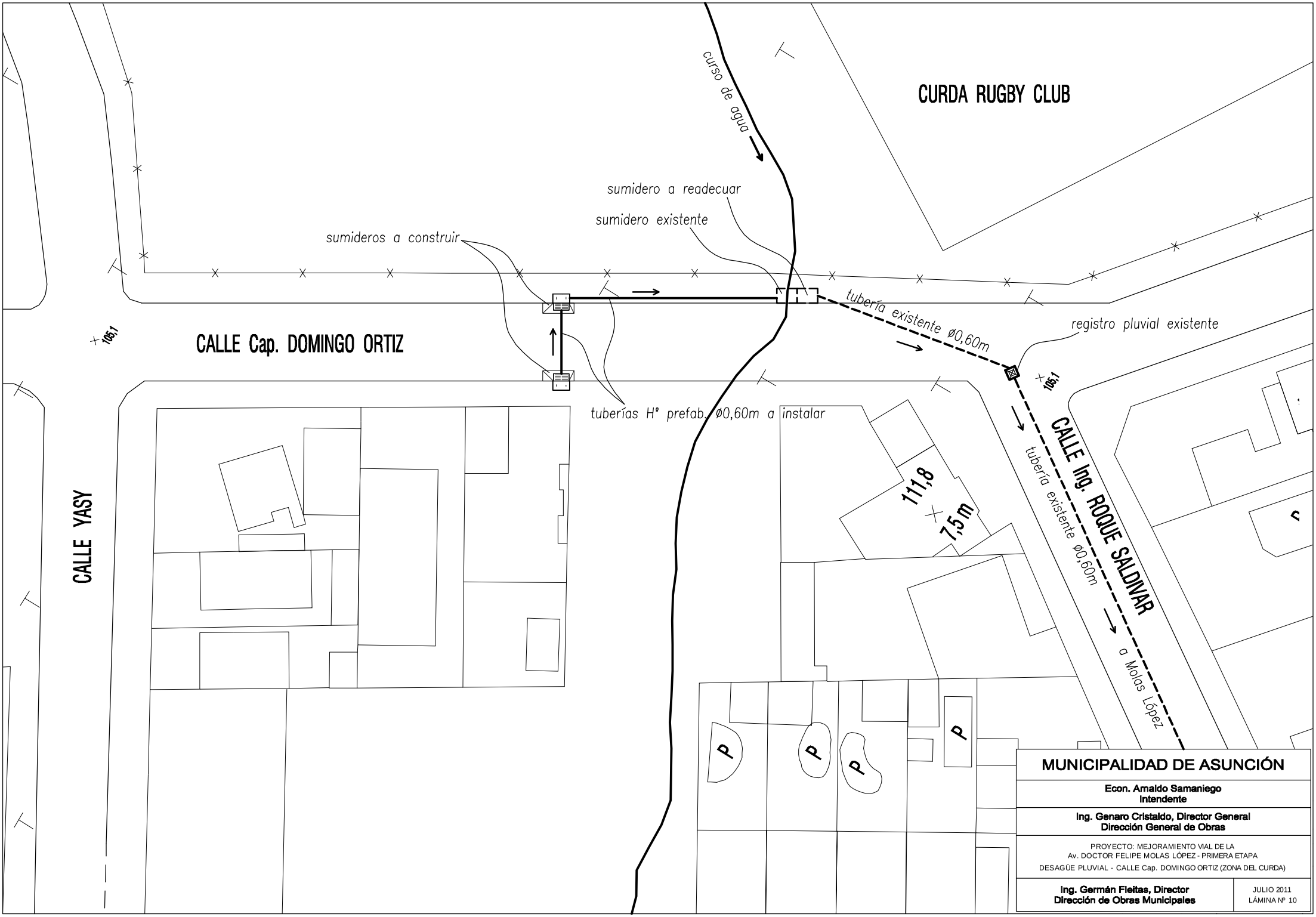
CURDA RUGBY CLUB
curso de agua
sumidero a readecuar
sumidero existente
sumideros a construir
tubería existente ø0,60m
registro pluvial existente
105,1
CALLE Cap. DOMINGO ORTIZ
tuberías H° prefab. ø0,60m a instalar
CALLE YASY
111,8
7,5m
CALLE Ing. ROQUE SALDIVAR
tubería existente ø0,60m
a Molas López
P
MUNICIPALIDAD DE ASUNCIÓN
Econ. Amaldo Samaniego
Intendente
Ing. Genaro Cristaldo, Director General
Dirección General de Obras
PROYECTO: MEJORAMIENTO VIAL DE LA
Av. DOCTOR FELIPE MOLAS LÓPEZ - PRIMERA ETAPA
DESAGÜE PLUVIAL - CALLE Cap. DOMINGO ORTIZ (ZONA DEL CURDA)
Ing. Germán Fleitas, Director
Dirección de Obras Municipales
JULIO 2011
LÁMINA Nº 10

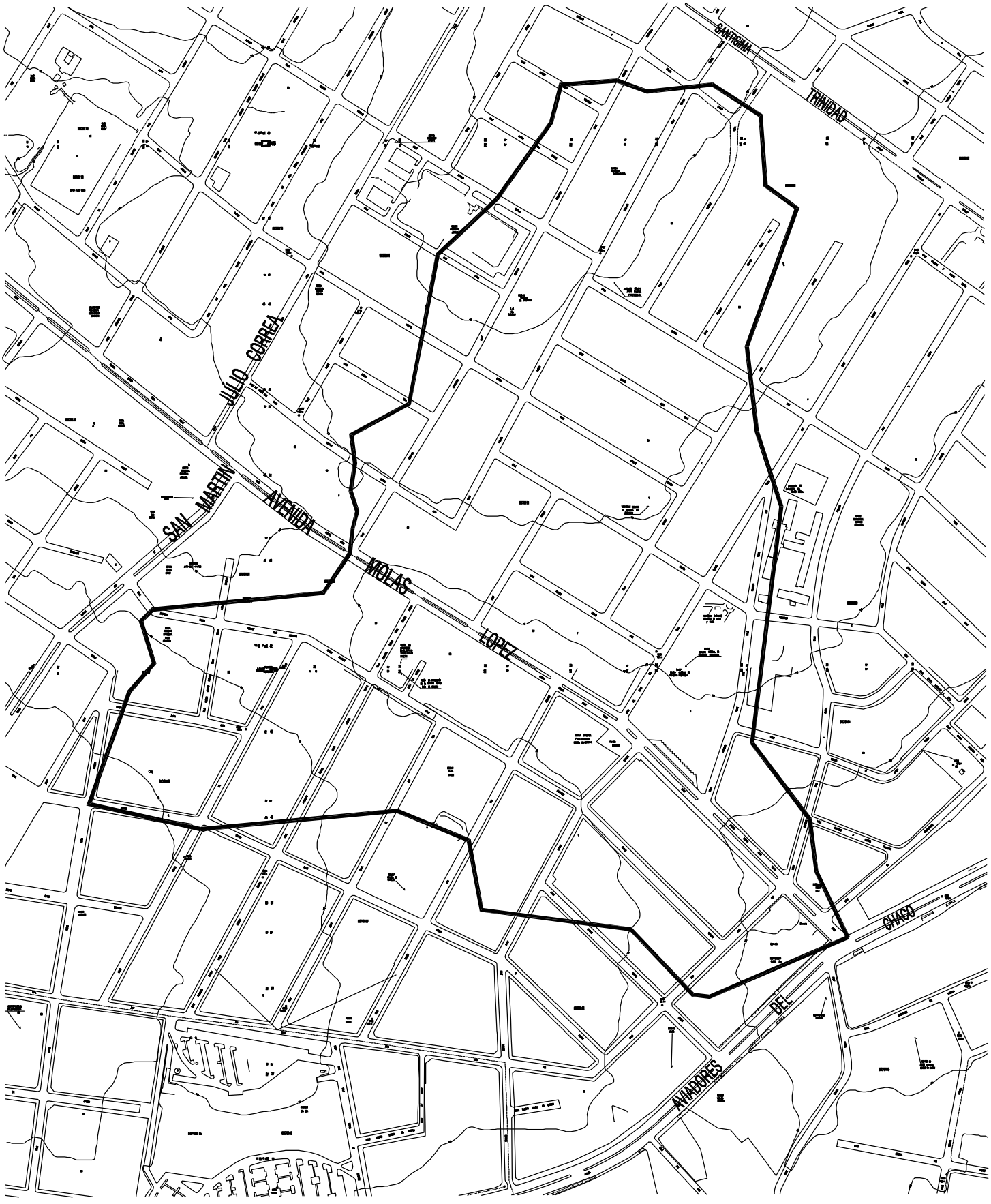

ÁREA DE INFLUENCIA DEL PROYECTO: 45 Has.

MUNICIPALIDAD DE ASUNCIÓN	
Econ. Arnaldo Samaniego **Intendente**	
Ing. Genaro Cristaldo, Director General **Dirección General de Obras**	
PROYECTO: MEJORAMIENTO VIAL DE LA Av. DOCTOR FELIPE MOLAS LÓPEZ - PRIMERA ETAPA DESAGÜE PLUVIAL - ÁREA DE INFLUENCIA DEL PROYECTO	
Ing. Germán Fleitas, Director **Dirección de Obras Municipales**	AGOSTO 2011 LÁMINA Nº 11

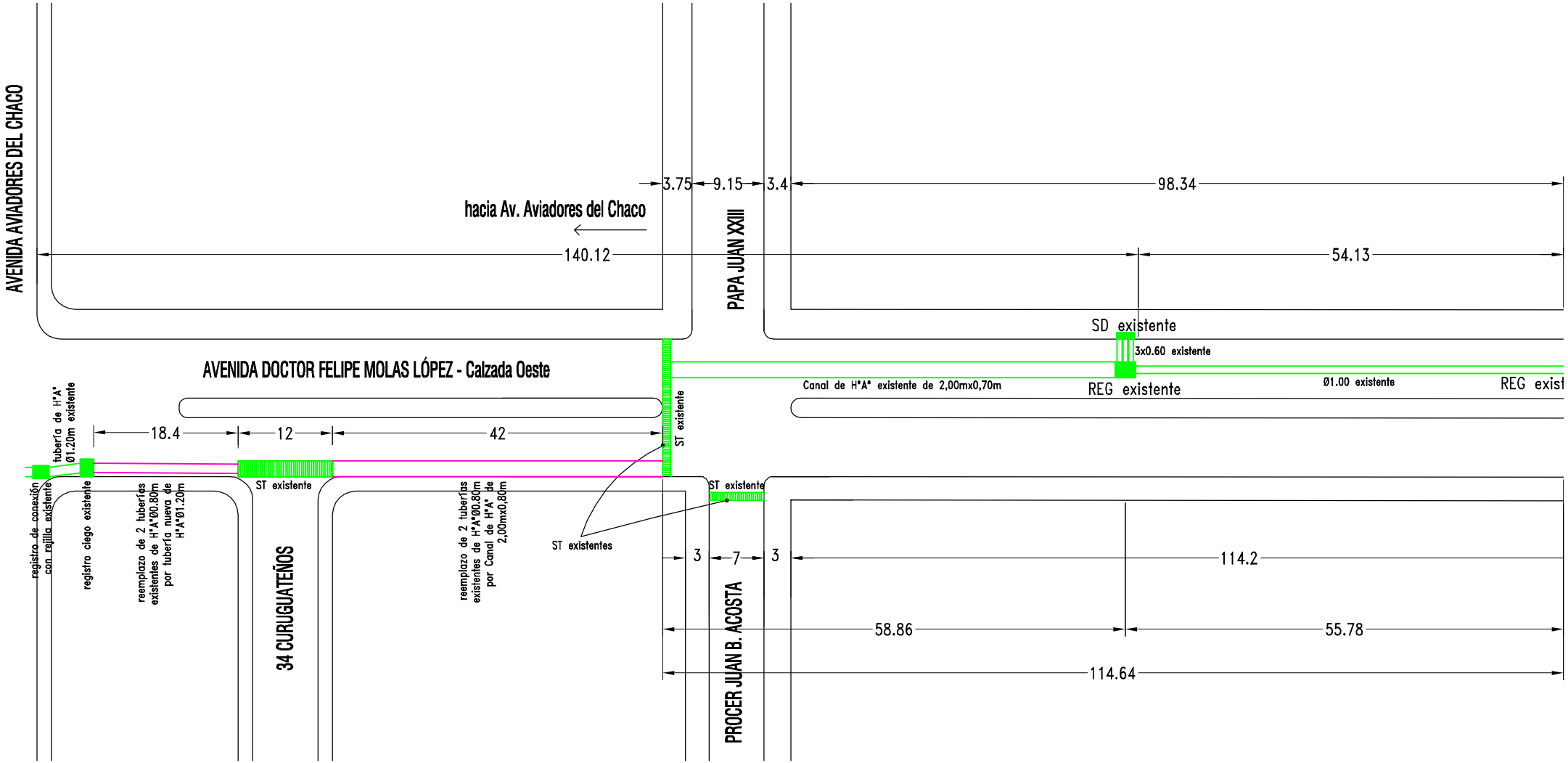

REFERENCIAS

ST= Sumidero transversal pluvial

SD= Sumidero doble pluvial

REG= Registro pluvial

Desagüe pluvial existente

Desagüe pluvial a construir

MUNICIPALIDAD DE ASUNCIÓN	
Econ. Arnaldo Samaniego **Intendente**	
Ing. Genaro Cristaldo, Director General **Dirección General de Obras**	
PROYECTO: MEJORAMIENTO VIAL DE LA Av. DOCTOR FELIPE MOLAS LÓPEZ - PRIMERA ETAPA DESAGÜE PLUVIAL - Av. MOLAS LÓPEZ	
Ing. Germán Fleitas, Director **Dirección de Obras Municipales**	AGOSTO 2011 LÁMINA Nº 12

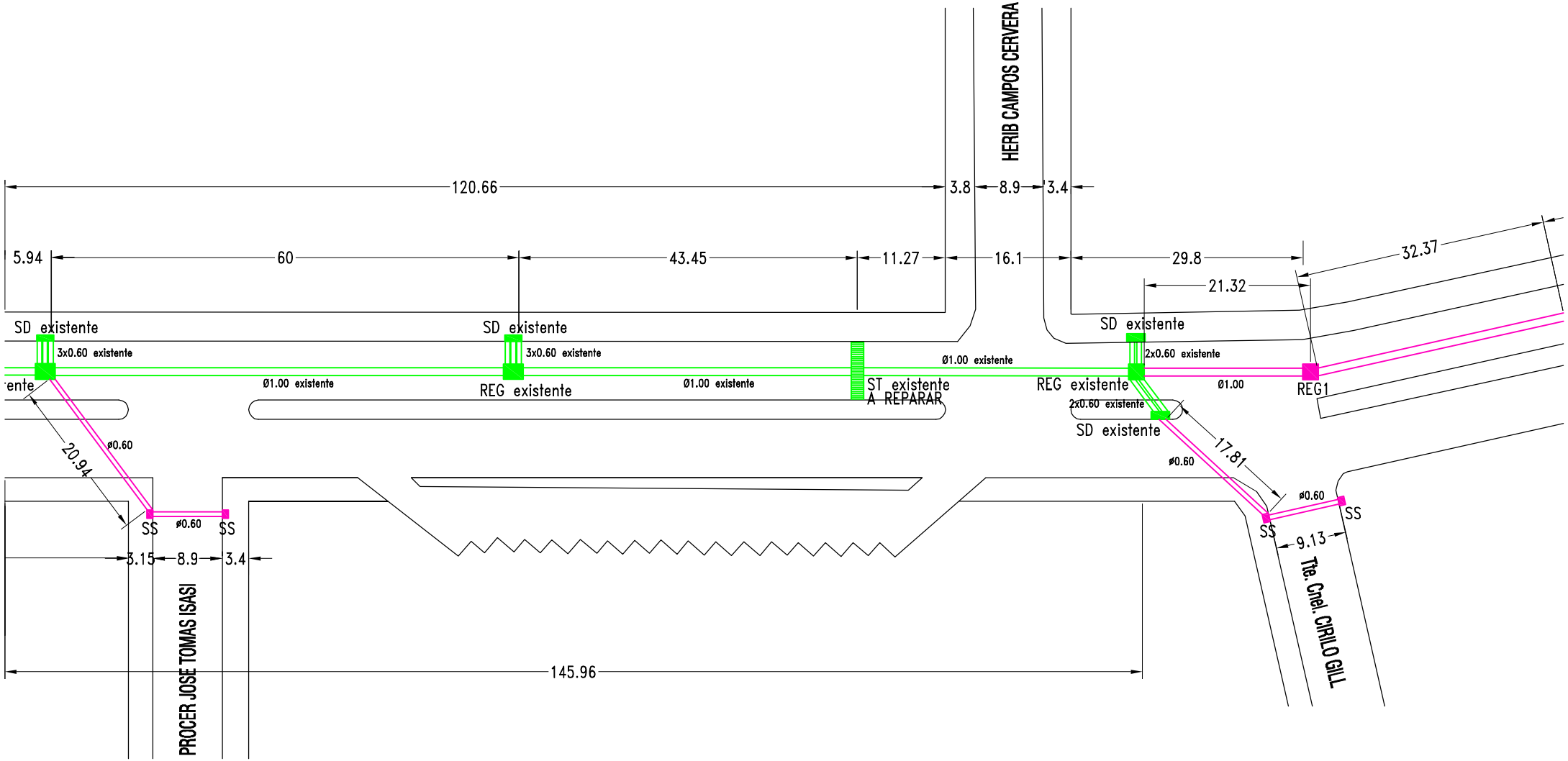

REFERENCIAS

ST= Sumidero transversal pluvial
SD= Sumidero doble pluvial
REG= Registro pluvial
Desagüe pluvial existente
Desagüe pluvial a construir

MUNICIPALIDAD DE ASUNCIÓN	
Econ. Arnaldo Samaniego **Intendente**	
Ing. Genaro Cristaldo, Director General **Dirección General de Obras**	
PROYECTO: MEJORAMIENTO VIAL DE LA Av. DOCTOR FELIPE MOLAS LÓPEZ - PRIMERA ETAPA DESAGÜE PLUVIAL - Av. MOLAS LÓPEZ	
Ing. Germán Fleitas, Director **Dirección de Obras Municipales**	AGOSTO 2011 LÁMINA Nº 13

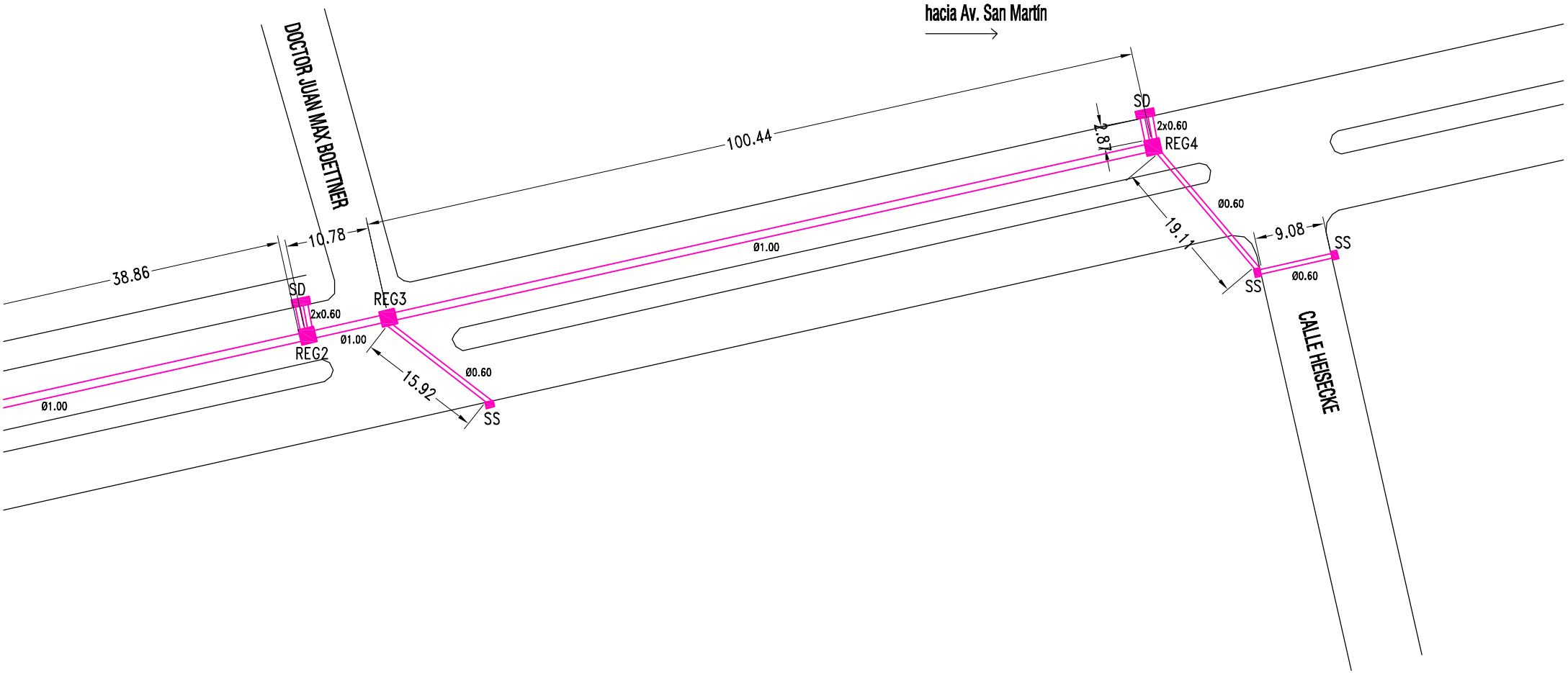

REFERENCIAS

ST= Sumidero transversal pluvial
SD= Sumidero doble pluvial
REG= Registro pluvial
Desagüe pluvial existente
Desagüe pluvial a construir

MUNICIPALIDAD DE ASUNCIÓN	
Econ. Arnaldo Samaniego **Intendente**	
Ing. Genaro Cristaldo, Director General **Dirección General de Obras**	
PROYECTO: MEJORAMIENTO VIAL DE LA Av. DOCTOR FELIPE MOLAS LÓPEZ - PRIMERA ETAPA DESAGÜE PLUVIAL - Av. MOLAS LÓPEZ	
Ing. Germán Fleitas, Director **Dirección de Obras Municipales**	AGOSTO 2011 LÁMINA Nº 14

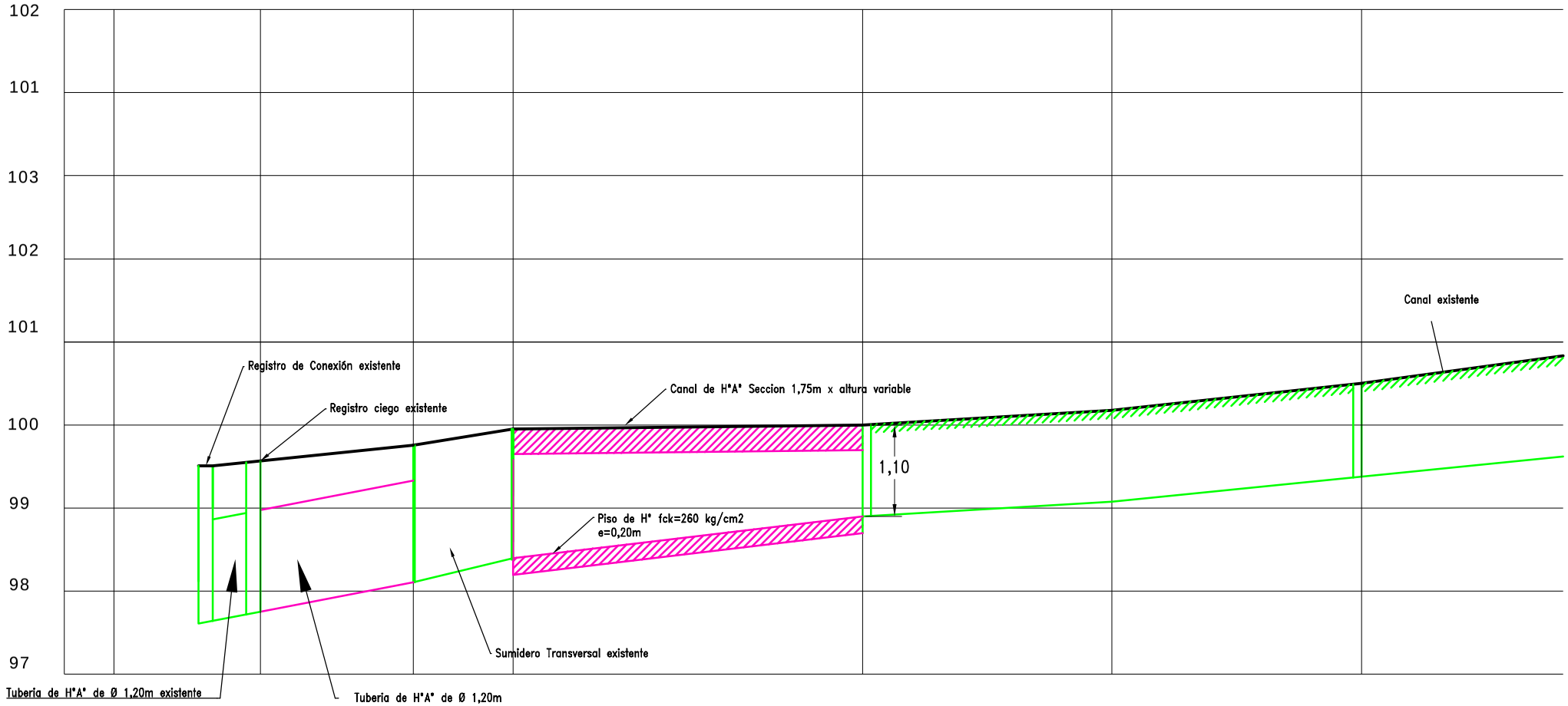

DISTANCIAS PARC. Y ACUM.	-72.40	18,40	-54.00	12	-42.00	42	0.00	30	30.00	30	60.00	30
COTAS DEL TERRENO	99.57		99.76		99,95		100.00		100.18		100.50	
COTAS DEL PROYECTO	97.75		98.11		98.38		98.90		99.08		99.38	
PENDIENTES DEL PROYECTO		I=1.9%-Ø1200 L=18,4m.				I=1.2%-Muro PBC L=42m.		I=0.6%-Muro PBC L=30m.				I=1%-Murc

REFERENCIAS

ST= Sumidero transversal pluvial

SD= Sumidero doble pluvial

REG= Registro pluvial

Desagüe pluvial existente

Desagüe pluvial a construir

MUNICIPALIDAD DE ASUNCIÓN

Econ. Arnaldo Samaniego
Intendente

Ing. Genaro Cristaldo, Director General
Dirección General de Obras

PROYECTO: MEJORAMIENTO VIAL DE LA
Av. DOCTOR FELIPE MOLAS LÓPEZ - PRIMERA ETAPA

DESAGÜE PLUVIAL - Av. MOLAS LÓPEZ

Ing. Germán Fleitas, Director
Dirección de Obras Municipales

AGOSTO 2011

LÁMINA Nº 15

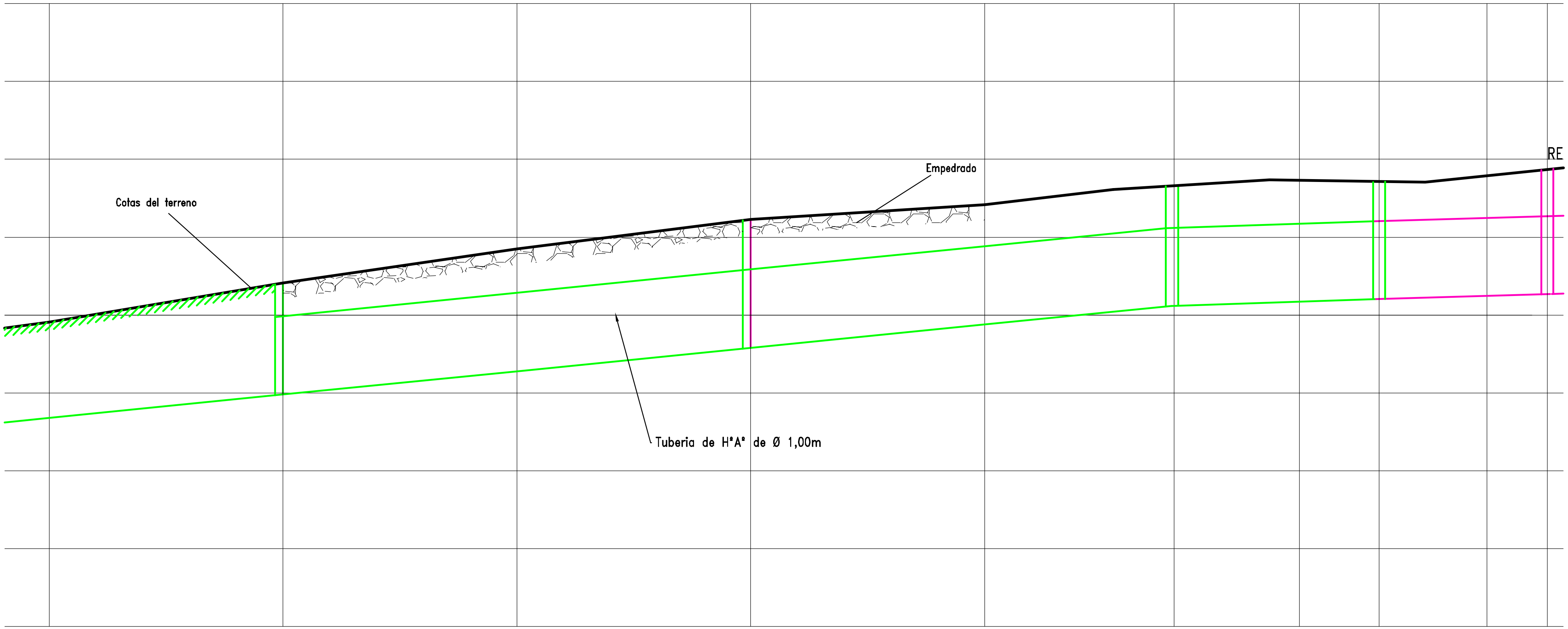

90.00	30	120.00	30	150.00	30	180.00	30	210.00	24.3	234.30	16.1	260.60	21.4	282.00
100.91		101.41		101.85		102.23		102.42		102.70		102.71		102.87
99.68		99.98		100.28		100.58		100.88		101.12 / 101.32		101.2		101.27
PBC c/Tapa HºAº L=90m.						I=1%-Tubo HºAº-Ø=1.00m. L=104.30m.					I=1%-Tubo de HºAº Ø=1.00m.		I=1%-Tubo de HºAº Ø=1.00m.	

REFERENCIAS

ST= Sumidero transversal pluvial

SD= Sumidero doble pluvial

REG= Registro pluvial

Desagüe pluvial existente

Desagüe pluvial a construir

MUNICIPALIDAD DE ASUNCIÓN

Econ. Arnaldo Samaniego
Intendente

Ing. Genaro Cristaldo, Director General
Dirección General de Obras

PROYECTO: MEJORAMIENTO VIAL DE LA
Av. DOCTOR FELIPE MOLAS LÓPEZ - PRIMERA ETAPA
DESAGÜE PLUVIAL - Av. MOLAS LÓPEZ

Ing. Germán Fleitas, Director
Dirección de Obras Municipales

AGOSTO 2011
LÁMINA Nº 16

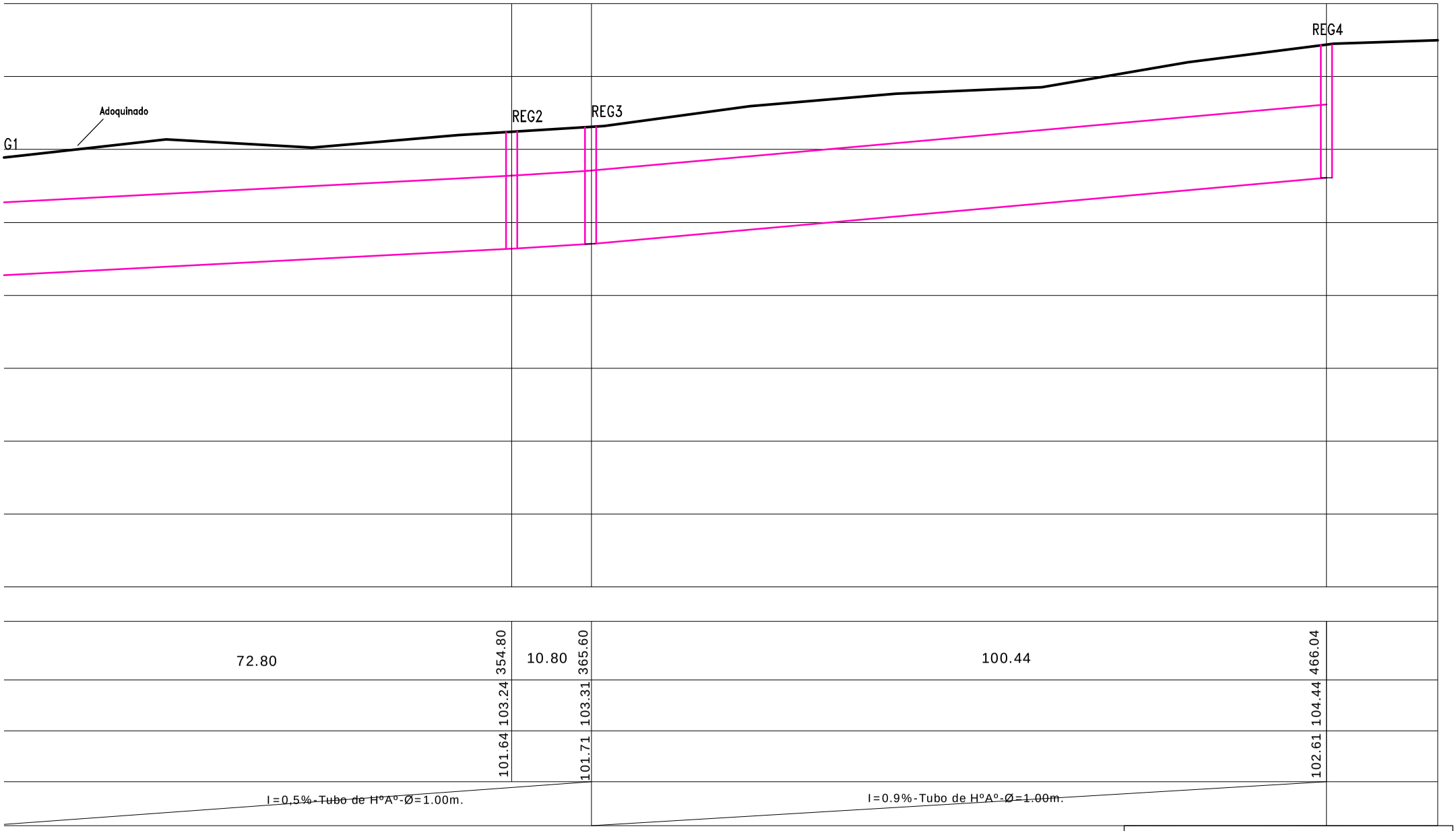

REFERENCIAS

ST= Sumidero transversal pluvial

SD= Sumidero doble pluvial

REG= Registro pluvial

Desagüe pluvial existente

Desagüe pluvial a construir

MUNICIPALIDAD DE ASUNCIÓN

Econ. Arnaldo Samaniego
Intendente

Ing. Genaro Cristaldo, Director General
Dirección General de Obras

PROYECTO: MEJORAMIENTO VIAL DE LA
Av. DOCTOR FELIPE MOLAS LÓPEZ - PRIMERA ETAPA

DESAGÜE PLUVIAL - Av. MOLAS LÓPEZ

Ing. Germán Fleitas, Director
Dirección de Obras Municipales

AGOSTO 2011

LÁMINA Nº 17

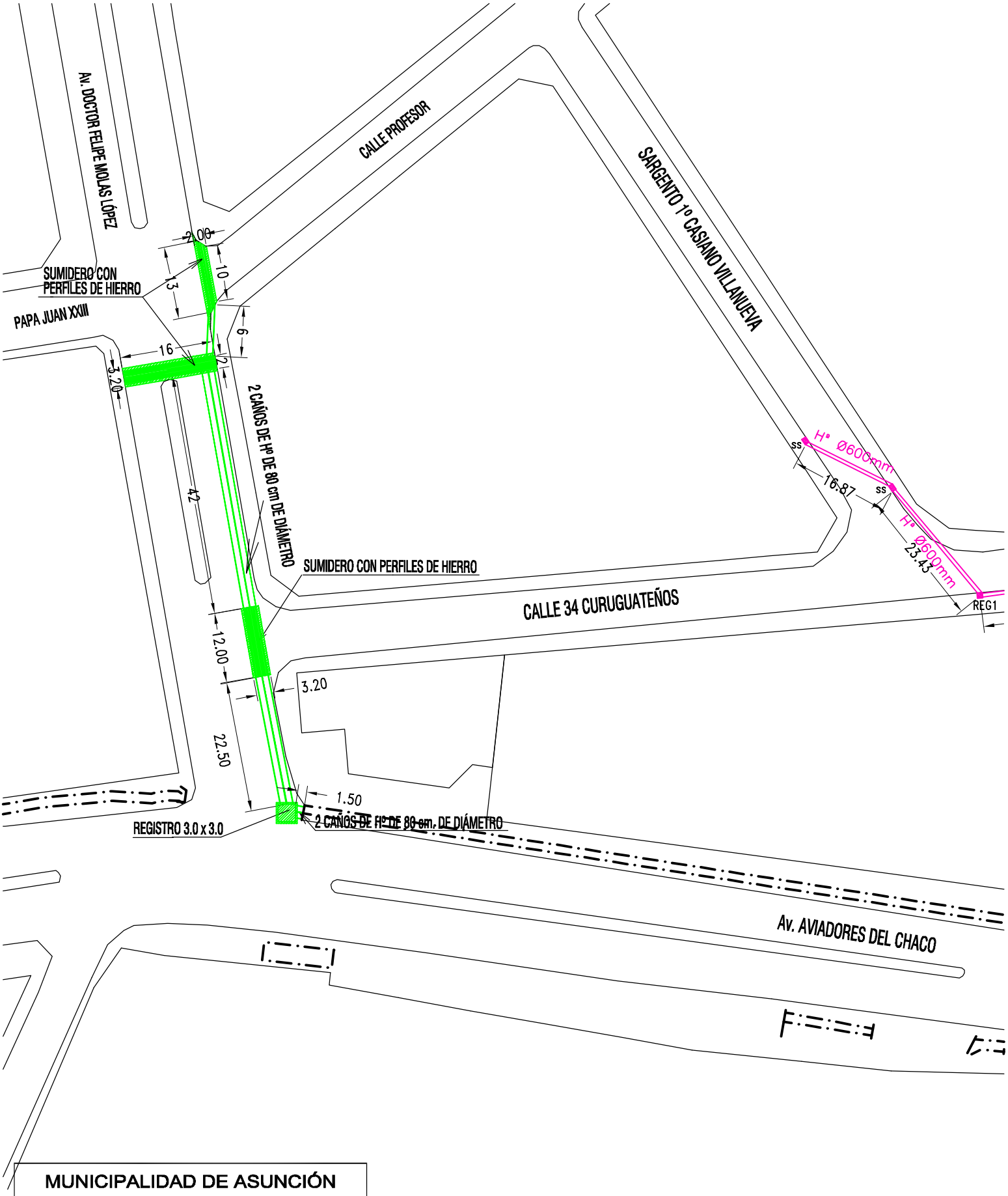

MUNICIPALIDAD DE ASUNCIÓN	
Econ. Arnaldo Samaniego Intendente	
Ing. Genaro Cristaldo, Director General Dirección General de Obras	
PROYECTO: MEJORAMIENTO VIAL DE LA Av. DOCTOR FELIPE MOLAS LÓPEZ - PRIMERA ETAPA DESAGÜE PLUVIAL - CALLES 34 CURUGUATEÑOS Y Cap. RIGOBERTO FONTAO MEZA	
Ing. Germán Fleitas, Director Dirección de Obras Municipales	AGOSTO 2011 LÁMINA Nº 18

REFERENCIAS

ST= Sumidero transversal pluvial

SD= Sumidero doble pluvial

REG= Registro pluvial

Desagüe pluvial existente

Desagüe pluvial a construir

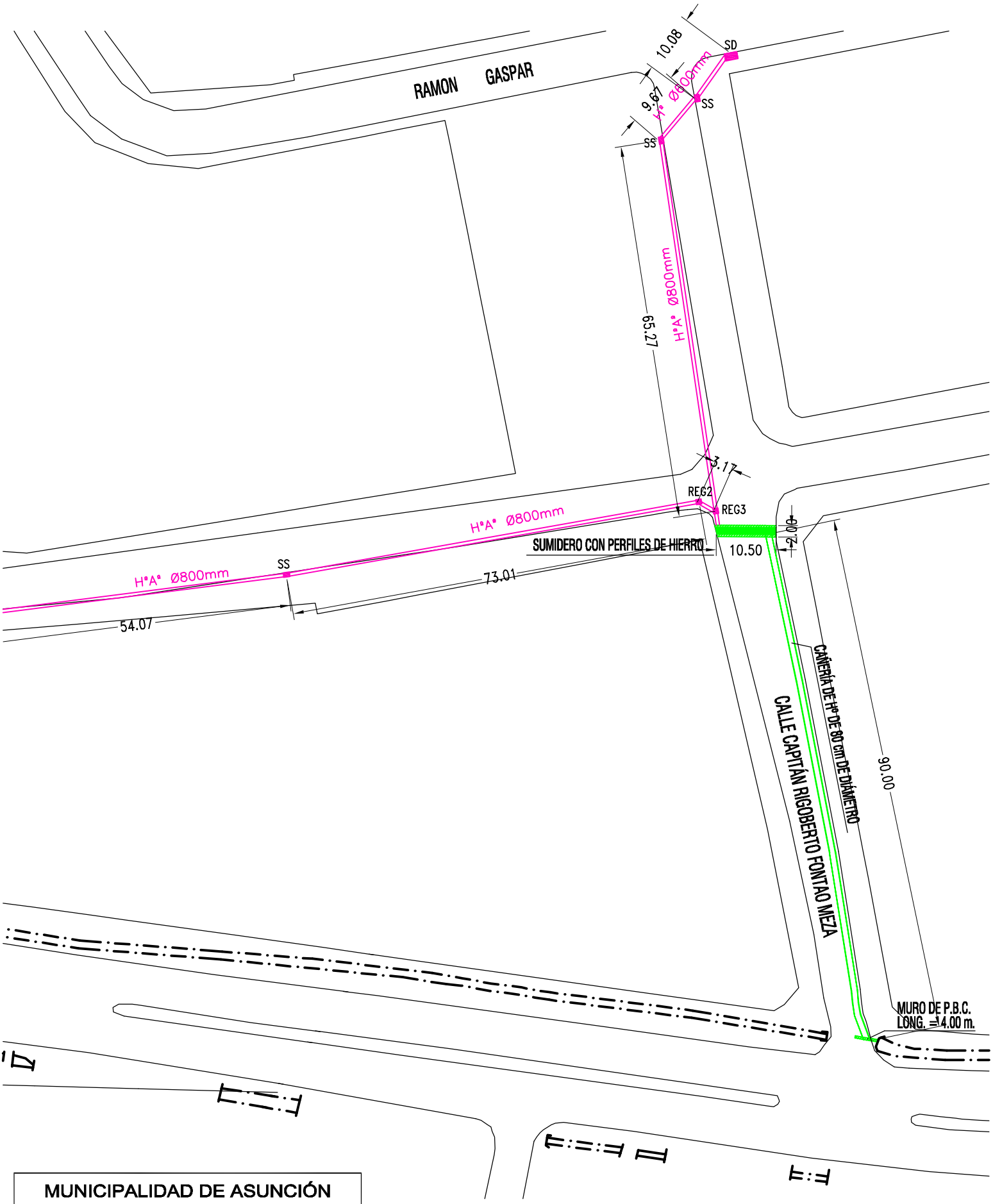

MUNICIPALIDAD DE ASUNCIÓN	
Econ. Arnaldo Samaniego Intendente	
Ing. Genaro Cristaldo, Director General Dirección General de Obras	
PROYECTO: MEJORAMIENTO VIAL DE LA Av. DOCTOR FELIPE MOLAS LÓPEZ - PRIMERA ETAPA DESAGÜE PLUVIAL - CALLES 34 CURUGUATEÑOS Y Cap. RIGOBERTO FONTAO MEZA	
Ing. Germán Fleitas, Director Dirección de Obras Municipales	AGOSTO 2011 LÁMINA Nº 19

REFERENCIAS

ST= Sumidero transversal pluvial
SD= Sumidero doble pluvial
REG= Registro pluvial
Desagüe pluvial existente
Desagüe pluvial a construir

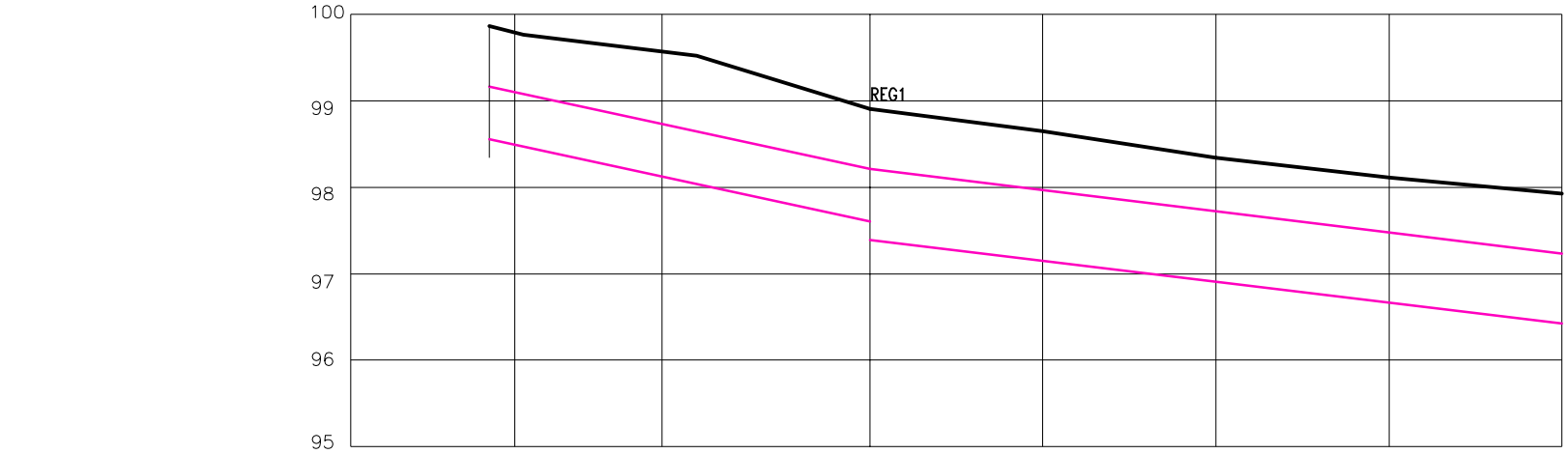

DISTANCIAS PARC. Y ACUM.	0.00		17	17	24	41	20	61	20	81	14	95	26	121
COTAS DEL TERRENO	99,79		99,56		98,91		98,68		98,34		98,34		97,93	
COTAS DEL PROYECTO	98.50		98.12		97.60		97.14		96,91		96,91		96,42	
PENDIENTES DEL PROYECTO			I=2,0%-TuberiaØ600mm				I=1,1%-TuberiaØ800mm							

Calle 34 Curuguateños

MUNICIPALIDAD DE ASUNCIÓN	
Econ. Arnaldo Samaniego **Intendente**	
Ing. Genaro Cristaldo, Director General **Dirección General de Obras**	
PROYECTO: MEJORAMIENTO VIAL DE LA Av. DOCTOR FELIPE MOLAS LÓPEZ - PRIMERA ETAPA **DESAGÜE PLUVIAL - CALLES 34 CURUGUATEÑOS Y Cap. RIGOBERTO FONTAO MEZA**	
Ing. Germán Fleitas, Director **Dirección de Obras Municipales**	AGOSTO 2011 LÁMINA Nº 20

REFERENCIAS

ST= Sumidero transversal pluvial

SD= Sumidero doble pluvial

REG= Registro pluvial

Desagüe pluvial existente

Desagüe pluvial a construir

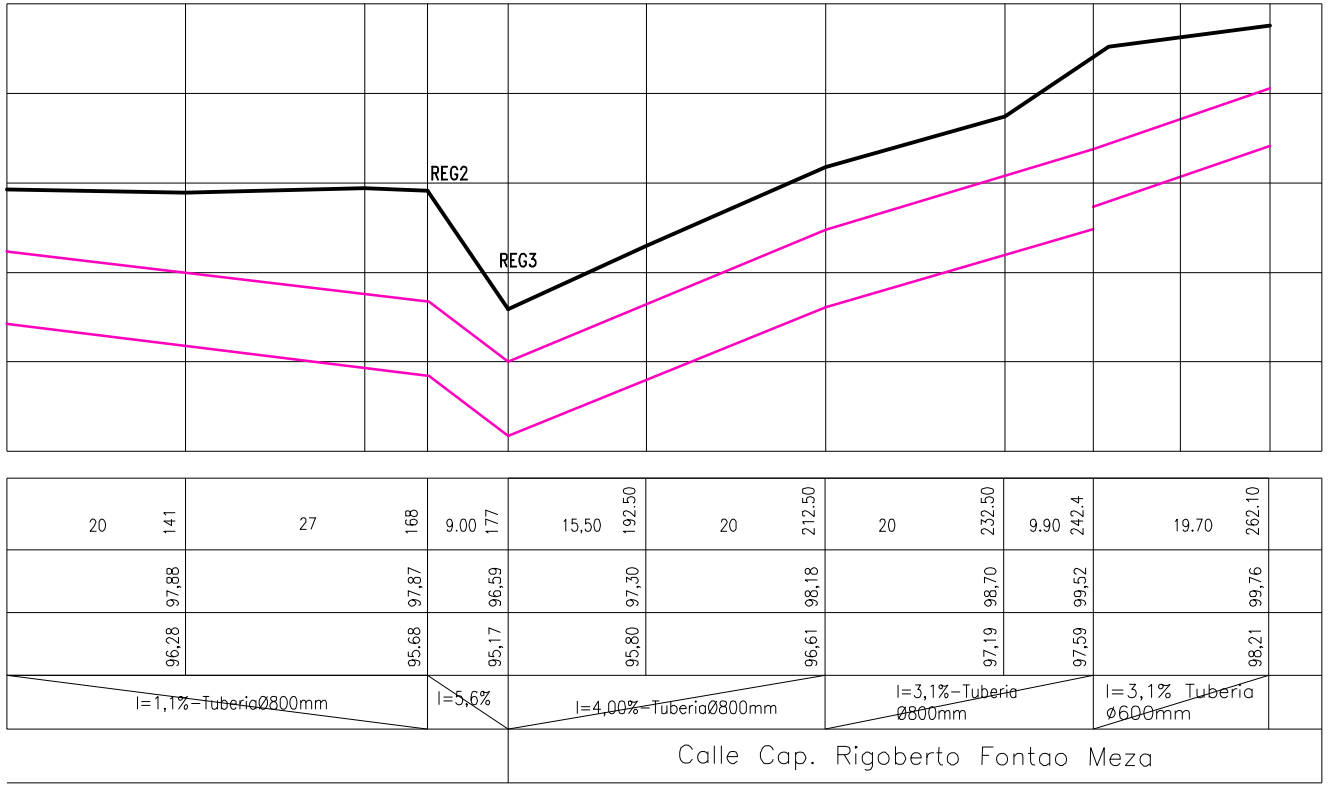

MUNICIPALIDAD DE ASUNCIÓN

Econ. Arnaldo Samaniego
Intendente

Ing. Genaro Cristaldo, Director General
Dirección General de Obras

PROYECTO: MEJORAMIENTO VIAL DE LA
Av. DOCTOR FELIPE MOLAS LÓPEZ - PRIMERA ETAPA

DESAGÜE PLUVIAL - CALLES 34 CURUGUATEÑOS Y Cap. RIGOBERTO FONTAO MEZA

Ing. Germán Fleitas, Director
Dirección de Obras Municipales

AGOSTO 2011
LÁMINA Nº 21

REFERENCIAS
ST= Sumidero transversal pluvial
SD= Sumidero doble pluvial
REG= Registro pluvial
Desagüe pluvial existente
Desagüe pluvial a construir

DETALLE DE CANAL CON MURO DE PBC, TAPA DE H°A° Y PISO DE H°

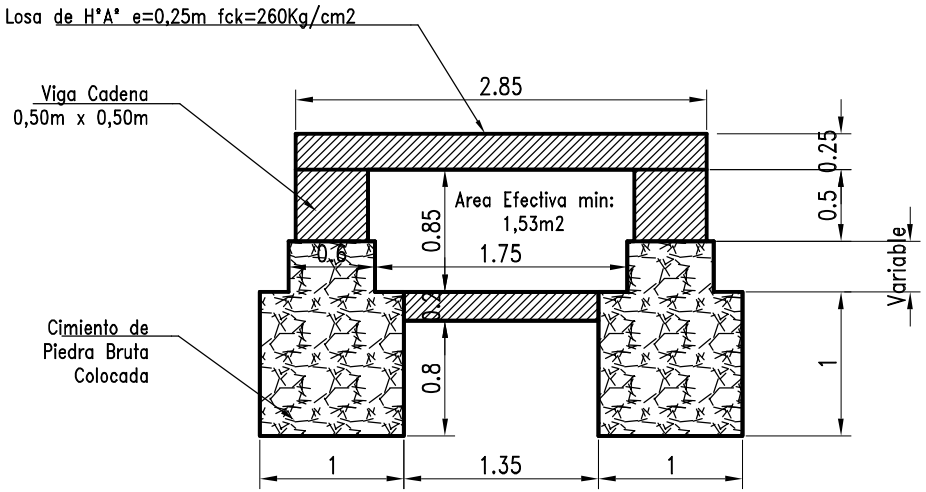

SECCION TRANSVERSAL

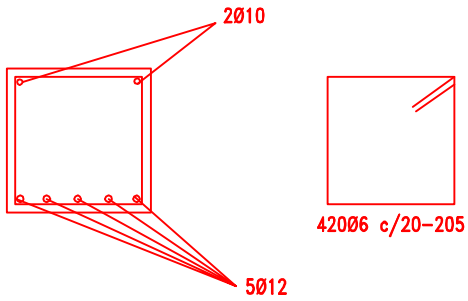

CORTE VIGA CADENA
0,50 x 0,50 m

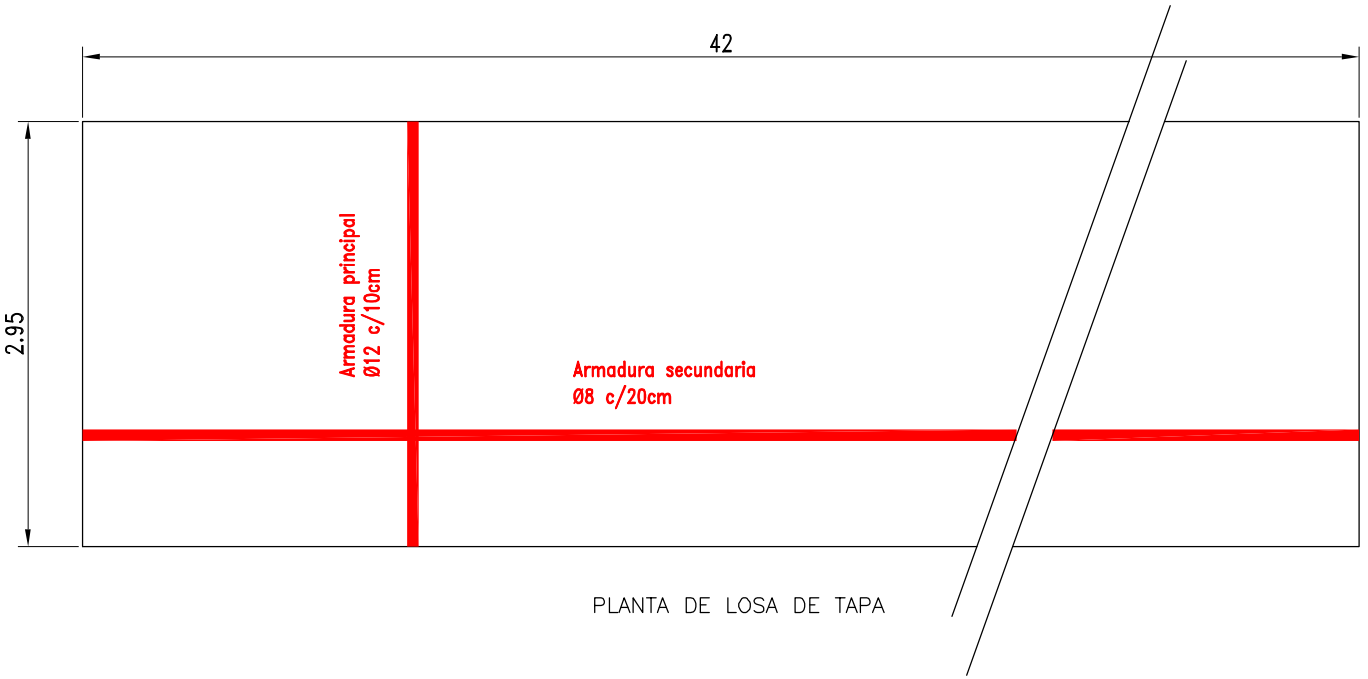

PLANTA DE LOSA DE TAPA

MUNICIPALIDAD DE ASUNCIÓN

Econ. Arnaldo Samaniego
Intendente

Ing. Genaro Cristaldo, Director General
Dirección General de Obras

PROYECTO: MEJORAMIENTO VIAL DE LA
Av. DOCTOR FELIPE MOLAS LÓPEZ - PRIMERA ETAPA

DESAGÜE PLUVIAL - DETALLES

Ing. Germán Fleitas, Director
Dirección de Obras Municipales

JULIO 2011
LÁMINA Nº 22

DETALLE DE SUMIDERO DOBLE PARA DESAGÜE PLUVIAL

MUNICIPALIDAD DE ASUNCIÓN

Econ. Arnaldo Samaniego
Intendente

Ing. Genaro Cristaldo, Director General
Dirección General de Obras

PROYECTO: MEJORAMIENTO VIAL DE LA
Av. DOCTOR FELIPE MOLAS LÓPEZ - PRIMERA ETAPA
DESAGÜE PLUVIAL - DETALLES

Ing. Germán Fleitas, Director
Dirección de Obras Municipales

JULIO 2011
LÁMINA Nº 23

PLANTA

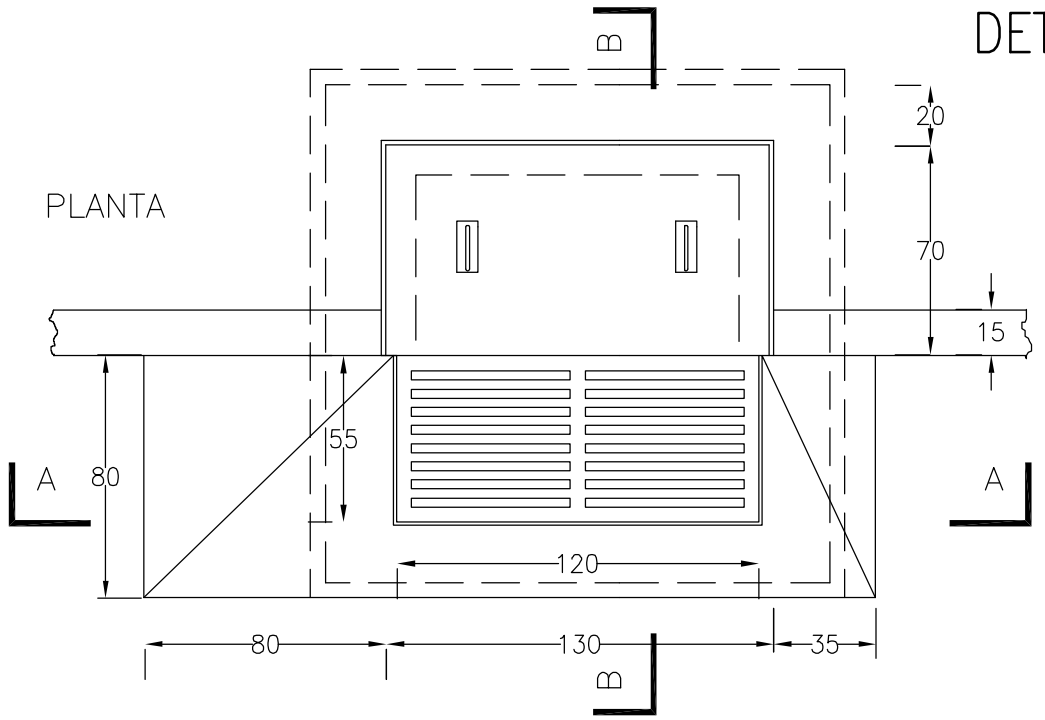

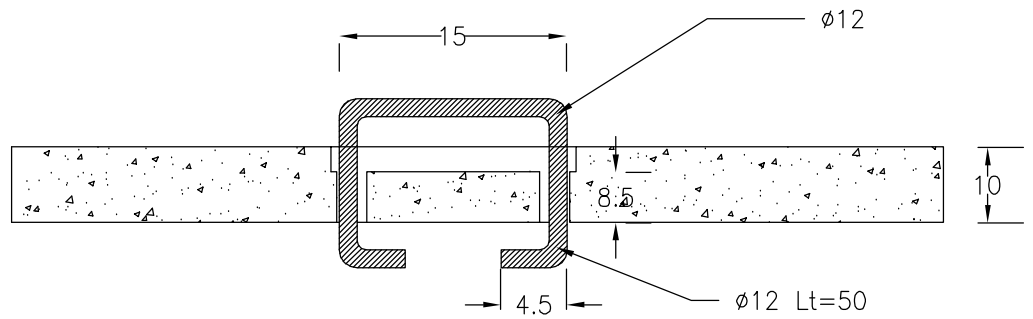

DETALLE MANIJA

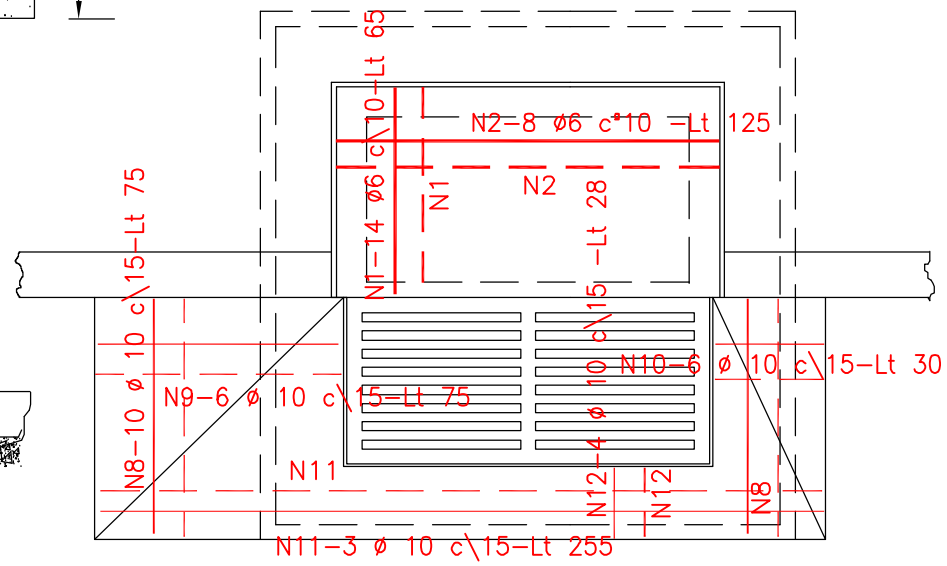

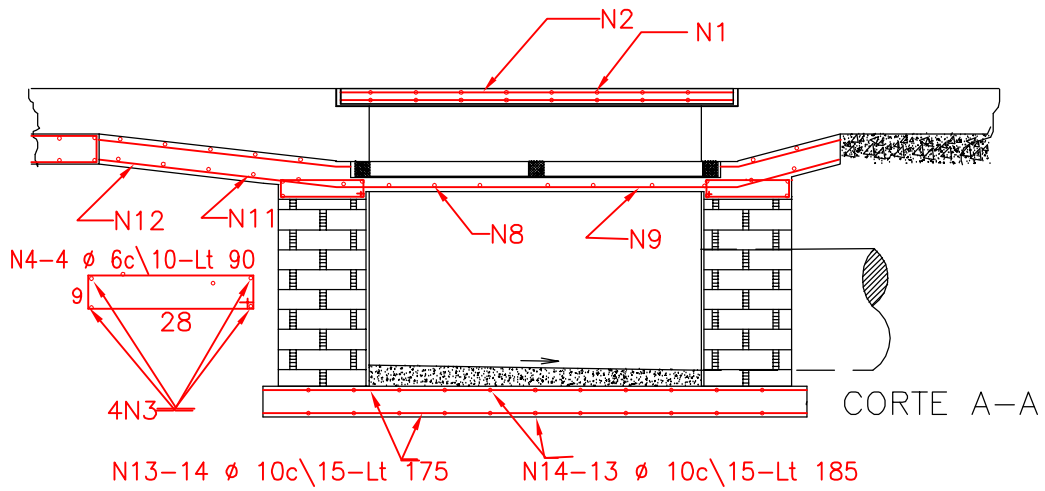

CORTE A–A

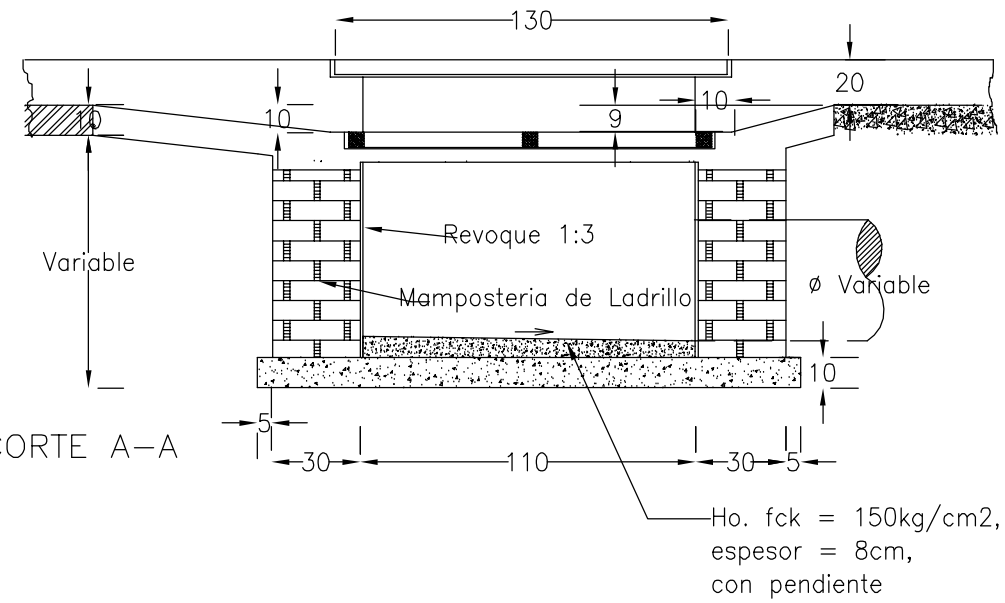

La tapa deberá ejecutarse con un marco de ángulo metálico de 2" X 2" X 4mm

CORTE B–B

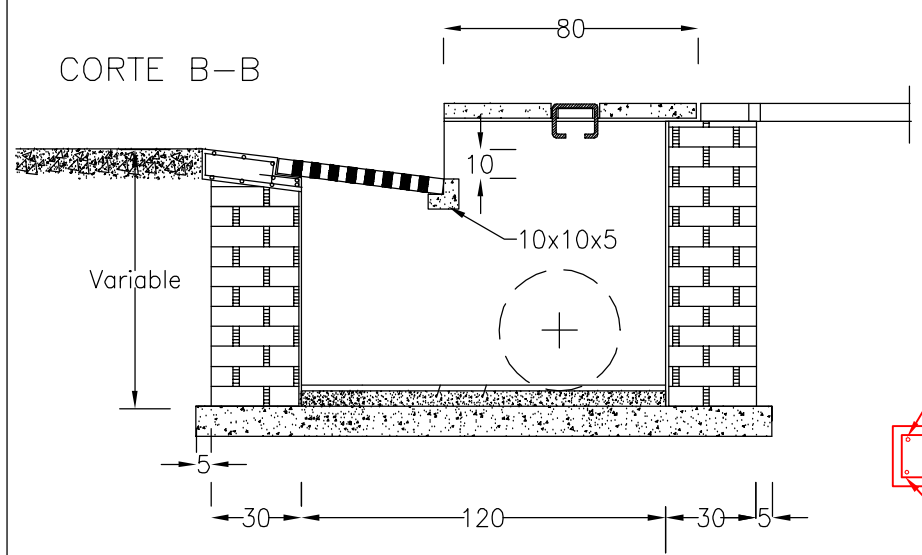

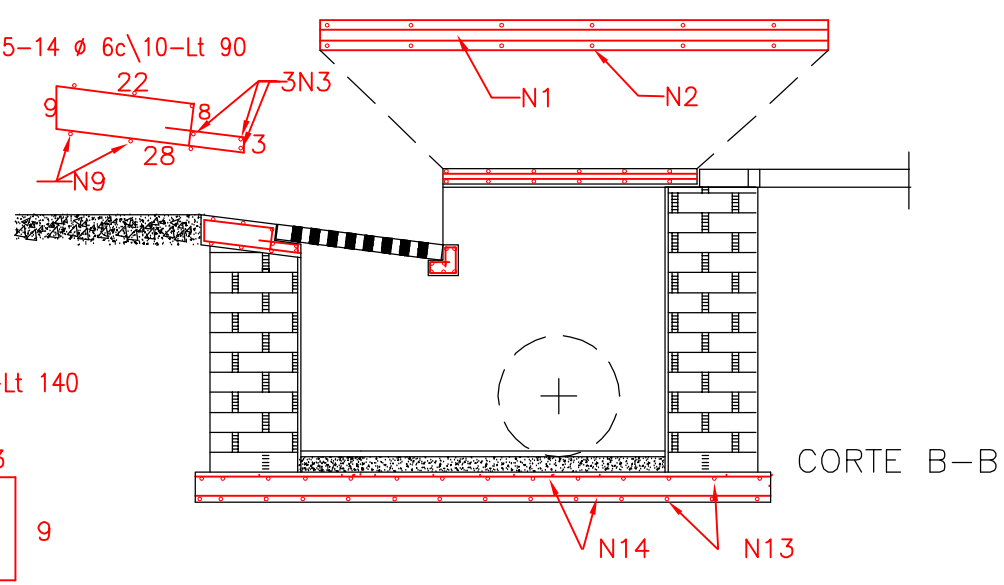

CORTE B–B

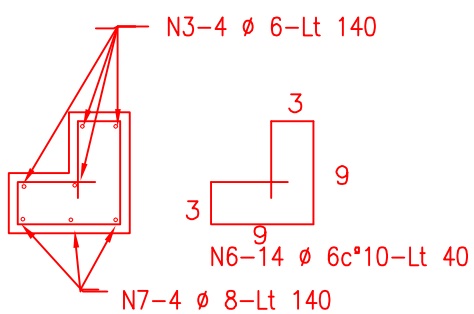

RELACION DE ACERO

ACERO	N	DIAM.	CANT.	UNIT (cm)	C. TOTAL (cm)
50A	1	6	28	65	1820
	2	6	16	125	2000
	3	6	15	140	2100
	4	6	8	90	720
	5	6	14	90	1260
	6	6	14	40	560
	7	8.0	4	140	640
	8	10.0	20	75	1500
	9	10.0	12	75	900
	10	10.0	12	30	360
	11	10.0	6	255	1530
	12	10.0	8	28	224
	13	10.0	20	175	3500
	14	10.0	26	185	4810

RESUMEN ACERO

ACERO	DIAM.	C. TOTAL (m)	PESO+10% (kgf)
CA50A	6	84.6	22
CA50A	8.0	15.0	7
CA50A	10.0	128.2	85
PESO TOTAL			
CA50A	114 kgf		

Vol. hormigón total = 2.62 m3
Hº fck = 210.00 kgf/cm2

DETALLE DE REGISTRO PLUVIAL

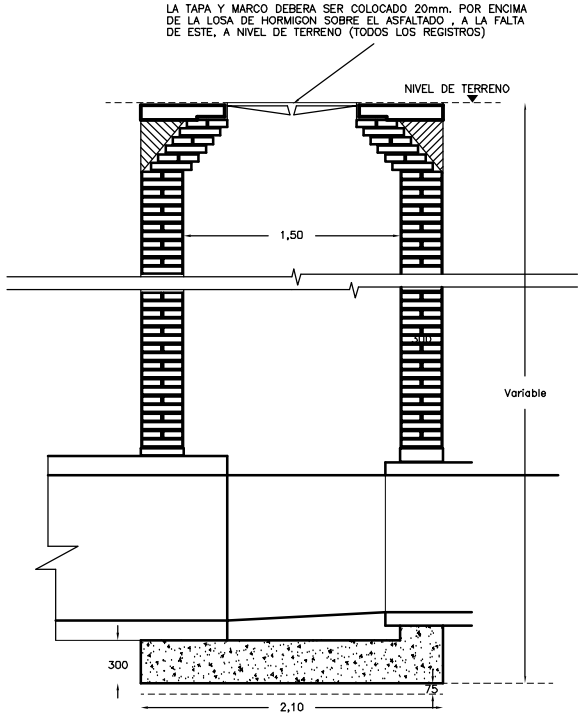

SECCION A–A

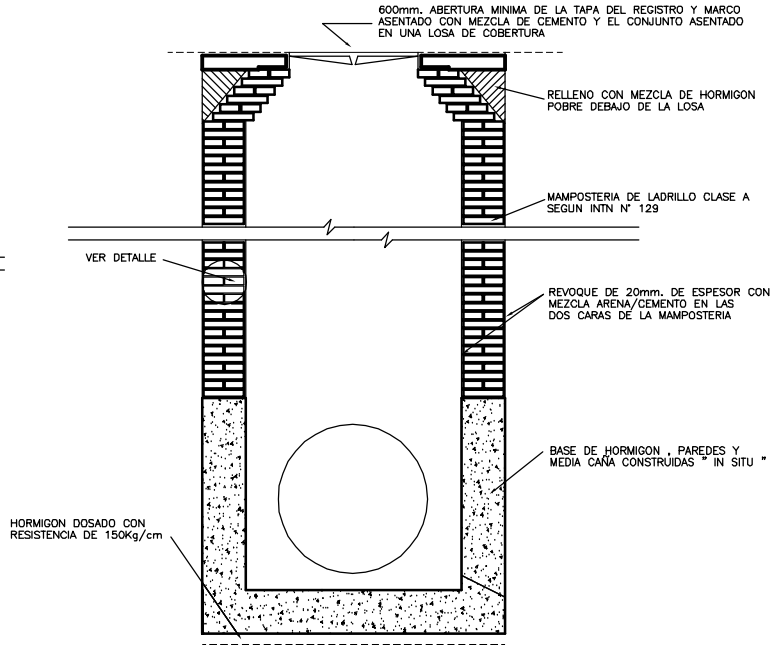

SECCION B–B

TAPA DE REGISTRO

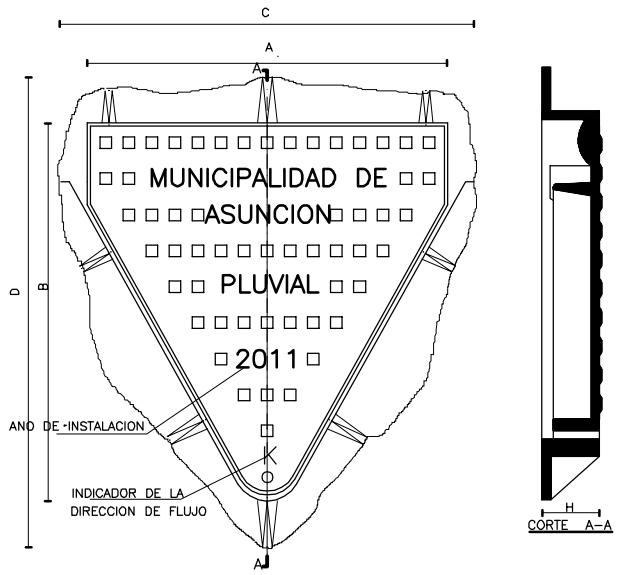

A	636 mm.
B	565 mm.
C	71 mm.
D	746 mm.
H	100 mm.
ANGULO TEORICO DE ABERTURA DE TAPA	120º
PESO TOTAL MARCO 40 Kg. TAPA 40Kg. MINIMOS	80 Kg.
CARGA MAXIMA GARANTIZADA EN EL CENTRO DE LA TAPA	4000 Kg.

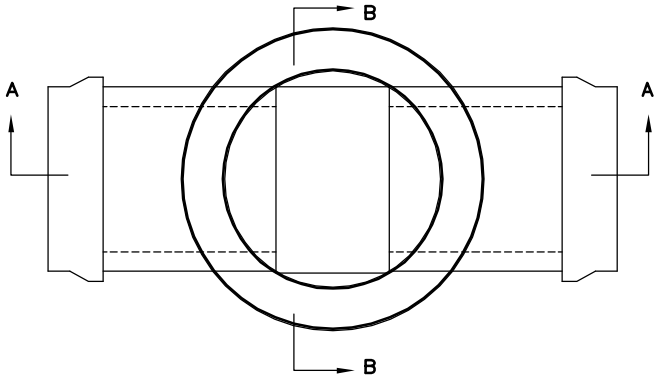

PLANTA

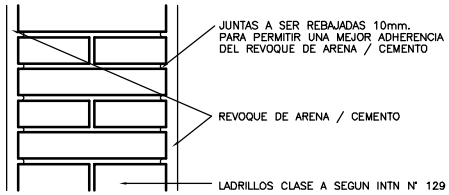

DETALLE

MUNICIPALIDAD DE ASUNCIÓN

Econ. Arnaldo Samaniego
Intendente

Ing. Genaro Cristaldo, Director General
Dirección General de Obras

PROYECTO: MEJORAMIENTO VIAL DE LA
Av. DOCTOR FELIPE MOLAS LÓPEZ - PRIMERA ETAPA

DESAGÜE PLUVIAL - DETALLES

Ing. Germán Fleitas, Director
Dirección de Obras Municipales

JULIO 2011
LÁMINA Nº 24

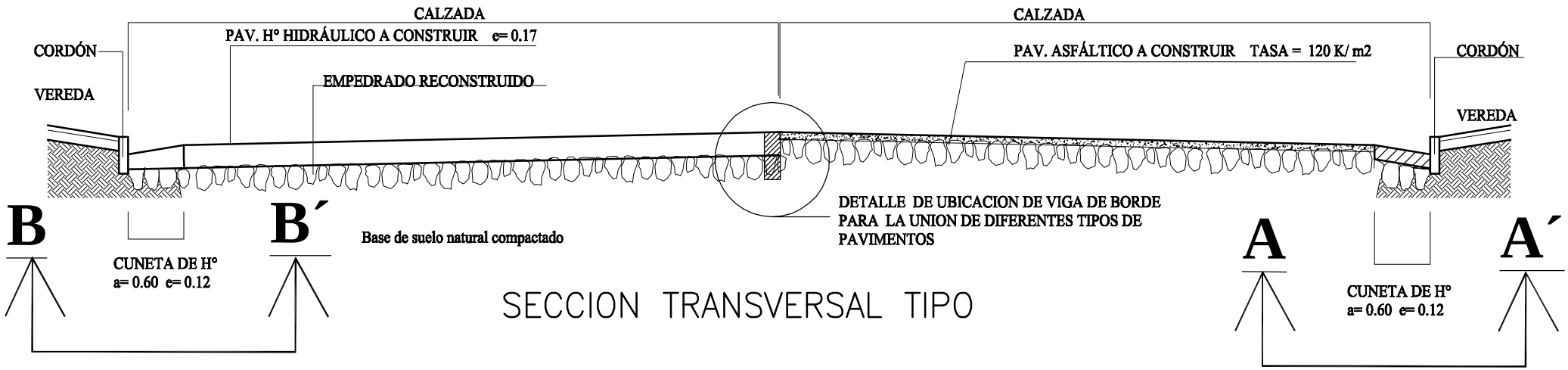

SECCION TRANSVERSAL TIPO

DETALLE DE CUNETA de HORMIGÓN SIMPLE

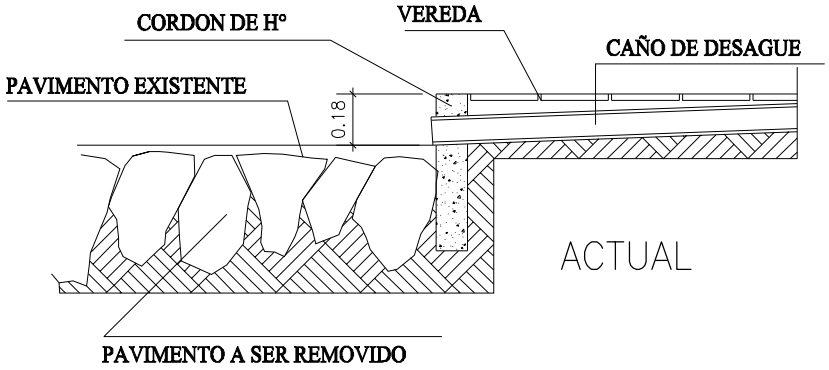

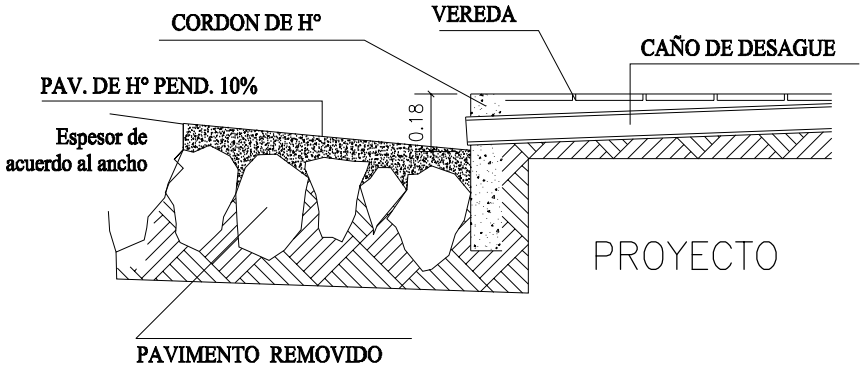

DETALLE DE VIGA DE BORDE

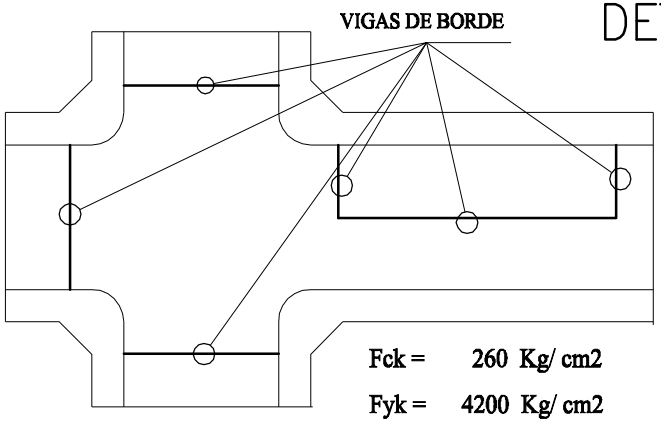

Fck = 260 Kg/ cm2

Fyk = 4200 Kg/ cm2

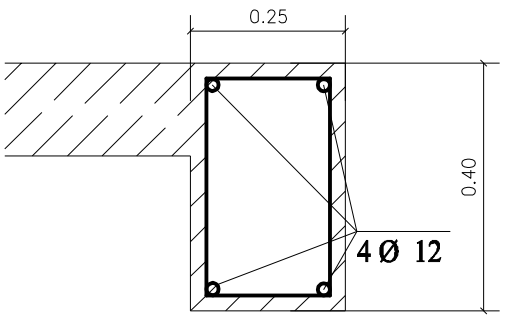

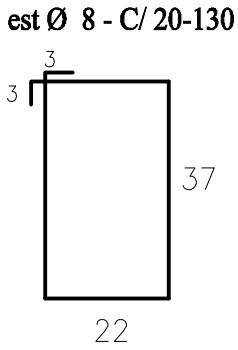

MUNICIPALIDAD DE ASUNCIÓN	
Econ. Arnaldo Samaniego Intendente	
Ing. Genaro Cristaldo, Director General Dirección General de Obras	
PROYECTO: MEJORAMIENTO VIAL DE LA Av. DOCTOR FELIPE MOLAS LÓPEZ - PRIMERA ETAPA DETALLES: CUNETA DE HORMIGÓN SIMPLE Y VIGA DE BORDE	
Ing. Germán Fleitas, Director Dirección de Obras Municipales	AGOSTO 2011 LÁMINA Nº 25

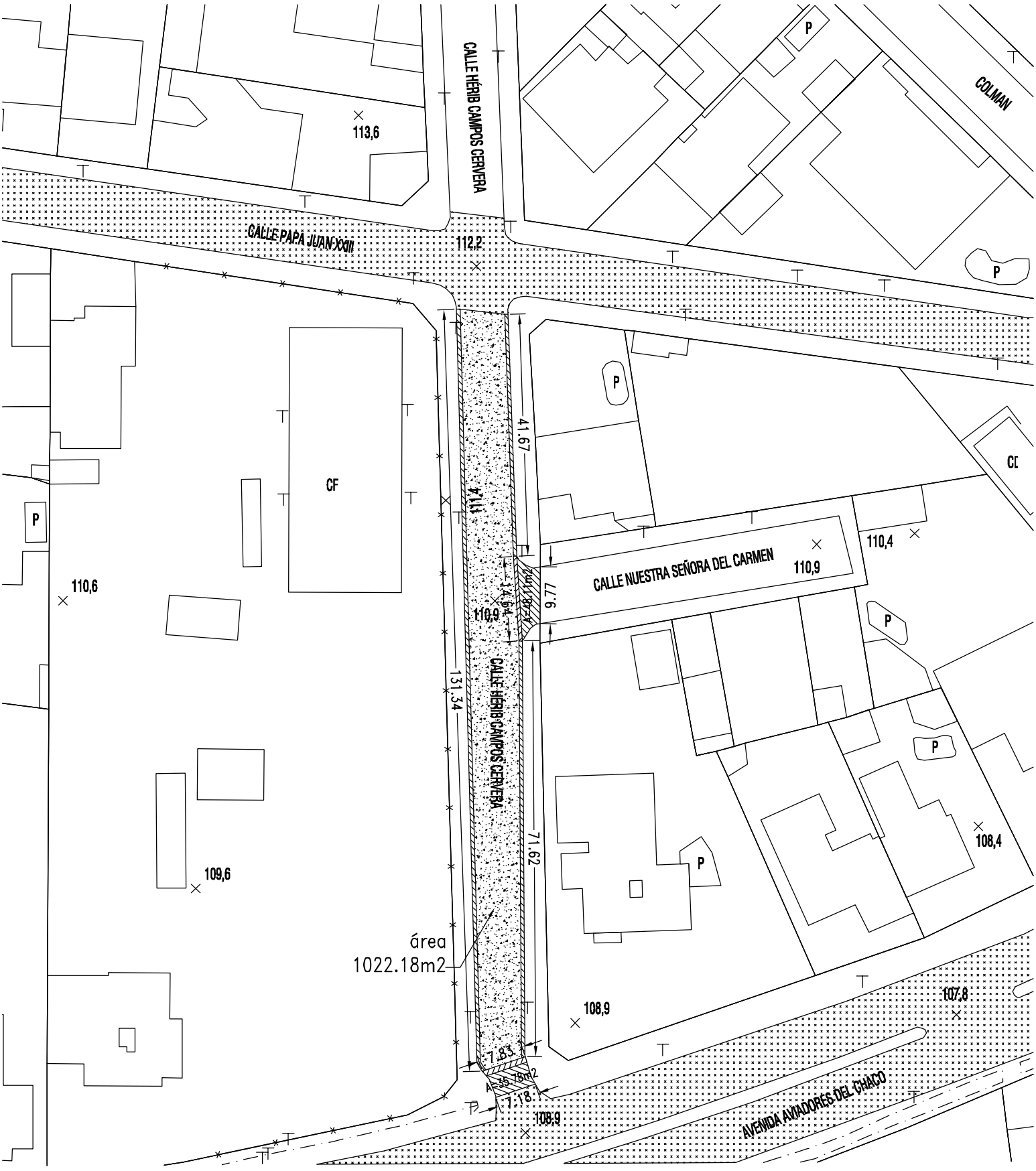

REFERENCIAS

- REGULARIZACIÓN ASFÁLTICA PROYECTADA TASA 120Kg/m2
- PAVIM. HORMIGÓN HIDRÁULICO PROYECTADO E= 0,17m
- CUNETA DE HORMIGÓN A=0,60m E=0,12m
- BADÉN DE HORMIGÓN E=0,17m
- PAVIMENTO ASFÁLTICO EXISTENTE

MUNICIPALIDAD DE ASUNCIÓN

Econ. Arnaldo Samaniego
Intendente

Ing. Genaro Cristaldo, Director General
Dirección General de Obras

PROYECTO: MEJORAMIENTO VIAL DE LA
Av. DOCTOR FELIPE MOLAS LÓPEZ - PRIMERA ETAPA

TRAMO: Calle HÉRIB CAMPOS CERVERA entre Av. AVIADORES DEL CHACO y PAPA JUAN XXIII

Ing. Germán Fleitas, Director
Dirección de Obras Municipales

AGOSTO 2011
LÁMINA Nº 26

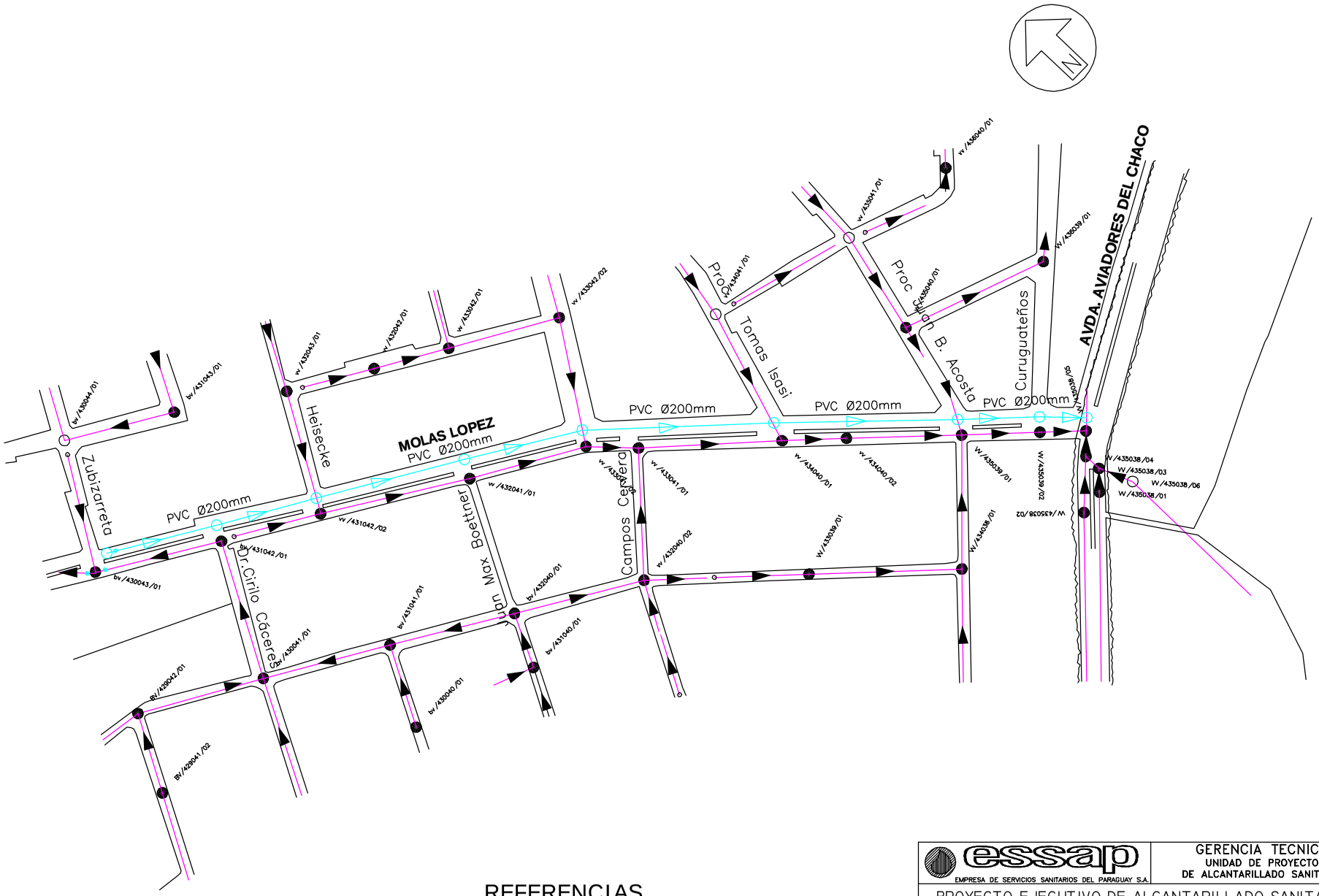

REFERENCIAS

- Colector Existente
- Colector Proyectado
- Registro Existente
- Registro Proyectado

essap
EMPRESA DE SERVICIOS SANITARIOS DEL PARAGUAY S.A.

GERENCIA TECNICA
UNIDAD DE PROYECTO
DE ALCANTARILLADO SANITARIO

PROYECTO EJECUTIVO DE ALCANTARILLADO SANITARIO
DE LA CIUDAD DE ASUNCION

COLECTORES CLOACALES

ANTEPROYECTO

Avda. Molas Lopez entre Gerónimo Zubizarreta y Aviadores del Chaco

PLANO No.: **Escalas:** **FECHA:** 05/2011

Presidente:	Topografía:
Gerente:	Proyecto:
Exp. No.:	Dibujante:
	Aprobado:

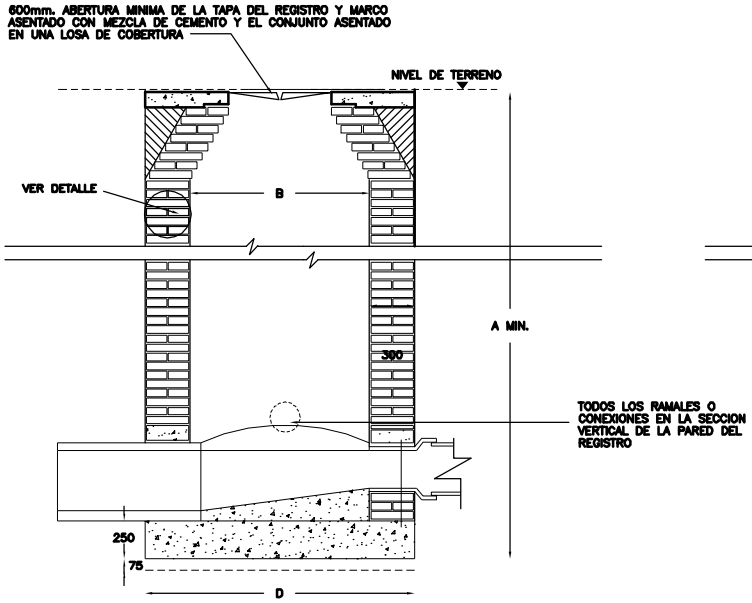

SECCION A–A

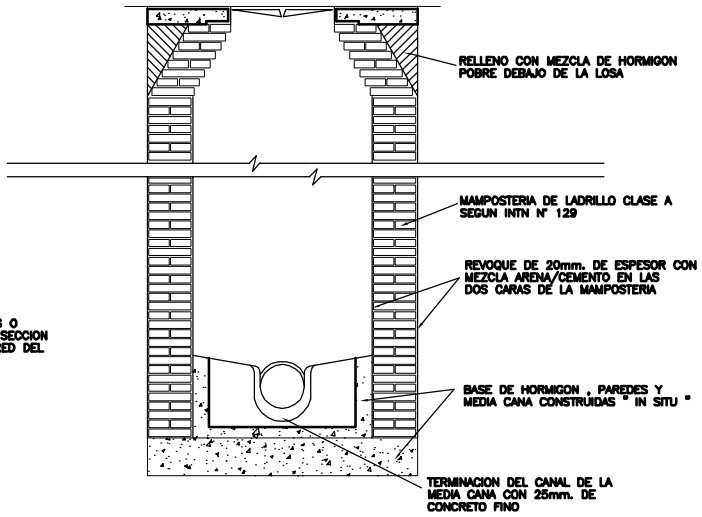

SECCION B–B

REGISTRO TIPO A: TUBERIAS CON DIAMETROS MENORES QUE ø600mm.

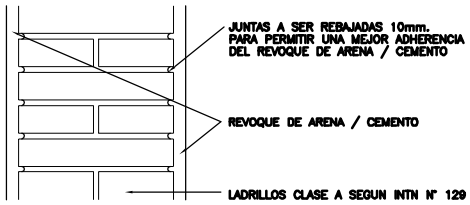

DETALLE

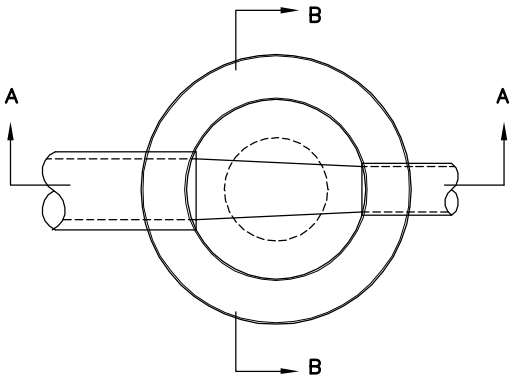

PLANTA

TABLA : 601:1

DEBERAN INSTALARSE JUNTAS FLEXIBLES DEL LADO EXTERIOR DE LA ESTRUCTURA , EN EL CASO QUE LAS TUBERIAS SEAN CONSTRUIDAS DENTRO DE ESTRUCTURAS ESPECIALES O REGISTROS

DIAMETRO DE TUBERIA		1"	2"
MAS DE	HASTA	JUNTA FLEXIBLE	JUNTA FLEXIBLE
–	300	150 max.	500 max. desde la 1" junta
300	600	300 max.	2xdiametro tuberia desde la 1" junta

DIAMETRO DE TUBERIA		A	B	C	D	TAPADA	E	F	G	H	X
DIA	O/D	MIN									
200	250	1700	1200		1800	1200	500	83	308		600
250	310	1760	1200		1800	1200	475	79	359		600
300	380	1830	1200		1800	1200	450	75	415		600
400	530	1980	1500		2100	1200	550	91	556		750
500	650	2100	1500		2100	1200	500	83	658		750

REGISTRO TIPO A

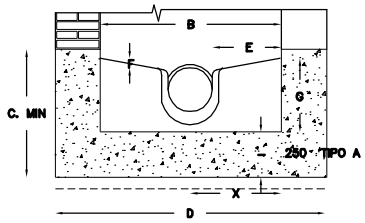

NOTA: REGISTRO TIPO A: A SER CONSTRUIDOS CON MAMPOSTERIA DE LADRILLO HASTA EL TOPE DE LA BASE

essap
EMPRESA DE SERVICIOS SANITARIOS DEL PARAGUAY S.A.

GERENCIA TECNICA
UNIDAD DE INGENIERIA

PROYECTO EJECUTIVO DE ALCANTARILLADO SANITARIO DE ASUNCION

DETALLES GENERALES
REGISTROS DE INSPECCION
Tipo A

PLANO No.:	REV.:	FECHA: 10/2008
Escalas:	Diseñado:	Cuenca :
	Controlado:	Coordenadas: