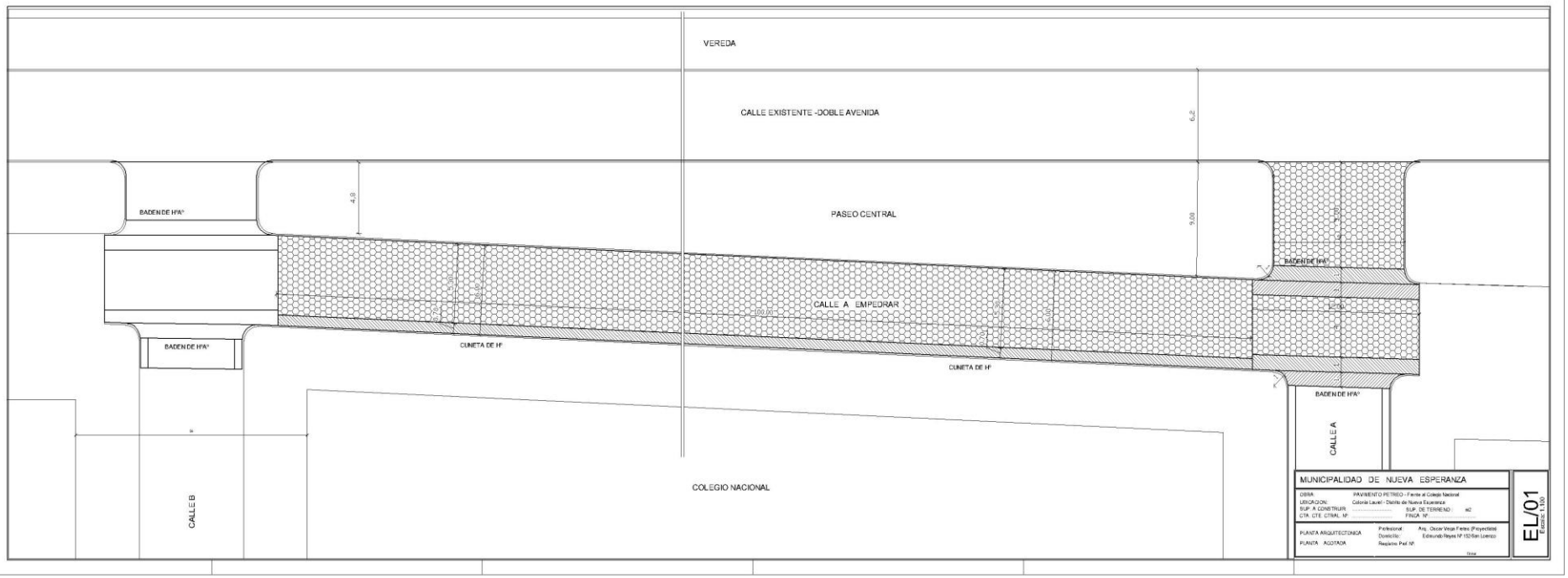
VEREDA
CALLE EXISTENTE -DOBLE AVENIDA
6,2
4,8
PASEO CENTRAL
9,00
BADEN DE HºAº
BADEN DE HºAº
BADEN DE HºAº
BADEN DE HºAº
CALLE A EMPEDRAR
100,00
CUNETA DE Hº
CUNETA DE Hº
CALLE A
CALLE B
COLEGIO NACIONAL
MUNICIPALIDAD DE NUEVA ESPERANZA
OBRA: PAVIMENTO PETREO - Frente al Colegio Nacional
UBICACION: Colonia Laurel - Distrito de Nueva Esperanza
SUP. A CONSTRUIR: SUP. DE TERRENO: m2
CTA. CTE. CTRAL. Nº: FINCA Nº:
PLANTA ARQUITECTONICA
PLANTA AGOTADA
Profesional: Arq. Oscar Vega Farias (Proyectista)
Domicilio: Edmundo Reyes Nº 152/San Lorenzo
Registro Prof. Nº:
Firma
EL/01
Escala: 1:100

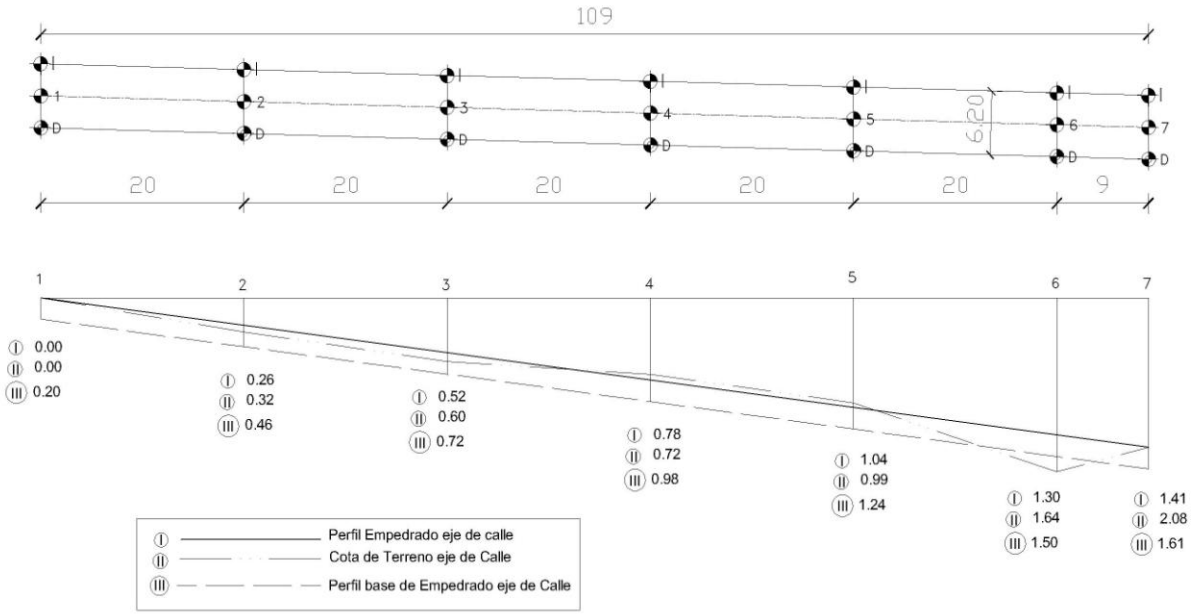

MUNICIPALIDAD DE NUEVA ESPERANZA DISTRITO DE NUEVA ESPERANZA- COLONIA LAUREL DEPARTAMENTO DE CANINDEYÚ	CONSTRUCCION DE EMPEDRADO Y BADEN CALLE FRENTE COLEGIO NACIONAL Escala:	Proyectista : Arq. Oscar Vega Fretes Domicilio: Edmundo Reyes Nº 152 - San Lorenzo FIRMA	**DISEÑO Nº** 01

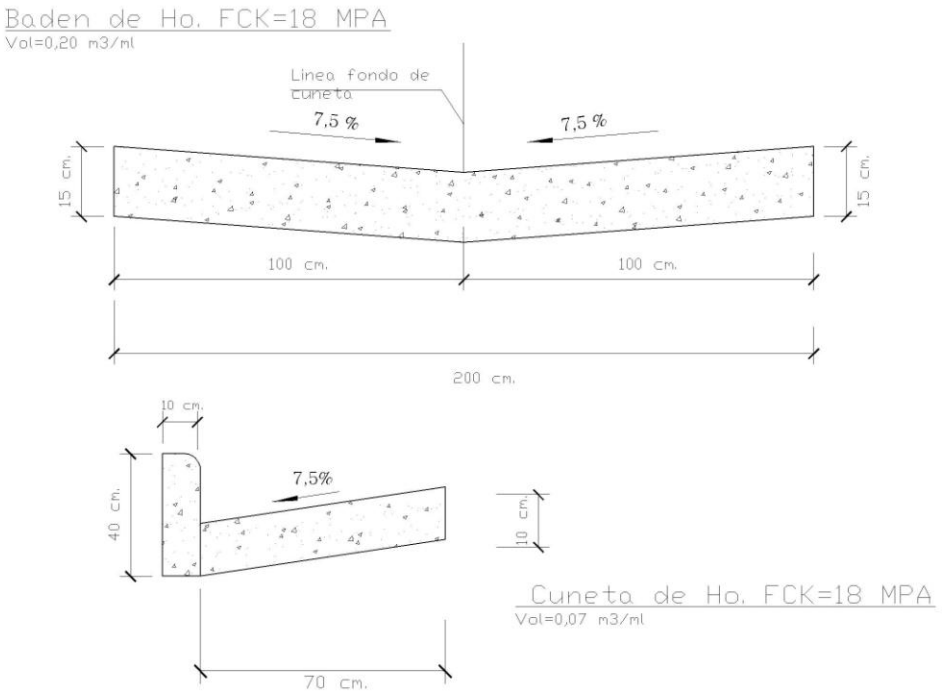

MUNICIPALIDAD DE NUEVA ESPERANZA

DISTRITO DE NUEVA ESPERANZA- COLONIA LAUREL
DEPARTAMENTO DE CANINDEYÚ

CONSTRUCCION DE EMPEDRADO Y BADEN
CALLE FRENTE COLEGIO NACIONAL

Escala:

Proyectista : Arq. Oscar Vega Fretes
Domicilio: Edmundo Reyes Nº 152 - San Lorenzo

FIRMA

DISEÑO Nº
02

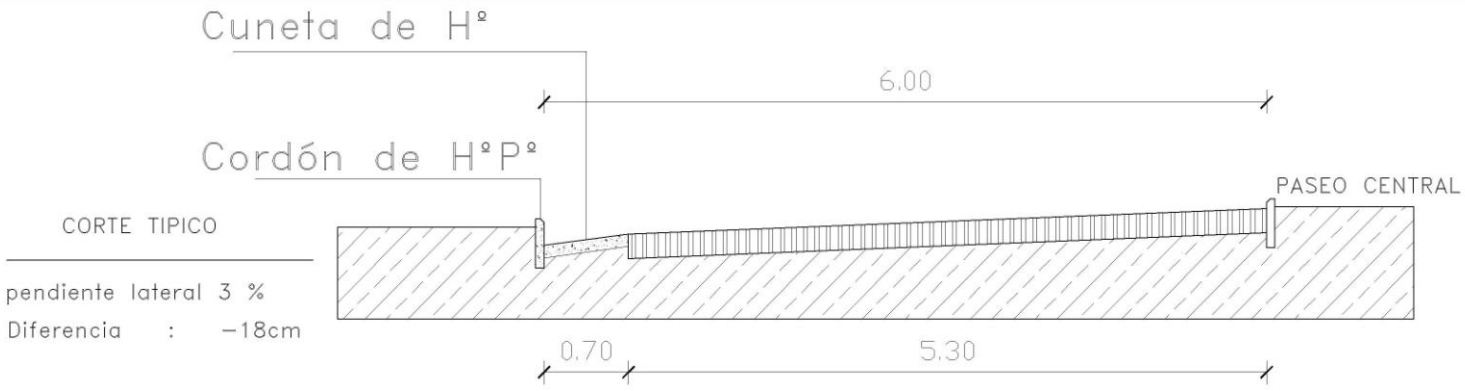

MUNICIPALIDAD DE NUEVA ESPERANZA DISTRITO DE NUEVA ESPERANZA- COLONIA LAUREL DEPARTAMENTO DE CANINDEYÚ	CONSTRUCCION DE EMPEDRADO Y BADEN CALLE FRENTE COLEGIO NACIONAL	Proyectista : Arq. Oscar Vega Fretes Domicilio: Edmundo Reyes Nº 152 - San Lorenzo FIRMA	**DISEÑO Nº** 01