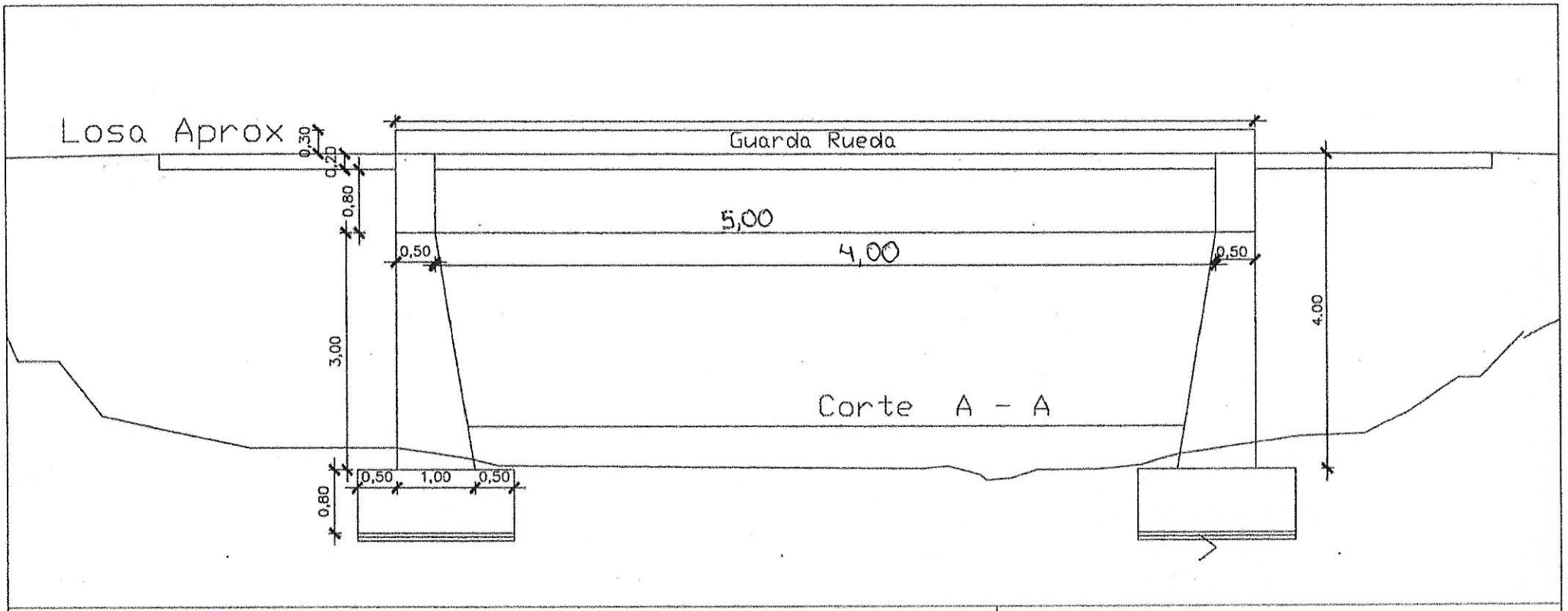

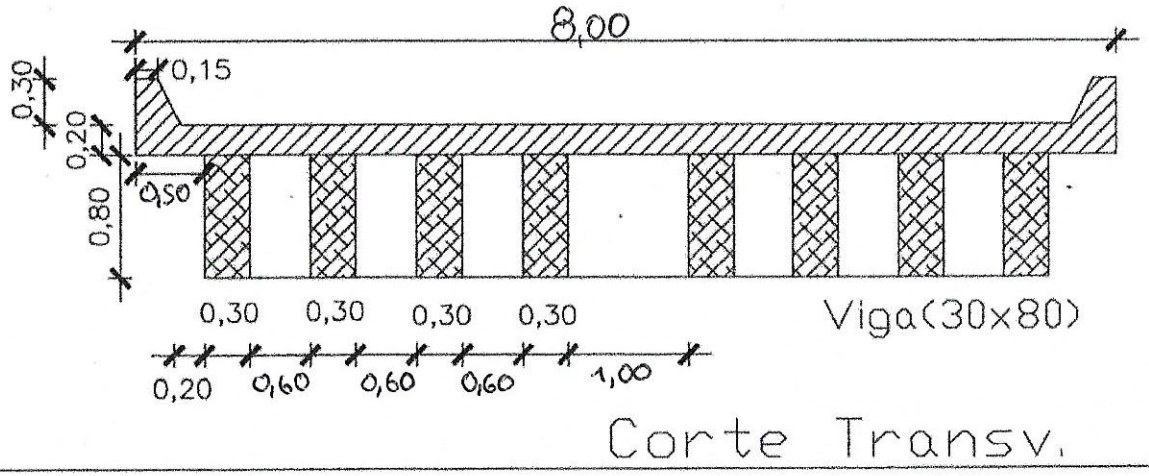

MUNICIPALIDAD DE MINGA GUAZÚ

CONSTRUCCIÓN DE PUENTE DE HºAº

MONDA'Y KM 20

2018

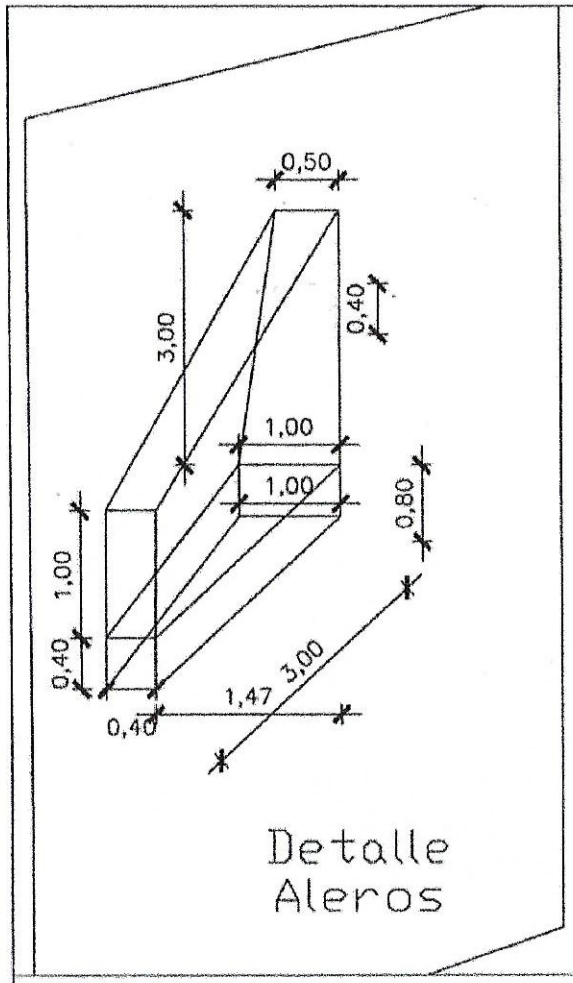

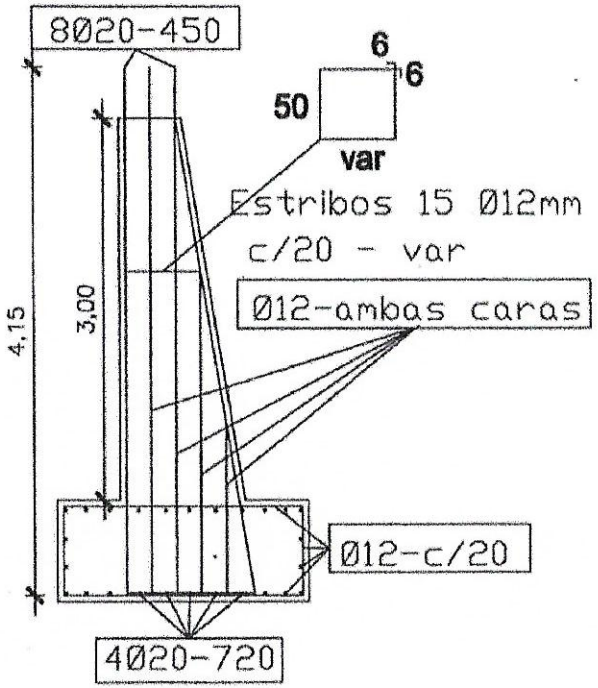

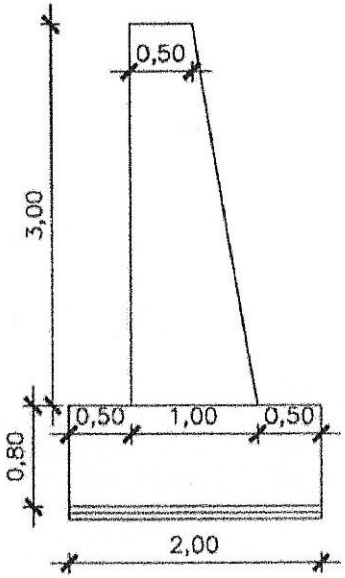

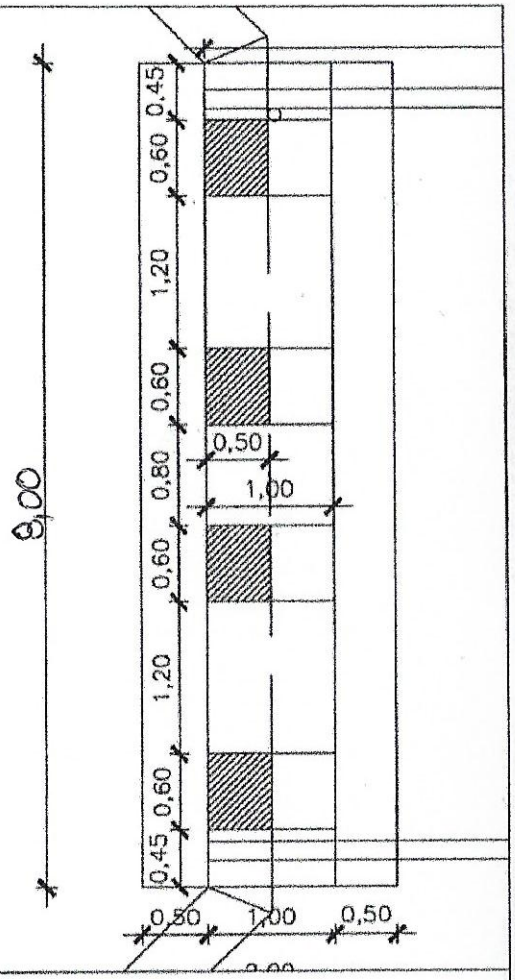

Armadura Losa Aprox

43un Ø 12mm c/15cm - 343

24 295 24

43un Ø 12mm c/15cm - 343

24 295 24

Pos1

24 20 un Ø 12mm c/15cm - 8,38 24

7,90

24 20 un Ø 12mm c/15cm - 8,38 24

7,90

Pos2

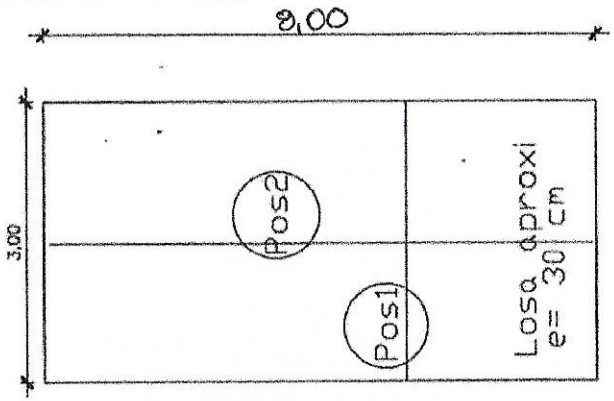

MUNICIPALIDAD DE MINGA GUAZÚ

CONSTRUCCIÓN DE PUENTE DE HºAº

MONDA'Y KM 20

2018

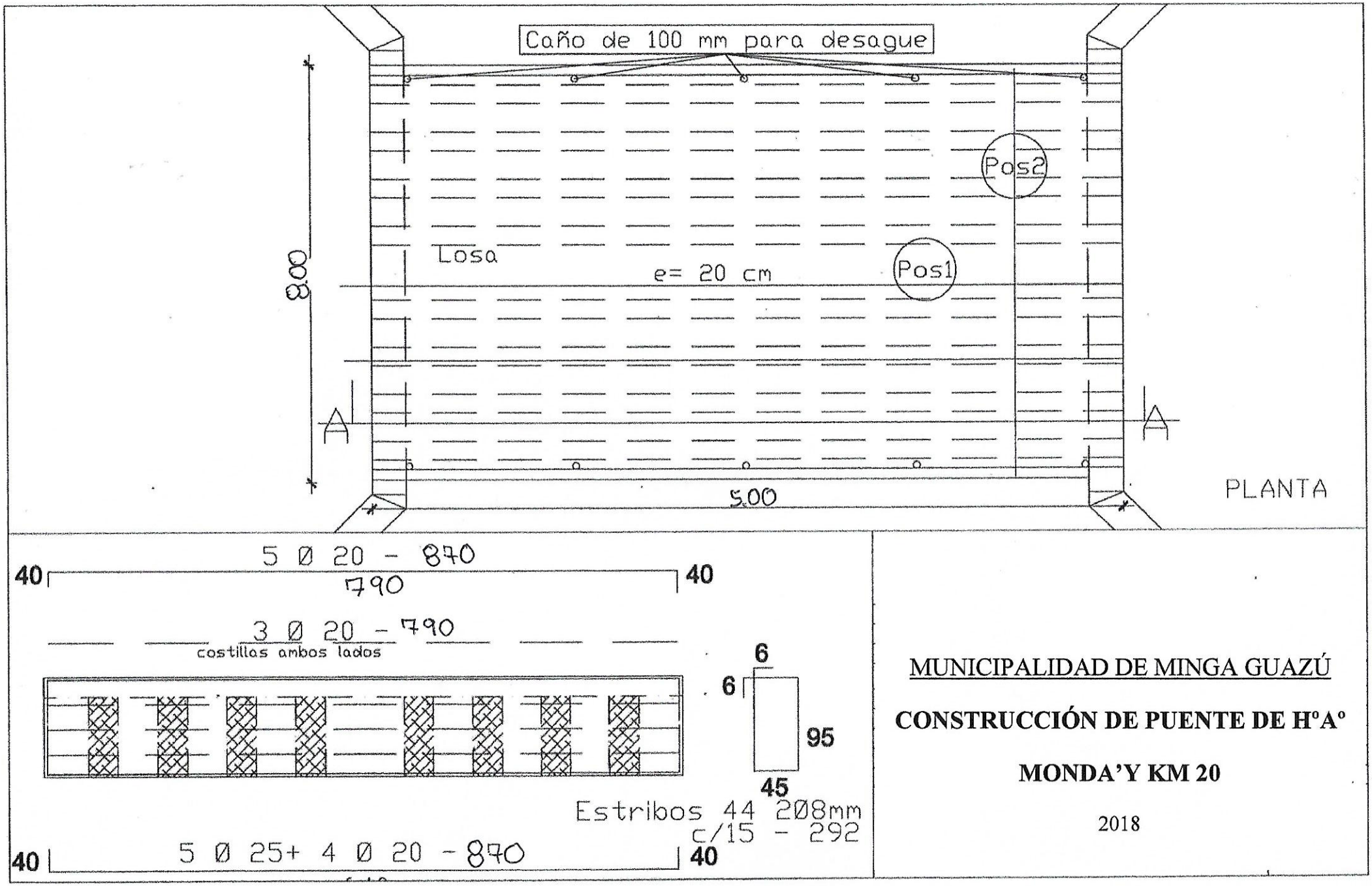

MUNICIPALIDAD DE MINGA GUAZÚ

CONSTRUCCIÓN DE PUENTE DE HºAº

MONDA'Y KM 20

2018

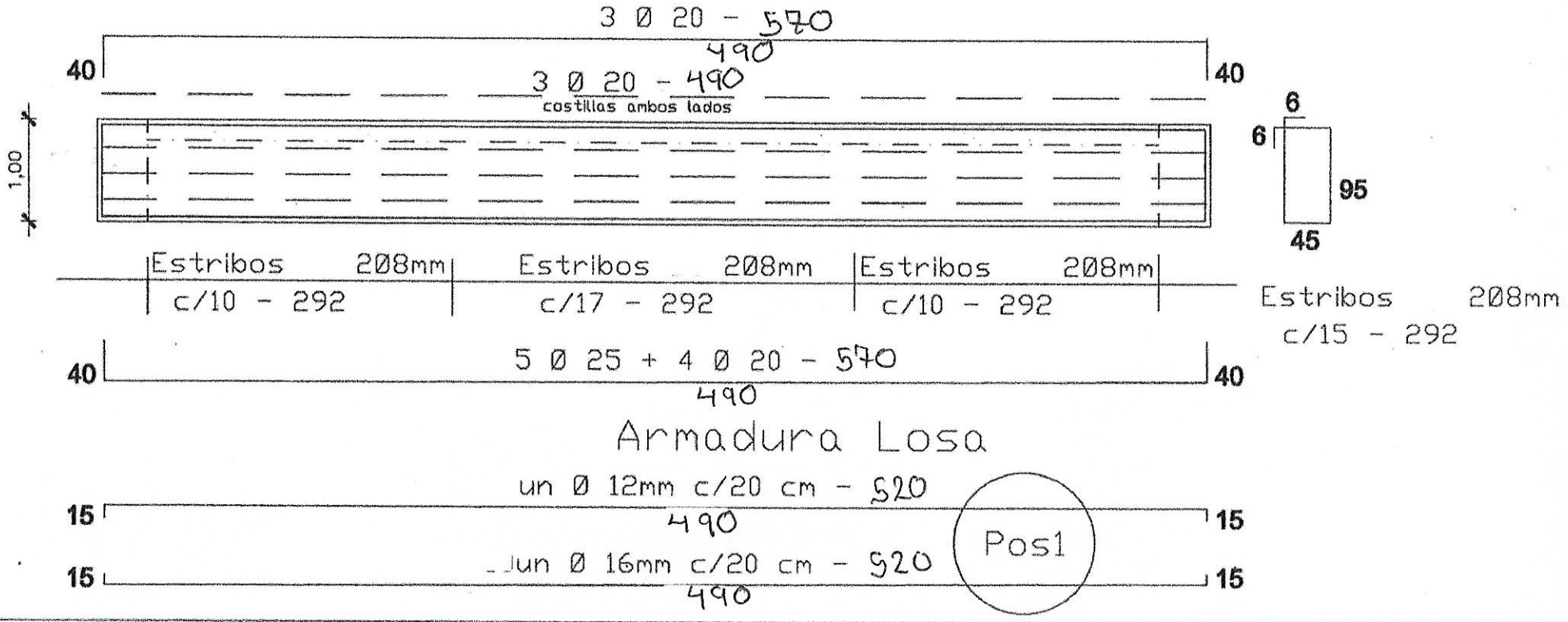

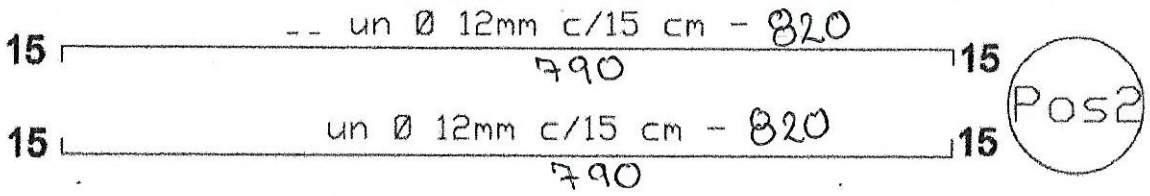

Detalle Guardarrueda

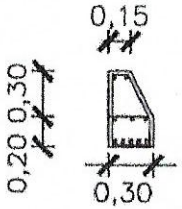

2 Ø 20 -
3 Ø 25 -
5 Ø 25 -

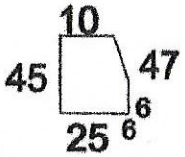

Est. 75 un 20 8mm
c/15 cm - 140 cm

MUNICIPALIDAD DE MINGA GUAZÚ

CONSTRUCCIÓN DE PUENTE DE HºAº

MONDA'Y KM 20

2018