...ación general del sector de las obras

EMPEDRADO BARRIO LA AZOTEA
(Ver croquis de ubicación adjunto)

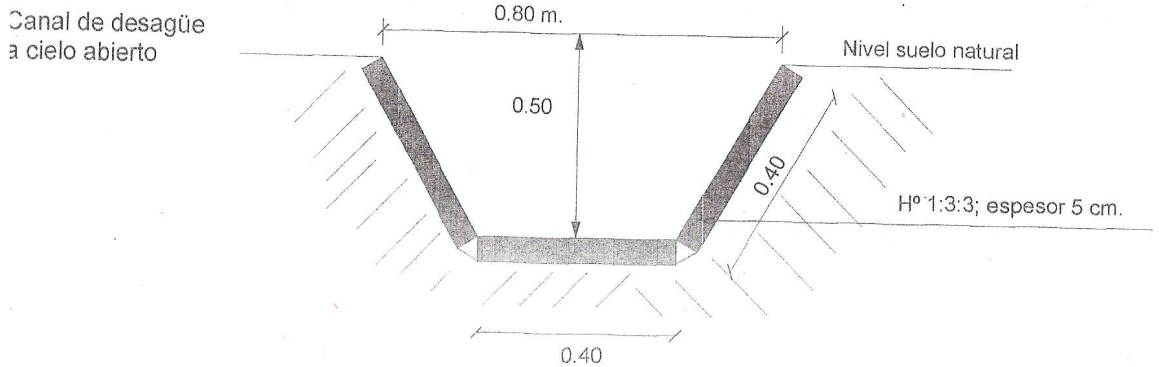

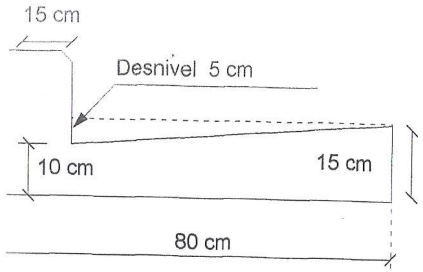

Cordón cuneta de Ho. 1:3:3
Esc. 1:10

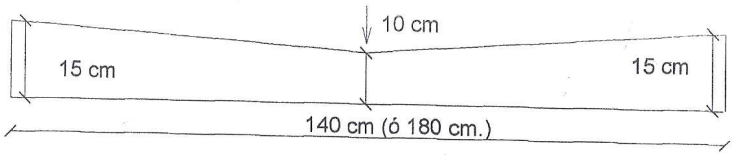

Badén de Ho. 1:3:3
Esc. 1:10