Anexo 3.

1. Descripción de las obras.

CONSTRUCCION DE REFUGIOS PARA PASAJEROS EN DIVERSOS PUNTOS DE LA CIUDAD DE SAPUCAI.

2. Periodo de construcción.

El periodo de construcción de la obra será de 90 (noventa) días hábiles, a partir de la suscripción del correspondiente contrato.

3. Lugar.

La obra será ejecutada en diversos puntos estratégicos de la ciudad de Sapucai.

4. Lista estimada de cantidades y especificaciones técnicas

Nº	Rubro	Unidad	Cant
1	Construcción de refugio para pasajeros, con estructura de madera lapacho cepillada (Cabriadas, pilares y asientos diseño a elección); techo de fibrocemento autoportante de 6mm como min, con pendiente de 30%, pintura con barniz, contrapiso de Hº de cascote, piso de layota nacional, señalización vertical en las proximidades de las paradas elaboradas con chapa negra y fondo antióxido y láminas reflectivas; limpieza final	Unidad	6,0

5. Plano:

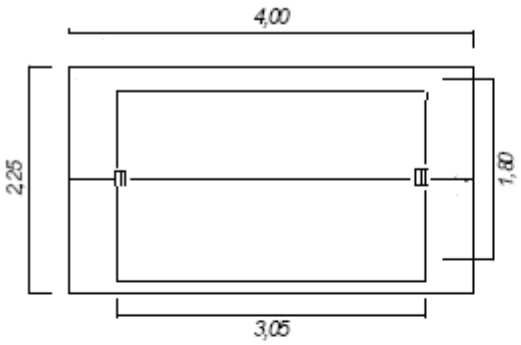

PLANTA REFUGIO
Esc. 1/50

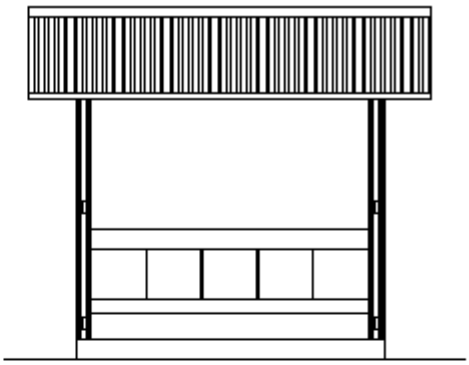

VISTA FRONTAL REFUGIO
Esc. 1/50

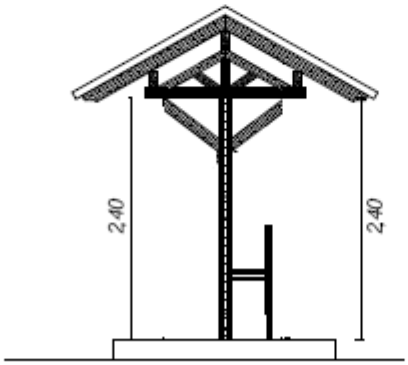

VISTA LATERAL REFUGIO
Esc. 1/50

5.1. Formula de reajuste:

FÓRMULA DE REAJUSTE DE PRECIOS

El importe de los reajustes mensuales se calculara de acuerdo a la siguiente expresión:

$$Rm = Pmo\left[\sum_{K=1}^{n} Ak\left(\frac{Ikm}{Iko}\right) - 1\right]$$

Donde:

Rm: Monto del reajuste por la variación de precios de los trabajos certificados en el mes "m"

Pmo: Montos certificados en el mes "m" a precios básicos.

Ak: Coeficientes de incidencia del insumo "k" a ser ajustado por la fluctuación del índice "Ikm". La sumatoria de dichos coeficientes, para cada ítem a reajustar, debe ser igual a la unidad.

IkO Precio de origen representativo del insumo K correspondiente al mes anterior de la apertura de la oferta, en base a los precios publicados en dicho mes en la revista de la Cámara Paraguaya de la Construcción (CAPACO)

Ikm Precio del insumo K en el mes "m", publicado en dicho mes en la revista de la Cámara Paraguaya de la Construcción (CAPACO)

6. Condiciones de pago

Se entregará un anticipo del 50 % (cincuenta por ciento), y los demás pagos se realizarán conforme al avance de la obra, previo informe del fiscal de la obra.

8. Garantías requeridas en caso de adjudicación:

- **Garantía de Anticipo:** póliza de seguro que cubra el 100% del monto anticipado
- **Garantía de Fiel Cumplimiento de Contrato:** póliza de seguro que cubra el 5% del monto total del contrato.

9. Garantía de no encontrarse involucrado en prácticas que violen los derechos de menores:

El oferente presentará la Declaración jurada requerida en el Anexo 1, respetando el formato estándar proporcionado por la Dirección Nacional de Contrataciones Públicas.