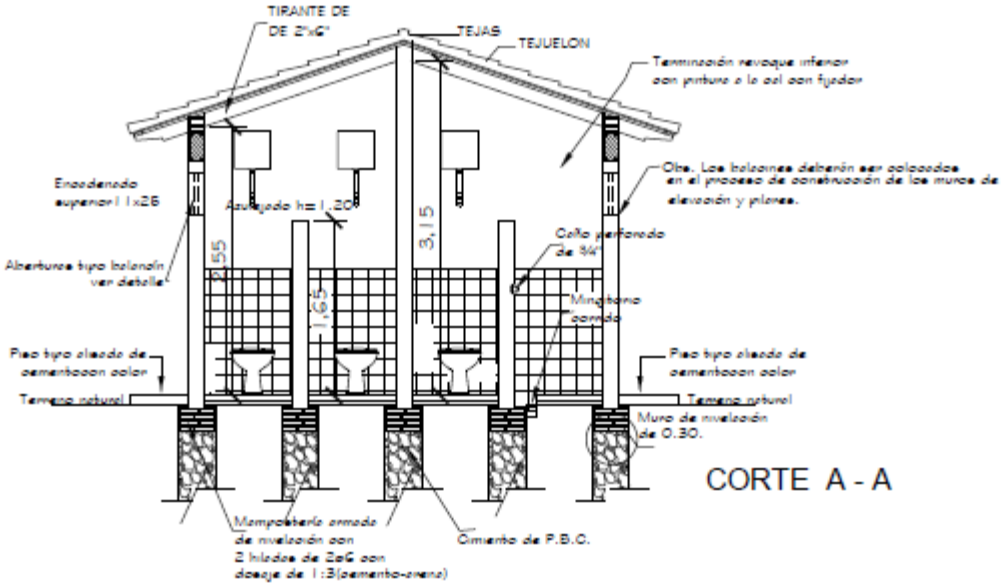
TIRANTE DE
DE 2"x6"
TEJAS
TEJUELON
Terminación revoque inferior con pintura a la cal con fijador
Obs. Los balcones deberán ser colocados en el proceso de construcción de los muros de elevación y pilares.
Enredenado superior 1x26
Asulejado h= 1.20
3,15
2,55
1,65
Abertura tipo balcón ver detalle
Calla perforada de 3/4"
Mingitorio corrido
Piso tipo clacado de cemento con color
Terreno natural
Piso tipo clacado de cemento con color
Terreno natural
Muro de nivelación de 0.30.
CORTE A - A
Mampostería armada de nivelación con 2 hilados de 2x6 con dosaje de 1:3(cemento-arena)
Cimiento de P.B.C.

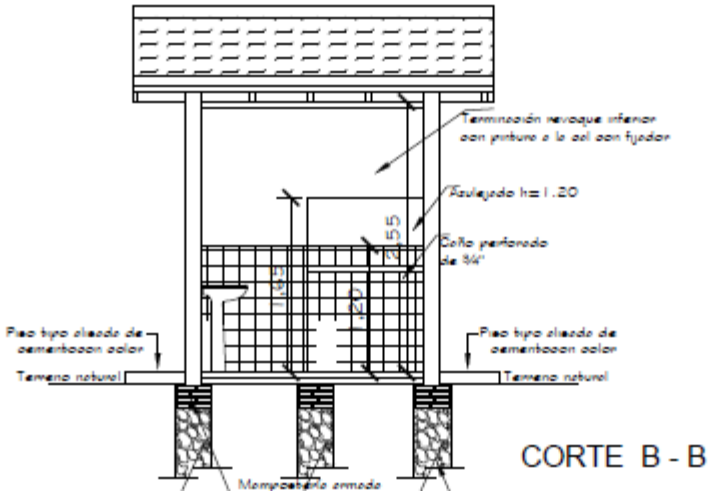
Terminación revoque inferior con pintura a la cal con fijador
Asulejado h= 1.20
2,55
Calla perforada de 3/4"
1,65
1,20
Piso tipo clacado de cemento con color
Terreno natural
Piso tipo clacado de cemento con color
Terreno natural
CORTE B - B
Mampostería armada

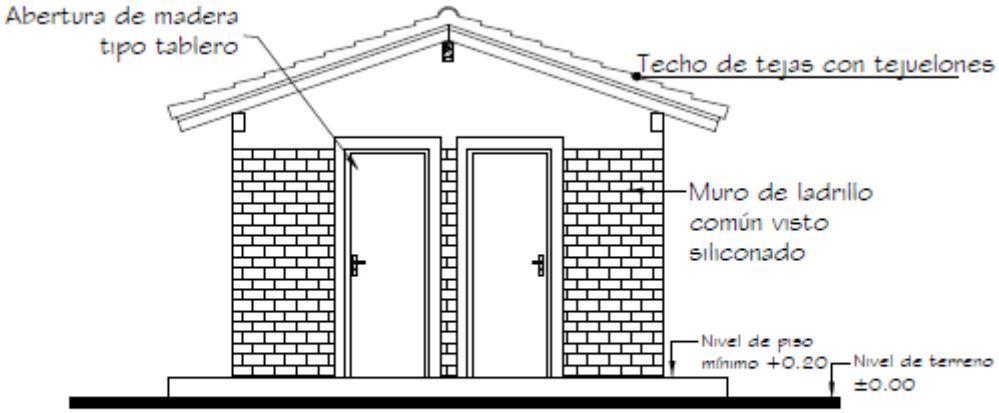
Abertura de madera
tipo tablero
Techo de tejas con tejuelones
Muro de ladrillo
común visto
siliconado
Nivel de piso
mínimo +0.20
Nivel de terreno
±0.00

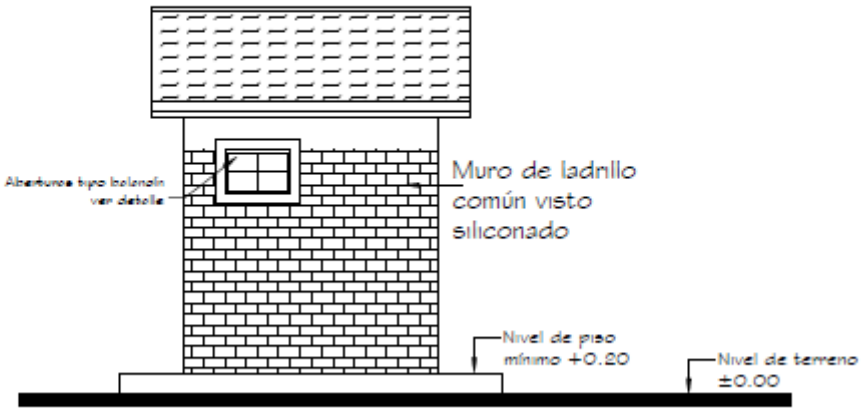
Abertura tipo balcón
ver detalle
Muro de ladrillo
común visto
siliconado
Nivel de piso
mínimo +0.20
Nivel de terreno
±0.00

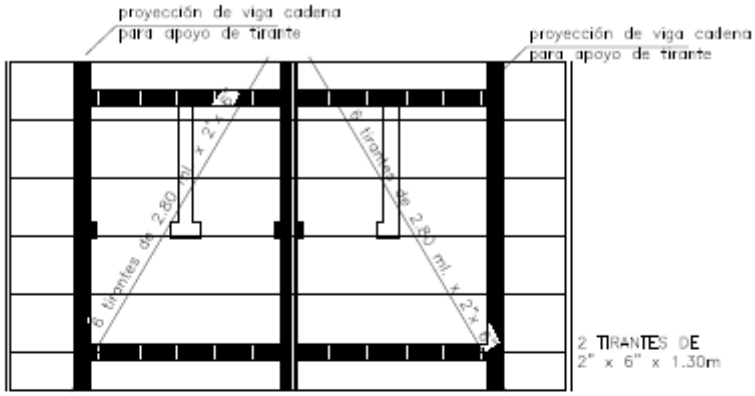

Planta de techo

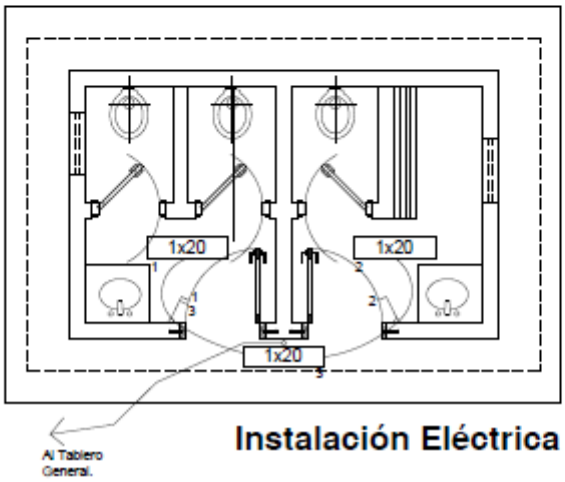

Instalación Eléctrica

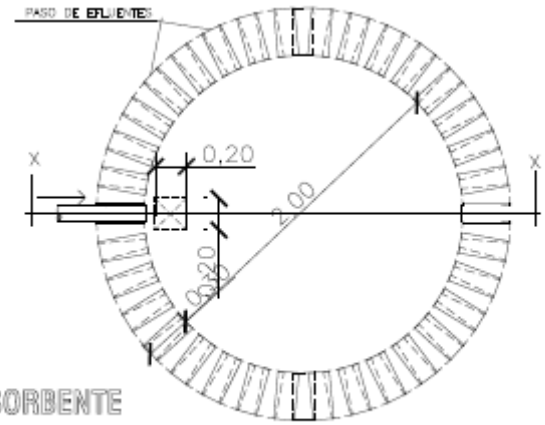

PLANTA
POZO ABSORBENTE

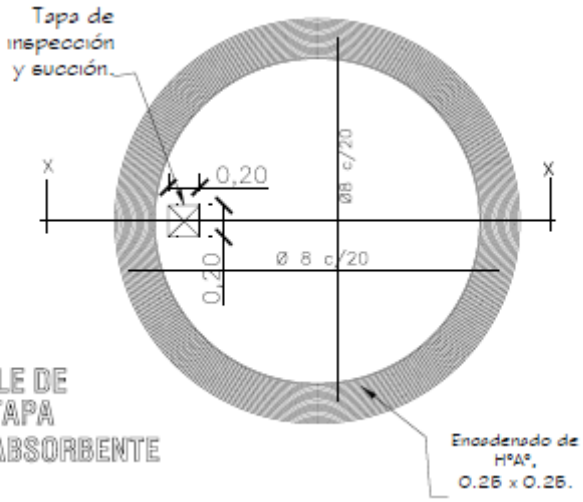

DETALLE DE
LOSA TAPA
POZO ABSORBENTE

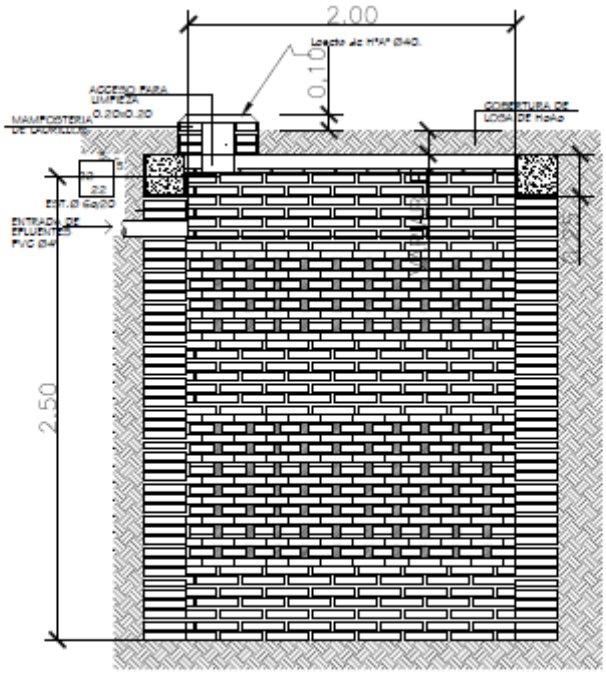

POZO ABSORBENTE

CORTE X-X

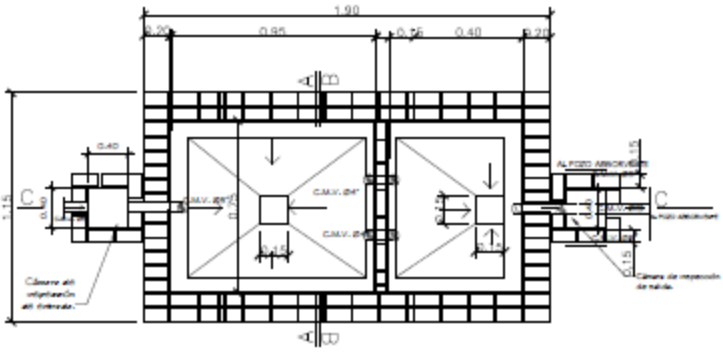
1.90
0.20
0.95
0.15
0.40
0.20
C.M.V. Ø4"
C.M.V. Ø4"
C.M.V. Ø4"
C.M.V. Ø4"
0.40
0.15
0.15
0.15

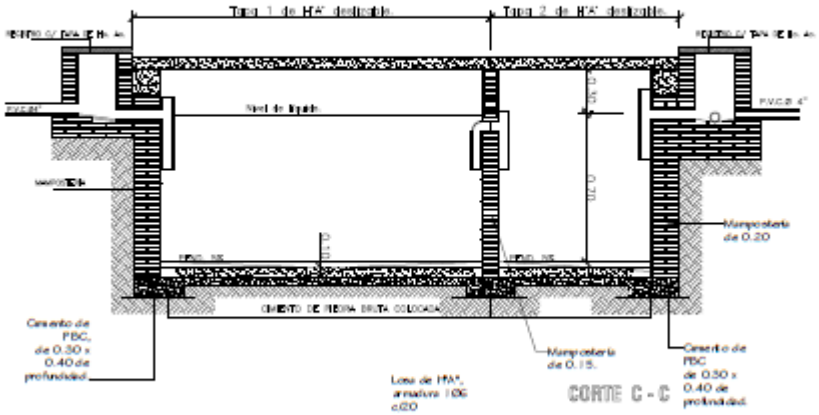
Tapa 1 de HA° desmontable
Tapa 2 de HA° desmontable
Nivel de líquido
P.V.C.Ø 4"
Mampostería de 0.20
CIMIENTO DE PIEDRA BRUTA COLOCADA
Cimiento de PBC, de 0.30 x 0.40 de profundidad.
Mampostería de 0.15.
Cimiento de PBC de 0.30 x 0.40 de profundidad.
Losa de HA°, armadura 1Ø6 c.20
CORTE C - C