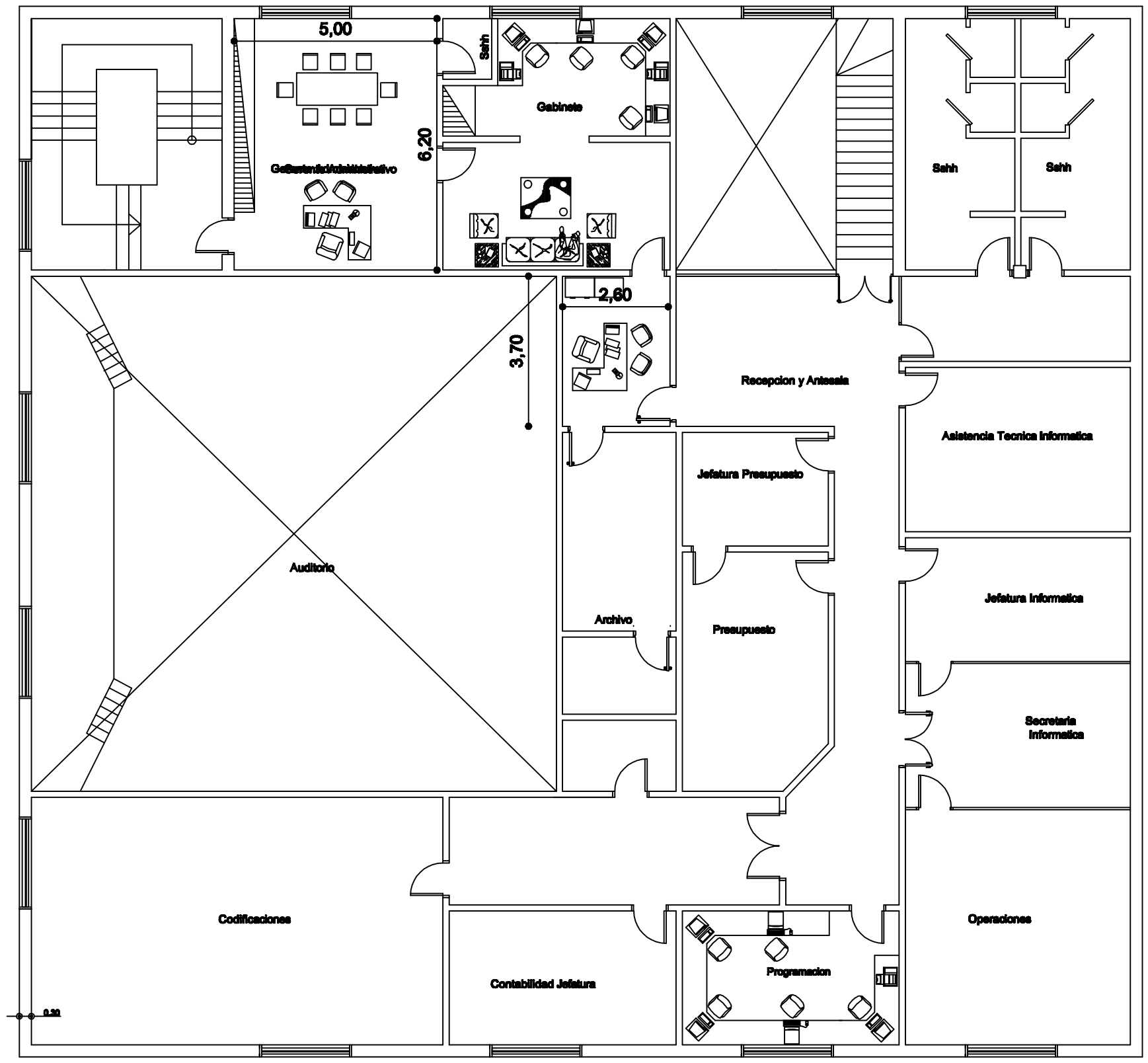


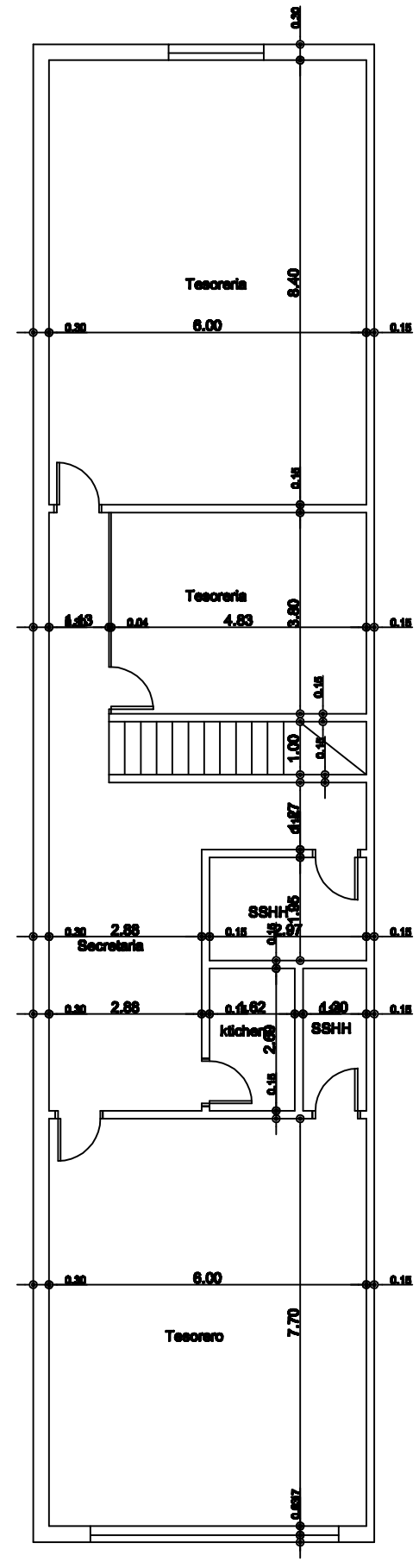


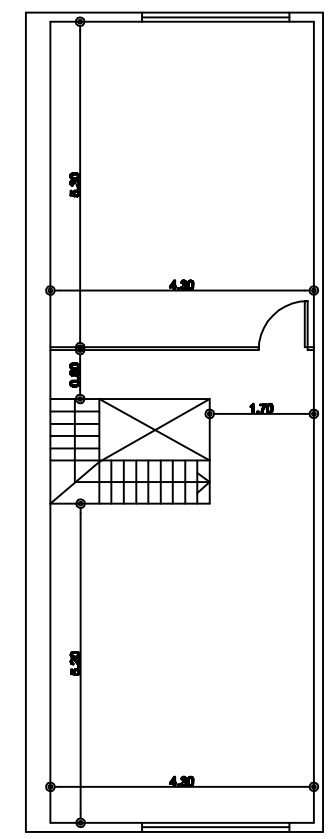


PLANTA DE ENTREPISO ACOTADA

| | | | | | | |
|---|---|---|---|---|---|---|
| ADMINISTRACION NACIONAL DE NAVEGACION Y PUERTOS | TERMINAL PORTUARIA DE ASUNCION<br>REPARACIONES VARIAS EDIFICIO ADMINISTRATIVO | [redacted] | [redacted] | [redacted]<br>GABINETE TECNICO | | LAMINA<br>4 | [redacted] |
| | | [redacted] | [redacted]<br>GABINETE TECNICO | FECHA<br>SETIEMBRE 2013 | [redacted]<br>SIN ESCALA | | |