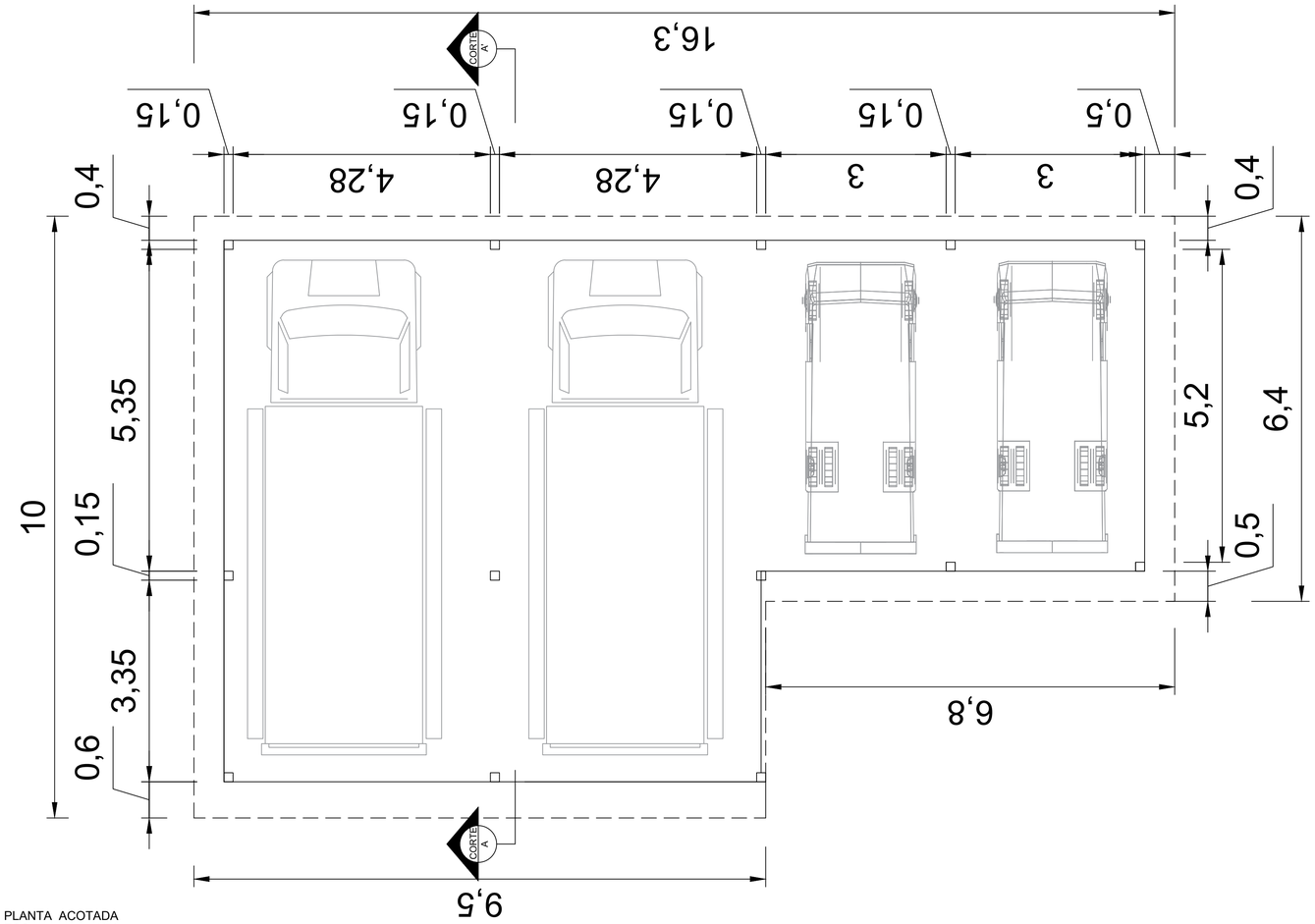

PLANTA ACOTADA
ESC_____ 1/50

PLANTA DE UBICACIÓN
ESC_____1/1000

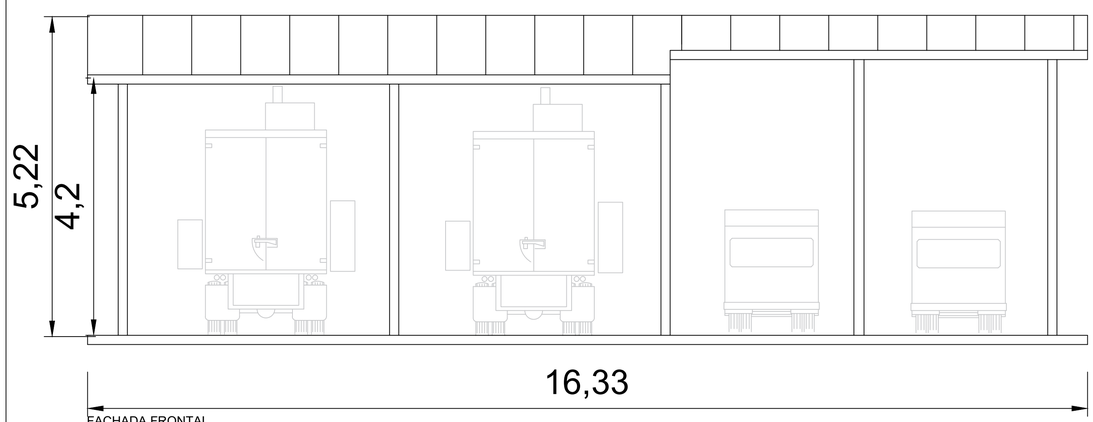

FACHADA FRONTAL
ESC_____1/50

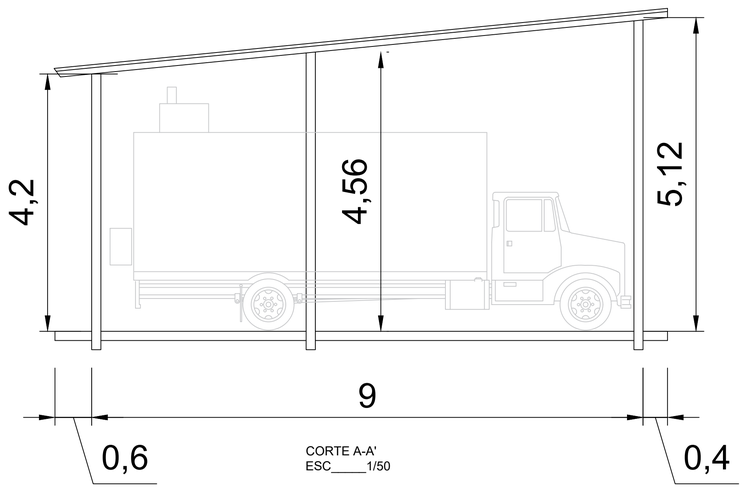

CORTE A-A'
ESC_____1/50

SELLOS

UBICACIÓN:	
PROPIETARIO:	
DOMICILIO:	
PROFESIONAL:	PAT. PROF. N°:
DOMICILIO:	
SUPERFICIE DEL TERRENO:	SUPERFICIE APROBADA:
CTA. CTE. CTRAL.:	

PROPIETARIO

PROFESIONAL