FORMULARIO N° 1 – PROYECTO DE PAC 2020 – PARA APROBACIÓN

PROYECTO PROGRAMA ANUAL DE CONTRATACIONES 2020

DEPENDENCIA: MINISTERIO DE SALUD PUBLICA Y BIENESTAR SOCIAL
RESPONSABLE DE LA DEPENDENCIA SOLICITANTE: DR. NELSON MITSUI
UNIDAD/SUB UNIDAD QUE CORRESPONDE: 35 - INSTITUTO NACIONAL DEL CANCER

N°	MODALIDAD	DESCIPCION DEL LLAMADO	FECHA ESTIMADA DE INICIO	O.G	TIPO PRESUPUESTO	PROGRAMA	PROYECTO	FF	OF	MONTO TOTAL	AÑO 2020	AÑO 2021
7	LICITACIÓN POR CONCURSO DE OFERTAS	ADECUACION EDILICIA, SERVICIO DE TRASLADO E INSTALACIÓN DEL TOMOGRAFO DEL INCAN	JULIO	240	2	2	0	30	83	292.437.640	292.437.640	-
										-	-	-
										-	-	-
										-	-	-
									TOTALES	292.437.640	292.437.640	0

LIC. ROBIN CÁCERES VARGAS
Encargado de Despacho
Dirección Administrativa
Instituto Nacional del Cáncer

MINISTERIO DE SALUD PUBLICA Y BIENESTAR SOCIAL
INSTITUTO NACIONAL DEL CANCER
DIRECCIÓN GENERAL

DR. NELSON MITSUI
Director General
Instituto Nacional del Cácner

FORMULARIO N° 2 – PLANILLA DE REQUERIMIENTO-REQUISITOS DE SOLICITUD DE ADQUISICION DE BIENES Y SERVICIOS.

REQUISITOS DE SOLICITUD DE ADQUISICION DE BIENES O SERVICIOS

EL PRESENTE FORMULARIO ESTÁ IDEADO PARA SERVIR DE GUIA PARA LA PREPARACIÓN DE SOLICITUDES DE CONTRATACIÓN Y DEBERÁ VENIR ACOMPAÑADO DEL DESARROLLO EXPLÍCITO DE CADA REFERENCIA.

1	DEPENDENCIA:	INSTITUTO NACIONAL DEL CANCER
2	DESCRIPCIÓN:	ADECUACION EDILICIA, SERVICIO DE TRASLADO E INSTALACIÓN DEL TOMOGRAFO DEL INCAN
3	AD-REFERENDUM:	NO
4	PLURIANUALIDAD	NO
5	SISTEMA DE ADJUDICACIÓN POR	POR ITEM
6	OBJETO DE GASTO A SER UTILIZADO:	240
7	SUB OBJETO DE GASTO A SER UTILIZADO:	242
8	LINEAS PRESUPUESTARIAS A SER UTILIZADAS:	12-8-2-2-42
9	FUENTE DE FINANCIAMIENTO Y MONTO A SER UTILIZADAS POR AÑO FISCAL:	30
10	MONTO TOTAL DEL LLAMADO	292.437.640
11	FONACIDE	NO
12	MODALIDAD DEL LLAMADO	LICITACIÓN POR CONCURSO DE OFERTAS (LCO)
13	LA CONVOCANTE ACEPTARÁ CATÁLOGOS, ANEXOS TÉCNICOS, FOLLETOS Y OTROS TEXTOS	NO
14	SE CONSIDERARÁN OFERTAS ALTERNATIVAS	NO
15	SE UTILIZARÁ LA MODALIDAD CONTRATO ABIERTO	NO
16	EL PERÍODO DE TIEMPO ESTIMADO DE FUNCIONAMIENTO DE LOS BIENES	NO
17	AUTORIZACIÓN DEL FABRICANTE	NO
18	ANTICIPO FINANCIERO, PORCENTAJE, MONTO	NO
19	ESPECIFICACIONES TÉCNICAS	Las especificaciones técnicas de los bienes se anexa en el Formulario N° 3
20	SOLICITUD DE MUESTRAS	NO
21	PLAN DE ENTREGAS:	POR LA TOTALIDAD. El Plazo de entrega de la totalidad de los bienes es de 60 (sesenta) días hábiles, contados a partir de la recepción de la Orden de Compra por el Proveedor.
22	PROPUESTA DE REPRESENTANTES DE MIEMBROS DE COMITÉ DE EVALUACIÓN	1 - 1 (un) Representante de la Dirección Administrativa INCAN 2- 1 (un) Representante del Dpto. de Mantenimiento/Electromedicina INCAN 3- 1 (un) Representante del Servicio de Recursos Físicos INCAN
23	CONDICIONES DE PAGO:	Presupuesto General de la Nación para el Ejercicio 2020 mediante Ley N°6258 "Que aprueba el Presupuesto General de la Nación, para el Ejercicio Fiscal 2020, asignado al Ministerio de Salud Pública y Bienestar Social, previa aprobación y de conformidad al Plan de Caja. EL OFERENTE: El oferente adjudicado deberá solicitar el pago mediante nota dirigida a la Dirección General de Administración y Finanzas, dicha nota deberá ser presentada en la Ventanilla Única de Proveedores — VUP de la Dirección General de Administración y Finanzas (Sito en Pettirossi esq. Brasil), donde se procederá a registraría en forma inmediata en el Sistema Administrativo Financiero, adjuntando para el efecto: • Orden de Compra y/o Servicio • Factura • Nota de Remisión y/o Informe Técnico dependiendo del caso. • Acta de Recepción Final, debidamente firmado por los responsables, al momento de recepción de los bienes y/o Servicios. • Copia del contrato y Adendas si las hubiere • Certificado de Cumplimiento Tributario. Una vez verificadas las documentaciones y el cumplimiento contractual de las mismas, el Departamento de Ejecución de Contratos procederá a la aprobación de las documentaciones que se encuentren en condiciones para continuar con el proceso de pago.- Una vez aprobadas las documentaciones a través de la Ventanilla Única de Proveedores (VUP), el pago se realizara de acuerdo a la Disponibilidad del Plan de Caja otorgado en forma mensual por el Ministerio de Hacienda y se tendrá 60 (sesenta) días contados a partir de la obligación de la factura. A los efectos de este Contrato en aplicación del Art. de la Ley 3.439/07 "De Contrataciones Públicas, se retendrá el 0,4 % sobre el importe de cada factura, deducido los impuestos correspondientes.
24	GARANTÍA DEL LLAMADO:	Se solicitará la presentación de una Declaración Jurada del 5% del valor total ofertado. La custodia de los documentos estará a cargo de la Sub UOC del Instituto Nacional del Cáncer.
25	GARANTÍA DEL BIEN O SERVICIO:	SI
26	ADMINISTRADOR DEL CONTRATO	INSTITUTO NACIONAL DEL CANCER
27	VIGENCIA DEL CONTRATO	Desde la firma del Contrato y hasta el cumplimiento total de las obligaciones.
28	DOCUMENTOS ADICIONALES QUE DEBERÁ PRESENTAR EL OFERENTE QUE DEMUESTRAN QUE LOS BIENES OFERTADOS, CUMPLEN CON LAS ESPECIFICACIONES TÉCNICAS:	NO
29	DOCUMENTOS ADICIONALES QUE DEBERÁ PRESENTAR EL OFERENTE QUE DEMUESTRAN QUE EL OFERENTE SE HALLA CALIFICADO PARA EJECUTAR EL CONTRATO	Copias de contratos ejecutados y/o facturación de bienes objetos de la presente contratación, por un monto equivalente al 50% (cincuenta por ciento), como mínimo, del monto total ofertado en la presente licitación, en sumatoria, en los 12 (doce) últimos meses. Se deberán presentar un mínimo de 3 (tres) contratos y/o facturas que, sumando, igualen o superen el porcentaje solicitado
30	PLANILLA DE PRECIOS (ANEXO 1)	Detallado en el Formulario N°3
31	TITULO DE PROPIEDAD, PLANOS APROBADOS POR LA MUNICIPALIDAD, LICENCIA AMBIENTAL	NO
32	MEDIO MAGNETICO:	NO
33	DATOS DE LA PERSONA REFERENTE	C.P. SILVIA MARTINEZ - uocincan@gmail.com Telef: 0228/632888 Int: 259 Telef: 0981-654513

LIC. ROBIN CÁCERES VARGAS
Enc. de Despacho Dirección Administrativa

DR. NELSON MITSUI
Director General

FORMULARIO N° 4 – MODELO DE FORMATO DE ANALISIS DE PRECIO DE REFERENCIA (Adjuntar al expediente de Requerimiento)

Capiata, 09 de julio de 2020

Conforme a la Resolución DNCP N° 1.890/2020, se procede a realizar el cálculo de precio referencial a ser aplicado a la solicitud del llamado denominado **"Servicio de Desmontaje, traslado, instalación y puesta en marcha de tomógrafo del INCAN"**

- **1° parámetro utilizado: solicitud de presupuestos a empresas**

En fecha 01 de julio de 2020, se ha solicitado presupuesto a 3 (tres) potenciales oferentes, remitidas vía correo electrónico a cada empresa y en cada una consta copia de correo remitido conforme a lo siguiente:

Correo Electronico :

LOTE	ITEM	DESCRIPCION	DYSA	REVISTA COSTOS	REVISTA MANDU'A	Arte y Muebles
1	1	Desmontajae de cielorraso	25.500	22.500	37.000	0
	2	Provision e instalacion de cielorraso	193.800	150.000	135.020	0
	3	Colocación de multipiso	527.000	0	0	0
	4	Detalles de terminación	36.000	0	0	0
	5	Cableductos 200 x 800 mm con tapa de metal chapa ciega N° 18	612.000	0	0	0
	6	Acondicionamiento del suelo para anclaje del equipo	557.600	0	0	0
	7	Luces led 60x60	295.800	129.528	163.000	0
	8	Toma AC	244.800	0	68.330	0
	9	Puerta de vidrio templado de 10 mm	1.672.800	1.350.000	1.350.000	0
	10	Instalacion con Provision de Equipos de Aire Acondicionado, split de 18 mil BTU,incluye toma independiente de corte	6.800.000	0	0	0
	11	Instalacion con Provision de Equipos de Aire Acondicionado, split de 24 mil BTU,incluye toma independiente de corte	8.500.000	0	0	0
	12	Tablero según especificaciones técnicas del fabricante	13.600.000	0	0	0
	13	Puesta a tierra independiente	17.000.000	0	0	0
	14	Sistema de Video con monitor en la sala de control	22.244.000	0	0	0
	15	Puerta plomada de 2mmPB, deslizante (lamina de plomo embutida en una puerta tipo placa de madera o equivalente)	72.930.000	0	0	46.130.000
	16	Marco o elemento de sujección de la puerta plomada	13.600.000	0	0	0
	17	Bonton de parada de emergencia	1.122.000	0	0	0
	18	Lampara de presencia	1.309.000	0	0	0
	19	Pintura epóxica	53.040	0	0	0
	20	Cielorraso	61.200	0	0	0
	21.	Limpieza final de obra	118.000	23.000	25.000	0
2	1	Desmontaje de Tomografo	30.000.000	0	0	0
	2	Traslado de Tomografo	5.500.000	0	0	0
	3	Instalación y puesta en marcha	40.000.000	0	0	0

- 2° parámetro utilizado: histórico de adjudicación (Fuente www.dncp.gov.py)

En vista de que no se cuenta con los 3 presupuestos referenciales a los oferentes solicitados, se procede a datos históricos de adjudicaciones del SICP (Sistema de Informaciones de Contrataciones Públicas), Se establece precios ofertados y adjudicados de acuerdo al siguiente detalle:

LOTE	ITEM	DESCRIPCION	ID N° 372546
2	1	DESMONTAJE, TRASLADO, INSTALACION Y PUESTA EN MARCHA PARA EL TOMOGRAFO DE 16 CORTES MARCA PHILIPS MODELO ACCESS 16 PERTENECIENTE AL HOSPITAL DE CLINICAS - AD REFERENDUM	89.100.000
	2		
	3		

Conforme a los datos obtenidos del SICP (Sistema de Informaciones de Contrataciones Públicas) la convocante promedia los precios conforme al histórico adjudicado, sin variar los datos obtenidos, teniendo en cuenta que son adjudicaciones de poca data (2019), quedando el precio referencial de la siguiente manera:

Lic. Robin Cáceres Vargas
Enc. de Despacho
Dirección Administrativa
Instituto Nacional del Cáncer

Dr. Nelson Mitsui
Director General
Instituto Nacional del Cáncer
M.S.P.y B.S.

LOTE	ITEM	DESCRIPCION	DYSA	REVISTA COSTOS	REVISTA MANDU'A	Arte y Muebles	ID 372546	PRECIO REFERENCIAL	Redondeo
	1	Desmontajae de cielorraso	25.500	22.500	37.000	0	0	28.333	28.350
	2	Provision e instalacion de cielorraso	193.800	150.000	135.020	0	0	159.607	159.650
	3	Colocación de multipiso	527.000	0	0	0	0	527.000	527.000

1	4	Detalles de terminación	36.000	0	0	0	0	36.000	36.000
	5	Cableductos 200 x 800 mm con tapa de metal chapa ciega N° 18	612.000	0	0	0	0	612.000	612.000
	6	Acondicionamiento del suelo para anclaje del equipo	557.600	0	0	0	0	557.600	557.600
	7	Luces led 60x60	295.800	129.528	163.000	0	0	196.109	196.150
	8	Toma AC	244.800	0	68.330	0	0	156.565	156.600
	9	Puerta de vidrio templado de 10 mm	1.672.800	1.350.000	1.350.000	0	0	1.457.600	1.457.600
	10	Instalacion con Provision de Equipos de Aire Acondicionado, split de 18 mil BTU,incluye toma independiente de corte	6.800.000	0	0	0	0	6.800.000	6.800.000
	11	Instalacion con Provision de Equipos de Aire Acondicionado, split de 24 mil BTU,incluye toma independiente de corte	8.500.000	0	0	0	0	8.500.000	8.500.000
	12	Tablero según especificaciones técnicas del fabricante	13.600.000	0	0	0	0	13.600.000	13.600.000
	13	Puesta a tierra independiente	17.000.000	0	0	0	0	17.000.000	17.000.000
	14	Sistema de Video con monitor en la sala de control	22.244.000	0	0	0	0	22.244.000	22.244.000
	15	Puerta plomada de 2mmPB, deslizante (lamina de plomo embutida en una puerta tipo placa de madera o equivalente)	72.930.000	0	0	46.130.000	0	59.530.000	59.530.000
	16	Marco o elemento de sujección de la puerta plomada	13.600.000	0	0	0	0	13.600.000	13.600.000
	17	Bonton de parada de emergencia	1.122.000	0	0	0	0	1.122.000	1.122.000
	18	Lampara de presencia	1.309.000	0	0	0	0	1.309.000	1.309.000
	19	Pintura epóxica	53.040	0	0	0	0	53.040	53.040
	20	Cielorraso	61.200	0	0	0	0	61.200	61.200
	21	Limpieza final de obra	118.000	23.000	25.000	0	0	55.333	55.350
2	1	Desmontaje de Tomografo	30.000.000	0	0	0	35.500.000	30.000.000	30.000.000
	2	Traslado de Tomografo	5.500.000	0	0	0	6.600.000	5.500.000	5.500.000
	3	Instalación y puesta en marcha	40.000.000	0	0	0	47.000.000	40.000.000	40.000.000

Observación: Los precios puestos en los llamados son referenciales, es decir al solo efecto de determinar un presupuesto (una presunción de lo que podría costar el bien) sin embargo son los competidores (oferentes) quienes finalmente determinan el precio en función a sus propios costos, mercado, competitividad y margen de utilidades no así la convocante. Cabe mencionar que en algunos ìtems no fue posible la obtención de 3 (tres) presupuestos o fuentes requeridas para la obtención del precio referencial, debido a la particularidad del llamado que es con relación al Desmontaje, Traslado y puesta en marcha de un Tomógrafo del INCAN, como así también las adecuaciones edilicias según especificaciones técnicas del fabricante, que requiere la sala en la cual será instalado el mencionado quipo médico del Instituto Nacional del Cáncer, de una marca específica con representante legal en el País que cuenta con autorización del fabricante para la Instalación y/o reparación del mismo. También es necesario mencionar que los precios de mercado son dinámicos, por lo tanto, pueden variar constantemente en función a las condiciones económicas no solo del país sino también de la región.

LIC. ROBIN CACERES VARGAS
Encargado de Despacho Dirección Administrativa
Instituto Nacional del Cáncer

DR. NELSON MITSUI
Director General
Instituto Nacional del Cáncer

MINISTERIO DE SALUD PUBLICA Y BIENESTAR SOCIAL
INSTITUTO NACIONAL DEL CÁNCER
DIRECCIÓN GENERAL

DICTAMEN SUB UOC N° 021/2020

Capiatá, 27 de octubre del 2020

REF.: METODOLOGÍA UTILIZADA PARA LA OBTENCIÓN DEL PRECIO REFERENCIAL DE LA SIGUIENTE LICITACIÓN:

MODALIDAD Y NÚMERO DEL LLAMADO	LICITACIÓN POR CONCURSO DE OFERTAS (LCO) N°07/2020
NOMBRE DEL LLAMADO	ADECUACION EDILICIA, SERVICIO DE TRASLADO E INSTALACIÓN DEL TOMOGRAFO DEL INCAN
I.D. DEL LLAMADO	386.719
OBJETO DEL LLAMADO	SERVICIO

1. ANTECEDENTES.

a) La Sub UOC N°35 – Instituto Nacional del Cáncer, ha iniciado el proceso licitatorio identificado más arriba para el Servicio de Reparación y Mantenimiento Edilicio de Diferentes Áreas del INCAN-Plurianual

b) La Ley 2051/03 "De Contrataciones Públicas", en su Artículo 15 – Estimación de Costo, establece: "…" como condición como condición previa para iniciar cualquier procedimiento de contratación según la naturaleza del proyecto, las Convocantes deberán contar con el estudio, diseños, incluidos planos y cálculos, especificaciones generales y técnicas, debidamente concluidos, y en todos los casos, con la programación, los presupuestos y demás documentos que se consideren necesarios "…"
La DNCP a través de la Resolución DNCP N°1890/2020 "POR LA CUAL SE REGULA LA ESTIMACIÓN DE PRECIOS Y SU PUBLICIDAD EN LOS PROCEDIMIENTOS DE CONTRATACIONES PÚBLICAS EN EL MARCO DE LA LEY 2051/03", establece la guía para la elaboración de precios de referencia para Organismos, Entidades y Municipalidades en las Contrataciones reguladas por la Ley N°2051/03 "De Contrataciones Públicas.

c) La Convocante ha adoptado la siguiente metodología para la obtención de los precios referenciales:

Que, la metodología aplicada se enmarca a lo establecido en el Anexo de la Resolución DNCP N° 1890/2020, que en lo pertinente dice: "Método para la Elaboración de Precios Referenciales:

Lic. Robin Cáceres Vargas
Jefe Dpto. Finanzas - Sub UOC
Instituto Nacional del Cáncer

• *La Convocante utilizó la combinación de las siguientes opciones:*

Opción 1: Precios ofrecidos por empresas al público en general para el bien, obra o servicio requerido por la Convocante, ya sea que tales ofertas hayan sido realizadas en un portal público de internet, o a través de publicaciones periodísticas, revistas u otro medio comprobatorio idóneo, ***los cuales fueron las revistas Costos y Mandu`a.***

Opción 3: Precios adjudicados por la propia Convocante, o por otros Organismos, Entidades o Municipalidades, conforme a los datos publicados en el Sistema de Información de Contrataciones Públicas, ***el cual fue constatado según Adjudicación ID 372.546.***

Opción 4: Precios de potenciales oferentes, requeridos a través de cualquier mecanismo que permita contar con la evidencia de la solicitud y su respuesta, tales como fax, correo electrónico, nota u otro medio comprobatorio idóneo. Presupuestos obtenidos de las empresas ***DYSA S.A.***

Cabe mencionar que en algunos ítems no fue posible la obtención de 3 (tres) presupuestos o fuentes requeridas para la obtención del precio referencial, debido a la ***particularidad*** *del llamado, que es relacionado al desmontaje, traslado y puesta en marcha de un Tomógrafo del INCAN, como así también las adecuaciones edilicias según especificaciones técnicas del fabricante, que requiere la sala en la cual será instalado el mencionado Equipo médico, el cual es de una marca específica con representante legal en el País, que cuenta con autorización del fabricante para la Instalación y/o reparación del mismo.*

Ésta Coordinación concluye que el precio promedio establecido en el presente proceso, se adecua a lo establecido en el Art. 2° de la Resolución DNCP N° 1890/2020, por lo que corresponde elevar a conocimiento de la Directora Administrativa para sus efectos.

1. CONCLUSIÓN.

En consecuencia, en base a lo expuesto y obrante en el expediente, se colige que se han cumplido con los procesos para la estimación de precios referenciales, establecidos en las normativas vigentes, por lo tanto, se considera oportuno continuar con los procedimientos inherentes para el inicio del llamado identificado ut supra.

Lic. Robin Cáceres Vargas
Jefe Dpto. Finanzas - Sub UOC
Instituto Nacional del Cáncer

Lic. Robin Cáceres Vargas
Jefe de la Sub-UOC N° 35
Instituto Nacional del Cáncer

MEMORANDUM SUB UOC N° 034/2020.-

DE: ***LIC. ROBIN CACERES VARGAS, Jefe***
Dpto. de Finanzas – Sub UOC - INCAN

A: ***SR. LIDIO RAMON FRANCO, Jefe***
Servicio de Patrimonio – INCAN

Ref.: *Solicitud de Planilla de Certificación Patrimonial del 40%*

Fecha: *30/06/2020.-*

Por medio del presente me dirijo a Usted a fin de solicitar la planilla de Certificación Patrimonial del 40% de la Ex sala de Braquiterapia, que está en el Servicio de Radioterapia.

El mismo será utilizado para el inicio del llamado de "Adecuación edilicia y traslado del Tomógrafo del INCAN"

Atte.

Recibí
01/07/2020
Patrimonio

Capiatá, 29 de junio del 2020.-

Referencia: Solicitud desglose de valores del Presupuesto N° 514/19/001 "Desmontaje, Traslado e Instalación de Tomógrafo".

Señores
DYSA HEALTHCARE S.A.
Av. Santa Teresa esq. Aviadores del Chaco
Teléf.: 021-282102/4
Asunción - Paraguay

Tenemos el agrado de dirigirnos a Ustedes a objetos de solicitar **el Desglose de valor de cada ítem de los Servicios Profesionales Presupuestados en el Presupuesto N° 514/19/001** para llevar a cabo la programación de una LCO para el **"Servicio de Desmontaje, Traslado, Instalación y Puesta en marcha de Tomógrafo".**

Sin otro particular y en espera de una respuesta favorable a lo solicitado, aprovechamos la ocasión para saludarles con nuestra más alta consideración y estima.

Lic. Robin Cáceres Vargas
Enc. de Despacho Directora Administrativa
Instituto Nacional del Cáncer

Dr. Nelson Mitsui
Director General
Instituto Nacional del Cáncer

Anexo: Copia del Presupuesto. -

Asunción, 29 de junio de 2020.

Señores:
INSTITUTO NACIONAL DEL CÁNCER - INCAN
Presente:

Ref.: Cotización de Servicios.

De acuerdo a su amable solicitud, cumplimos en cotizarle lo siguiente:

COTIZACION DE SERVICIOS

DESMONTAJE, TRASLADO E INSTALACION DE TOMOGRAFO

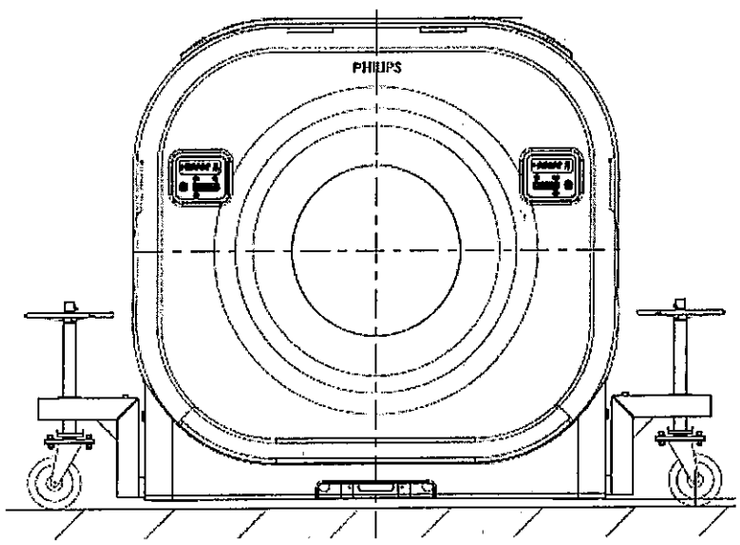

COMPONENTE: SERVICIOS PROFESIONALES.

- Desmontaje del equipo existente. Gs. 30.000.000

- Traslado de todos los componentes con el cuidado pertiente, en portapellets y ruedas especiales para el efecto. Gs. 5.500.000

- Instalacion y puesta en marcha del equipo. Gs 40.000.000

Nota:

Antes de desistalar el equipo se realizara un test de funcioamiento, se emitira un informe sobre lo observado, y se detallara la situacion fisica del mismo junto con imágenes.

No se encuentra incluido en esta proforma ningun respuesto, o servicio especial como recarga de SW que se pueda verificar ser necesario durante la inspeccion.

El servicio sera realizado por personal técnica especializado y habilitado por el fabricante para realizar acciones de servicio tecnico.

CONDICIONES GENERALES

PRECIO:	Gs. 75.500.000
PLAZO DE ENTREGA:	15 días hábiles aproximadamente.
FORMA DE PAGO:	A convenir.
VALIDEZ DE LA OFERTA:	30 días.
EXCLUSIONES:	Todo trabajo que no se encuentre explícitamente mencionado en el presente presupuesto como por ejemplo repuestos o servicio especial como recarga de SW que se pueda verificar ser necesario durante los trabajos, calibraciones o ajustes particulares como filamento del tubo, mantenimiento preventivo, etc. Los cuáles serán informados y cotizado por separado luego de la culminación del trabajo.

Sin otro particular y agradeciendo su interés en nuestros servicios le saludamos atentamente.

.....
Lic. Iván Maciel
Director Comercial
DYSA HEALTHCARE S.A.

MEMORANDUM SUB UOC N° 031/2020

A : **Arq. Myriam Cohene**
Encargada de infraestructura y fiscal de obras.

De : **Lic. Robin Cáceres Vargas**, Jefe
Departamento de Finanzas – SUB UOC

Ref. : Resolución DNCP N°1890/2020 "POR LA CUAL SE REGULA LA ESTIMACIÓN DE PRECIOS Y SU PUBLICIDAD EN LOS PROCEDIMIENTOS DE CONTRATACIONES PÚBLICAS EN EL MARCO DE LA LEY 2051/03"

Fecha : 19 de junio del 2020.-

Por el presente, en referencia a la nota remitida en fecha 11 de junio de 2020 por el Servicio a su cargo, se solicita la remisión de los antecedentes utilizados para la estimación de precios determinados en el proyecto presentado, considerando que la Resolución de referencia establece los métodos para la elaboración de precios referenciales, la cual se encuentra vigente a partir de la fecha 08/05/2020 y que abroga la Res. DNCP N°411/2018.

Los antecedentes solicitados son los siguientes:

- Cuadro de precios, en el cual conste los presupuestos de las distintas fuentes (revista, presupuesto de proveedores, contratos anteriores de la Institución o de otras Entidades del Estado, etc), la forma en que se calculó el precio referencial: promedio, mínimo, máximo, etc.
- Copia de los presupuestos, revistas, y otras fuentes utilizadas.

Cabe mencionar que dichos documentos son requeridos en la Res. de referencia, y deberán ser publicados en el portal para el inicio del llamado.

Por lo expuesto, solicitamos de sus buenos oficios para las gestiones inherentes a la resolución, y de esa manera proseguir con los trámites de rigor y poder iniciar el llamado correspondiente, considerando que la LPN N°74 "ADQUISICIÓN DE UN TOMÓGRAFO PARA EL INSTITUTO NACIONAL DEL CÁNCER" I.D. N° 367.158, se encuentra adjudicado.

Atentamente

A. Lic Robin Cáceres
DPTO de Finanzas - SUBUOC

→ Se remite presupuesto o costo de Revistas.

INSTITUTO NACIONAL DEL CÁNCER
SUB UOC
RECIBIDO POR: Laura Flaytas
FECHA: 22.06.20 HORA: 12:09
Nº: 189 FIRMA:

Prof. Arq. Myriam Cohene

Ministerio SALUD PÚBLICA Y BIENESTAR SOCIAL

GOBIERNO NACIONAL

Paraguay de la gente

INCAN Instituto Nacional del Cáncer

CUADRO COMPARATIVO POR PRECIO UNITARIO

ITEM	Descripcion	un.medida	PROVEEDOR	REVISTA COSTOS	REVISTA MANDUA	PROMEDIO
1	**TRABAJOS PREVIOS**					0
1.1	Desmontajae de cielorraso existente con retiro de escombros	m2	25,500	22,500	37,000	28,333
1.2	Provision e instalacion de cielorraso de yeso acartonado, con terminacion fina o en placas	m2	193,800	150,000	135,020	159,607
1.3	Buñas de termincion	ml	36,720	0	0	12,240
1.4	Colocación de multipiso con zocalo sanitario, de 3mm; con junta soldable	m2	527,000	0	0	36,720
1.5	Zocalo sanitario,con terminacion de multipiso	ml	612,000	0	0	612,000
1.6	Puerta de Viddrio templado de 10mm incluye marco; cerradura y manija de abrir	m2	1,672,800	1,350,000	1,350,000	1,457,600
1.7	Puerta deslizante plomada de 2mm PB c/ marco incluido de soporte (1.00x2.10)	un	72,930,000	0	0	72,930,000
2	**INSTALACION ELECTRICA**					
2.1	Instalacion y provision de luces LED 60X60	un.	295,800	129,528	163,000	196,109
2.2	Tomas especiales AC	un	244,800	0	68,330	156,565
2.3	Instalacion con Provision dev Equipos de Aire Acondicionado, split de 24 mil BTU,incluye toma independiente de corte	un	8,500,000	0	0	8,500,000
2.4	Instalacion con Provision dev Equipos de Aire Acondicionado, split de 18 mil BTU,incluye toma independiente de corte	un	6,800,000	0	0	6,800,000

Prof. Arq. Myriam Cohene
Mat. Nº 2120

2.5	Tablero electrico para conexión ssegun la especificaciones del fabricante (ver especificaciones del fabricante)	un	13,600,000	0	0	13,600,000
2.6	Puesta a tierra independiente para el equipo, incluye accesoriios y cableado según ubicación	un	17,000,000	0	0	17,000,000
2.7	Sistema de de video compuesto por una camara en la cama del paciente y un monitor de 19"en la sala de control	un	22,244,000	0	0	22,244,000
2.8	Provision de Boton de parada de Emergencia	un	1,122,000	0	0	1,122,000
2.9	Lampara de presencia de rayos X	un	1,309,000	0	0	1,309,000
3	**PINTURA**					
3.1	Pintura Epoxica	m2	53,040	0	0	53,040
3.2	Provision de Cielorraso de yeso acartonado	m2	61,200	0	0	61,200
4	**VARIOS**					
4.2	Limpieza fina de obra	m2	106,250	23,000	25,000	51,417

Prof. Ana Miriam Cabrera

: Pintura+colocación	U$/M2	MAT+MDO	50.000
o c/poliestireno	U$/M2	MAT+MDO	74.000
o en Placas 60x60 o similar	M2	MAT+MDO	50.000
iestireno expandido Placas 1x1m	U$S/M2	MAT+MDO	0,90

REVOCADOS

E DE MUROS	CANT	UNIDAD	INCLUYE	COSTO
la impermeable c/hidróf				
co.e=0,5 cm Dosif 1:3		M2	MAT+MDO	14.110
la impermeable c/hidróf				
statofix e= 0,5 cm .1:3		M2	MAT+MDO	14.092
neable para paredes con hidrófugo				
ix		M2	MAT+MDO	28.530
pa (a la cal) Grueso				
r.Esp=1cm Dosif 1:5		M2	MAT+MDO	20.258
pa (a la cal) Grueso interior.e=1,5				
sif 1:4:20		M2	MAT+MDO	22.752
pa (a la cal) e=1,5 cm.Dosif 1:2:12		M2	MAT+MDO	22.876
pas (a la cal) e=2 cm Dosif.1:4		M2	MAT+MDO	29.324
pas (a la cal) E =1cm y 0,5cm cada				
Dosif 1:4:20		M2	MAT+MDO	27.752
capa+aditivo MUROPLAST e=1,5				
osif 1: 5		M2	MAT+MDO	19.937
pas +aditivo MUROPLAST e= 2				
losif 1 : 6		M2	MAT+MDO	23.258

F ELORRASOS			
cal) e=1,5 cm. Dosif.1:4:12	M2	MAT+MDO	51.568
pas (a la cal) e=1cm y 0,5cm cada			
Dosif 1:4:12	M2	MAT+MDO	56.072

E VARIOS			
ue salpicado Salpicrete Blanco en			
ires Adhesivo Tacurú	M2	MAT+MDO	25.800

PISOS

	CANT	UNIDAD	INCLUYE	COSTO
bra tipo Sierra		M2	MAT+MDO	80.100
bra tipo acanalado		M2	MAT+MDO	39.950
bra de pasto sintético americana 12 mm		M2	MAT+MDO	104.000
o cementicio, p/clavado de piso de				
et Esp. 2,5 cm Dosif.1:1/4: 6		M2	MAT+MDO	17.835
o de cemento (esp.2 cm) terminac.fratás		M2	MAT+MDO	24.225
sones de hormigón sin varilla				
-Cemento 1:10 - 40x40/30x45 cm		M2	MAT+MDO	56.300
eos (mosaicos) base cemento blco (20x20)		M2	MAT+MDO	61.175
eos (mosaicos) base cemento gris (20x20)		M2	MAT+MDO	52.250
eos tipo Veredita (15 X 15 CM) Amarilla		M2	MAT+MDO	61.175
rodado cargado "in situ"				
s a elección - sobre contrapiso		M2	MAT	65.000
rodado o granito lavado en mosaicos				
(blanco,negro,rojo,amarillo)		M2	MAT	107.900
mosaicos) 30x30-bco.rojo,negr.		M2	MAT+MDO	97.400
(mosaicos) 40x40-bco.rojo,negr.		M2	MAT+MDO	107.900
rodado (revestimiento de escalera)				
nas en colores blanco, negro rojo, amarillo		M2	MAT	65.000
rodado (revestimiento de escalera)				
nas color blanco		M2	MAT+MDO	350.000
nico esmaltado 30x30 Portobello Laser		M2	MAT+MDO	
nico esmaltado 30x30 Portobello rústico		M2	MAT+MDO	83.000
ticos (mosaicos) -base cemento blanco				
) cms. Incluye el pulido final con máquina.		M2	MAT+MDO	120.750
ticos (mosaicos) -base cemento gris				
e el pulido final con máquina.		M2	MAT+MDO	110.250
ticos (escalones) Plancha granítica para				
ra pulida en fábrica Sin colocacion		M2	MAT	350.000
lo común 0.12 X 0,05X 0.26 cms				
o. Colocados de plano		M2	MAT+MDO	48.200
a esmaltada 30 x 30 Brasilera		M2	MAT+MDO	67.100
a sin esmaltar 30 x 30 nacional		M2	MAT+MDO	60.065
ra: Lapacho tarugado-Tablas 1x4"				
astre. Longitudes:1,20/1,40/2,40 ml		M2	MAT+MDO	336.000
ra: Piso de parquet de lapacho a Bastón				
c/encastre (1x 6,5 x 30 cms).Terminado		M2	MAT+MDO	246.750
losa nacional 30x30,40x40,30x40 cms				
a pulida		M2	MAT+MDO	113.550
Ardosia brasil. Gris fina, 40x40 cms		M2	MAT+MDO	63.200
Santo Tomé Brasilera (Atérmica)		M2	MAT+MDO	204.000
o para piso en colores 30x30 cms		M2	MAT+MDO	77.750
o para cantos de escalera (cantoneras)				
lores		ML	MAT+MDO	

-RASQUETEADO, PLASTIFIC., ENCERADO DE PISOS				
icos graníticos pulido a plomo		M2		
locados en bruto superf. < a 40 m2		M2	MDO	30.000
locados Semipulidos 30%		M2	MDO	25.000
ra: Rasqueteado y encerado manual		M2	MDO	43.375
ra: Pulido y plastificado con máquina		m2	MDO	65.000
Ardosia - Plastificado y limpieza			MAT+MD	110.780

13 - ZÓCALOS

	CANT	UNIDAD	INCLUYE	COSTO
1 Alfombra tipo Sierra		ML	MAT+MDO	72.360
2 Calcáreos base cemento blco (20x20)		M2	MAT+MDO	25.340
3 Calcáreos base cemento gris (20x20)		M2	MAT+MDO	26.600
4 Graníticos - base cemento blanco		M2	MAT+MDO	44.450
5 Graníticos - base cemento gris		ML	MAT+MDO	43.400
6 Madera: cedro 1/2" x 3" coloc.c/tacos		ML	MAT+MDO	46.935
7 Layota esmaltada 10 x 30 Brasilera		M2	MAT+MDO	25.145

14 - REVESTIMIENTOS

	CANT	UNIDAD	INCLUYE	COSTO
1 Azulejo blco.Bras.(15x15) Coloc.c/mortero		M2	MAT+MDO	70.000
2 Azulejo color Bras.(15x15) Coloc.c/mortero		M2	MAT+MDO	70.000
3 Azulejos y listeles decorados a mano		GL		
5 Azulejo Portobello 20 x 25 cms Marmolado mate		M2	MAT+MDO	78.810
4 Azulejo Portobello 30 x 40 cm.Marmolado mate		M2	MAT+MDO	78.810
6 Azulejo Portobello 30x40 cms Marmolado brillante		M2	MAT+MDO	103.810
7 Ladrillejos		M2	MAT+MDO	91.150
8 Gres esmaltado Gail 11,5x24 CON Adhesivo		M2	MAT+MDO	
9 Piedra blanca rompecabeza		M2	MAT+MDO	128.350
10 Piedra laja aserrada		M2	MAT+MDO	101.850
11 Revocolor en muros		M2	MAT+MDO	
12 Revestimiento plástico,VOSS 2000 Bastón fino		U$/M2	MAT+MDO	

15 - PINTURA Y EMPAPELADO

DE MUROS	CANT	UNIDAD	INCLUYE	COSTO
1 A la cal con fijador		M2	MAT+MDO	14.832
2 Al latex interior		M2	MAT+MDO	16.000
3 Al latex acrílico exterior		M2	MAT+MDO	16.800
4 A la silicona sobre ladrillos vistos		M2	MAT+MDO	19.755
5 A la silicona sobre paredes a la cal		M2	MAT+MDO	20.183
DE CIELORRASOS				
1 A la cal		M2	MAT+MDO	14.832
2 Al latex (Industria nacional)		M2	MAT+MDO	17.200
3 Al barniz natural Sobre tejuelones		M2	MAT+MDO	20.100
4 Al barniz natural Sobre machimbre		M2	MAT+MDO	20.000
5 A la cal y aceite s/ maderamen y tejuelas		M2	MAT+MDO	12.915
DE ABERTURAS				
1 Al esmalte sintético-metal-antióxido-ind.nacional		M2	MAT+MDO	31.510
2 Al esmalte sintético-madera masillada c/enduido.		M2	MAT+MDO	41.835
3 Al barniz natural Pintura de indust.nac.		M2	MAT+MDO	37.000
4 A soplete		M2	MAT+MDO	46.734
DE CANALETAS DE DESAGUE PLUVIAL				
1 Al esmalte sintético. Previa anticorrosiva		M2	MAT+MDO	38.860
2 Con fondo galvanizado.Previo ácido		M2	MAT+MDO	31.220
ENDUIDOS				
1 De muros a (1) capa Con Tiza y Cola .		M2	MAT+MDO	22.760
2 De muros a (2) capas Con enduido plástico		M2	MAT+MDO	24.725
3 De cielorrasos a 2 capas Enduido nacional.		M2	MAT+MDO	28.975
EMPAPELADO				
1 Papel vinílico lavable, 0,50x10 m (c/textura - decorados) La MDO incluye costo pegamento		M2	MAT+MDO	48.800
LUSTRE DE MADERA				
1 Tapaporo+sellad+laca- Lustre natural marcos		GL		
2 Tapaporo+sellad+laca- L.natural placa-vidriera		GL	MAT+MDO	
3 Tapaporo+sellad+laca- Lustre natural persiana		GL		
4 Tapaporo+sellad+laca- Lustre natural zócalos		GL		

16 - VIDRIOS Y CRISTALES

	CANT	UNIDAD	INCLUYE	COSTO
1 Cristal templado fijo color -c/herrajes.		U$/M2	MAT+MDO	
2 Cristal templado fijo color Colocado, perfil U		U$/M2	MAT+MDO	
3 Cristal templado fijo incoloro-c/perfil U40		U$/M2	MAT+MDO	
4 Cristal templado Puerta 90x210 incol.c/freno		U$/UN	MAT+MDO	2.100.000
5 Cristal templado Puerta 90x210-color c/freno		U$/UN	MAT+MDO	1.450.000
6 Cristal templado Puerta 90x210-color s/freno		U$/UN	MAT+MDO	2.000.000
7 Cristal templado Puerta 90x210-incol.s/freno		U$/UN	MAT+MDO	1.350.000
8 Vidrio armado colocado 6 mm		U$/M2	MAT+MDO	230.000
9 Vidrio Cristal transp- 4 mm colocado		U$/M2	MAT+MDO	110.000
10 Vidrio Cristal transp- 5 mm colocado		U$/M2	MAT+MDO	
11 Vidrio Cristal transp- 6 mm colocado		U$/M2	MAT+MDO	
12 Vidrio Cristal transp-10 mm colocado		U$/M2	MAT+MDO	
13 Vidrio doble cuadrille-3mm-coloc		U$/M2	MAT+MDO	
14 Vidrio doble transp-3 mm- coloc.		U$/M2	MAT+MDO	150.000
15 Vidrio Gris y Bronce- 4 mm-coloc.		U$/M2	MAT+MDO	480.000
16 Vidrio Gris y Bronce- 5 mm-coloc.		U$/M2	MAT+MDO	480.000
17 Vidrio Inglés blanco - colocado		U$/M2	MAT+MDO	
18 Vidrio Inglés de color - colocado		U$/M2	MAT+MDO	220.000
19 Vidrio sencillo -2 mm-colocado		U$/M2	MAT+MDO	90.000

Mano de Obra	1 m2	50.000	50.000
COSTO MAT. + M.D.O.	GS/M2		286.965

E| DE LADRILLOS HUECOS

1) MURO De 0,10 MTS. 'DE ANCHO Dosif.1/2:1:4
Con Ladrillos Huecos: 25x18x8cms

Ladrillo Hueco	18 un	1.650	29.700
Cemento tipo I	2,00 kg	1.000	2.000
Murokal	0,008 ml	10.000	80
Arena lavada	0,01 m3	52.000	520
Mano de Obra	1 m2	22.000	22.000
COSTO MAT. + M.D.O.	GS/M2		54.300

2) MURO De 0,15 MTS. DE ANCHO
Ladrillos Huecos: 25x18x12cm. Dosif. 1:10

Ladrillo Hueco	18 un	1.750	31.500
Cemento tipo I	7,00 kg	1.000	7.000
Arena lavada	0,06 m3	52.000	3.120
Mano de Obra	1 m2	22.000	22.000
COSTO MAT. + M.D.O.	GS/M2		63.620

3) MURO De 0,15 MTS. 'DE ANCHO
Ladrillos Huecos: 25x18x12cm. Dosif. 1:10- Con Masa Práctica BETONEX, considera 100 bolsas P.e.O.

Ladrillo Hueco	18 un	1.750	31.500
BETONEX	2,5 kg	2.167	5.417
Mano de Obra	1 m2	22.000	22.000
COSTO MAT. + M.D.O.	GS/M2		58.917

4) MURO De 0,20 MTS. 'DE ANCHO
Con Ladrillos Huecos: 25x18x18cm. Dosificac. 1:10

Ladrillo Hueco	24 un	2.050	49.200
Cemento tipo I	6,00 kg	1.000	6.000
Arena lavada	0,06 m3	52.000	3.120
Mano de Obra	1 m2	32.000	32.000
COSTO MAT. + M.D.O.	GS/M2		90.320

5) MURO De 0,24 MTS. 'DE ANCHO
Con Ladrillos Huecos: 25x18x8 cm - Dosific. 1:10

Ladrillo Hueco	38 un	1.650	62.700
Cemento tipo I	10,00 kg	1.000	10.000
Arena lavada	0,11 m3	52.000	5.720
Mano de Obra	1 m2	37.000	37.000
COSTO MAT. + M.D.O.	GS/M2		115.420

G| DE PIEDRA

1) ELEVACION DE PIEDRA EN BRUTO
Para 1.00 metro cúbico. Dosificación 1/2 : 1: 4

Piedra bruta	1,15 m3	112.000	128.800
Cemento tipo I	30,00 kg	1.000	30.000
Murokal	0,120 ml	10.000	1.200
Arena lavada	0,34 m3	52.000	17.680
Mano de Obra	1 m3	150.000	150.000
COSTO MAT. + M.D.O.	GS/M3		327.680

H| DE VIDRIO

1) MURO DE LADRILLOS DE VIDRIO
INCOLORO 20x20x10 cm.de esp.
Dosificación 1/8 : 2 : 6

MAT/MDO	CANT.	P.UN	TOTAL
Ladrillo vidrio	25 un	1.650	41.250
Mortero	0,003 m3	---->	16.750
Mano de Obra	1 m2	55.000	55.000
COSTO MAT. + M.D.O.	GS/M2		113.000

I| VARIOS

1) BALAUSTRE SENCILLO Coloc.H=42 cm

Balaustre/42 cm	5 un	13.500	67.500
Mano de Obra	1 un	80.000	80.000
COSTO MAT. + M.D.O.	GS/ML		147.500

2) DEMOLICIONES,ver Sección Precios M.de Obra

3) DINTEL: HORMIGON PREMOLDEADO
H=16 cms/Desde longitud= 3.10 m
Ver otros:en "Precios de Materiales-Asunción"

MAT/MDO	CANT.	P.UN	TOTAL
Dintel promedio	1 ml	51.357	51.357
Mano de Obra	1 ml	10.000	10.000
COSTO MAT. + M.D.O.	GS/ML		63.571

4) LADRILLO COLOCADO EN SARDINEL
Con ladrillos comunes colocados a la vista con juntas tomadas. Dosificación 1 : 1 :6

MAT/MDO	CANT.	P.UN	TOTAL
Ladrillo común	14 un	620	8.680
Cemento tipo I	1,70 kg	1.000	1.700
Murokal	0,007 ml	10.000	70
Arena lavada	0,01 m3	52.000	520
Mano de Obra	1 ml	55.000	55.000
COSTO MAT. + M.D.O.	GS/ML		65.970

5) MAMPOSTERIA ARMADA CON HIERRO
Varillas de hierro de 8 mm. asentadas con concreto.

MAT/MDO	CANT.	P.UN	TOTAL
Cemento tipo I	3 kg	1.000	3.000
Arena lavada	0,03 m3	52.000	1.560
Hierro 8 mm	0,84 kg	6.000	5.040
Mano de Obra	1 m2	4.000	4.000
COSTO MAT. + M.D.O.	GS/ML		13.600

7) PILAR DE LADRILLOS DE 30 X 30CM
Con ladrillos comunes colocados a la la vista.
Dosificación 1 : 1 :6

MAT/MDO	CANT.	P.UN	TOTAL
Ladrillo común	32 un	620	19.840
Cemento tipo I	10,00 kg	1.000	10.000
Murokal	0,04 ml	10.000	400
Arena lavada	0,03 m3	52.000	1.560
Mano de Obra	1 ml	100.000	100.000
COSTO MAT. + M.D.O.	GS/ML		133.800

MARMOL-GRANITO-OTROS

A| MARMOL
(ver tipos en listado precios de materiales Asuncion)

1) MARMOL TRAVERTINO BRASILERO de primera calidad. Espesor = 2 cms. Para revestido de pisos y/o muros.

Cemento tipo I	6 kg	1.000	6.000
Cal viva	1,50 kg	1.250	1.875
Arena lavada	0,03 m3	52.000	1.560
Mármol travertino	1 m2	748.000	748.000
Mano de Obra	1 m2	85.000	85.000
COSTO MAT. + M.D.O.	GS/M2		842.435

2) MESADA Baño/cocina 0,60x1,67=1m2
incluye perfor+pegado-sin bacha

Cada soporte Gs.			27.500
Mármol blanco	1 m2	670.000	670.000
Perfor/pegado	1 un	80.000	80.000
Mano de Obra	1 m2	85.000	85.000
COSTO para 1 m2	GS/GL		835.000

3) ZOCALO sobre mesada pegado, hasta h= 10 cm. en Mármol travertino

COSTO MATERIAL	GS/ML	71.500

B| GRANITOS

1) GRANITO NATURAL brasilero. Revest.pisos y muros Esp.=2cms

Cemento/cal/arena/MdObr.	gl	------->	94.435
Granito natural	1 m2	495.000	495.000
COSTO MAT. + M.D.O.	GS/M2		589.435

2) MESADA Baño/cocina (0,60 x 1,67 m, esp.2cms)
Incl. perforación+pegado+bacha de loza de sobreponer

MAT/MDO	CANT.	P.UN	TOTAL
Granito brasil	1 m2	495.000	495.000
Perf/pegado	1 un	80.000	80.000
Bacha Deca Pilar	1 un	230.000	230.000
Mano de Obra	1 m2	85.000	85.000
COSTO para 1 m2	GS/GL		890.000

4) PISO GRANITO NATURAL brasil. 30X30 Y 40X40 cms

COSTO MATERIAL	US$/M2	71,50

5) ZOCALO SOBRE MESADA PEGADO-mat+mdo

COSTO hasta h=10 cm	GS/ML	66.000

C| PORCELLANATOS
(ver tipos en listado precios de materiales Asuncion)

1) PORCELLANATO PORTOBELLO 45X45 SERIE MARMOLADA MATE

Porcellanatto	1,1 m2	95.382	100.151
Adhesivo	2,5 kg	36.000	90.000
Mano de Obra	1 m2	25.000	25.000
COSTO MAT. + M.D.O.	GS/M2		215.151

MOVIMIENTO DE SUELO

A| EXCAVACIONES
NOTA: Se incluye solo el COSTO del Ayudante
Ver Anexo 1 (Costos Nro. 22)

1) DE ZANJAS PROFUNDAS h=1,5 m
Para canalizaciones o cimientos de muros. Incluye Movimiento de Suelos,cavado, paleo al borde de zanja relleno, apisonado y desparramo sobrante

Ayudante	3,4 hs	10.000	34.000
COSTO AYUDANTE	GS/M3		34.000

2) DE SOTANOS (H= 4 m Profundidad) Incluye: cava
en el pie del guinche, elevación y vuelco sobre cami

MAT/MDO	CANT.	P.UN
Ayudante	2,6 hs	10.000
COSTO AYUDANTE	GS/M3	

Flete + 2 ayudantes para cargado

FLETE+CARGADO	GS/M3

3) DE POZOS PROFUNDOS (hasta 8 mt)
Pozos negros o similares. Incluye: Cavado, elevac desparramo.

MAT/MDO	CANT.	P.UN
Ayudante	7,5 hs	10.000
COSTO AYUDANTE	GS/M3	

4) DE POZOS (hasta 4 mts)
Para bases de pilares tques. enterrados

MAT/MDO	CANT.	P.UN
Ayudante	6 hs	10.000
COSTO AYUDANTE	GS/M3	

B| TERRAPLENAMIENTOS

1) RELLENOS Con tierra de la proximidad
Desparramo y apisonado en capas c/humedicimient

Ayudante	2,2 hs	10.000
COSTO AYUDANTE	GS/M3	

2) RELLENOS C/TIERRA No incluye esparcida
Traida fuera de obra con camión volquete

COSTO GLOBAL	GS/M3

C| DESMONTES

1) DESMONTE poca altura Cavado-acarreo-es

Ayudante	3,1 hs	10.000
COSTO AYUDANTE	GS/M3	

2) DESMONTE DE TIERRA
Excavado y cargado sobre camión

COSTO AYUDANTE	GS/M3

PINTURA

OBSERVACION Si se utiliza SILLETA se debe ag 40% al costo de la Mano de Obra (Pintor)

A| DE MUROS

1) A LA CAL CON INAFIX (fijador)

Colorante	0,1 cm3	8.500
Cal en pasta	0,5 kg	1.400
INAFIX	0,1 lt	6.836
Pintor	1 m2	9.500
COSTO MAT. + M.D.O.	GS/M2	

2) AL LATEX Interior - pintura nacional

Latex p/interior	0,1 lt	11.667
Sellador	0,2 kg	10.400
Pintor	1 m2	12.000
COSTO MAT. + M.D.O.	GS/M2	

3) AL LATEX Acrílico exterior - pintura nacional

Latex p/exterior	0,1 lt	11.667
Sellador	0,2 kg	10.400
Pintor	1 m2	12.000
COSTO MAT. + M.D.O.	GS/M2	

4) A LA SILICONA sobre ladrillos vistos

SECOMUR	0,3 lt	5.850
Pintor	1 m2	11.500
COSTO MAT. + M.D.O.	GS/M2	

5) A LA SILICONA sobre paredes a la cal

REPULSO B	0,25 lt	13.889
Pintor	1 m2	16.000
COSTO MAT. + M.D.O.	GS/M2	

B| DE CIELORRASOS

1) A LA CAL

Color/Cal/Fijador	gl	----->
Pintor	1 m2	9.500
COSTO MAT. + M.D.O.	GS/M2	

2) AL LATEX (Industria nacional)

Latex	0,2 lt	11.667
Pintor	1 m2	18.000
COSTO MAT. + M.D.O.	GS/M2	

3) AL BARNIZ NATURAL Sobre tejuelones

Acido muriát	0,01 lt	10.000
Barniz ncional	0,2 lt	25.000
Pintor	1 m2	15.000
COSTO MAT. + M.D.O.	GS/M2	

4) AL BARNIZ NATURAL Sobre machimbre

Barniz/Pintor	gl	------>

ÍA DE BALAUSTRES		
: sencillo, Colocado.H=42 cm	ML	147.500
ÍA DE BLOQUES DE CEMENTO		
emento portante 12x20x40 mm.Muro 15 cms Dosif 1:2:12	M2	33.396
IA CON DINTELES		
premoldeado H=16 cm/long=3.10m	ML	61.357
IA DE LADRILLOS EN SARDINEL		
premoldeado H=16 cm/long=3.10m	ML	
IIA DE PIEDRA		
n piedra brutA-1 m3 Dosif 1/2:1:4	M3	388.600
IIA CON LADRILLOS DE VIDRIO INCOLORO		
drillo vidr.20x20x10cm Dosf 1/8:2:6	M2	113.000

PACIONES

I HORIZONTAL	CANT	UNIDAD	INCLUYE	COSTO
ivo hidrófugo inorgánico Betocem		M2		17.725
ivo hidrófugo inorgánico SIKA 1		M2		82.504
tivo hidrófugo inorgánico Statofix		M2		35.424
tivo hidrófugo inorgánico MAP		M2		27.614
al emulsión asfáltica		M2		6.292
anes diluido		M2		1.116.250
N EN TERRAZAS				
alkote (gel en emulsión)		M2		6.292
lano transitable - con membrana		M2		52.770
lano no transitable		M2		25.948
ril asfáltico reforzado c/trama elástica		M2		125.804
acril blanco Reforzado con trama		M2		179.950
acril en colores, reforzado c/trama		M2		229.950
N VERTICAL				
c/aditivo hidróf. inorgánico Statofix		M2		73.304
c/aditivo hidrófugo inorgánico MAP		M2		60.630
tivo hidrófugo orgánico		M2		73.550
N DE BAÑOS				
faltin asfalto emulsionado (2 manos)		M2		6.800
falkote emulsión asfáltica (2 manos)		M2		6.394
N TÉRMICA				
il Multi 1-Lámina de aluminio cara		M2		181.000
il Multi 2 Standard		M2		906.000
il Multi / 2 Fire Retard		M2		906.000
brana espuma de polietileno (Isolant)		M2		37.250
liestireno expandido (Tipo Isopor)		M2		25.270

S

A GALVANIZADA (VER EN ESTRUCTURAS METALICAS) DE FIBRA DE VIDRIO	CANT	UNIDAD	INCLUYE	COSTO
onduladas-en colores-Fibra -long 2,44/3/3,66		M2	MAT+MDO	
ch -Simil tejas cerámicas 3 s: Fcesa, Sueca o Doble Romana		U$/M2	MAT+MDO	S/EXIST
CEMENTO				
da de 6 mm (3,66 X 1,10 m)		M2	MAT+MDO	202.828
n autoportante e=8 mms hasta 7,40 mts		M2	MAT+MDO	107.316
lac autoportante (4,10x1,06x0,06)		M2	MAT+MDO	76.491
VEGETAL Y MINERAL				
Techoline-En colores, para techos y dos verticales.		M2	MAT+MDO	
era Techoline en colores-0,90 ml		M2	MAT+MDO	
azos grdes Tirantes lapacho 3 c/cep 3,50 a 4,00 mts-		M2	MAT+MDO	188.353
S (NO INCLUYE VIGAS NI AISLACIÓN HIDRÓFUGA)				
olas c/tejuelas (prensadas) lapacho		M2	MAT+MDO	
olas + tejuelón Tirantes lapacho 2x5"		M2	MAT+MDO	266.030
ola sobre Machimbre lapacho 1x3x1"		M2	MAT+MDO	238.372
esa sobr/machimbre de lapacho 1x3x1"		M2	MAT+MDO	250.572
na sobr/tejuelón Tirantes lapacho 2x5"		M2	MAT+MDO	
nto doble romana gris natural himbre lap.(34x30cm-Peso 4,6kg)		M2	MAT+MDO	
e cemento doble romana gris natural telón (34x30cm-Peso 4,6 kg)Lapach		M2	MAT+MDO	

11 | CONTRAPISOS

DE HORMIGÓN DE CASCOTES	CANT	UNIDAD	INCLUYE	COSTO
1 Sobr.tierra Esp=10 cm Dosif.1/4:1:4:6		M2	MAT+MDO	34.632
2 Sobr.losa H°A°.Esp=8cm.Dosif.1/4:1:4:6		M2	MAT+MDO	30.355
3 Sobr.losa bajo baño e=10cm Dosif 1/4:1:4:6		M2	MAT+MDO	49.632
4 C/varillas 6 mm c/25 e=12 cm.Dosif 1 :3 :3		M2	MAT+MDO	77.397

12 | CARPINTERIAS

A - CARPINTERIA DE MADERA

PUERTAS	CANT	UNIDAD	INCLUYE	COSTO
1 Puerta placa de cedro colocada-80X210		UN	MAT+MDO	978.416
2 Puerta tablero standard colocada-80X210		UN	MAT+MDO	1.626.416
3 Puerta de entrada de cedro coloc-90X210		UN	MAT+MDO	1.660.206
4 Puerta vidriera colocada-80x210		UN	MAT+MDO	1.316.416
5 Puertas vidrieras+persiana, coloc-160x210		UN	MAT+MDO	3.546.485
6 Puerta plegadiza de cedro colocada		M2	MAT+MDO	690.000
PLACARDS				
1 Placard Calidad 1RA.		M2		1.350.000
2 Placard Calidad Standard		M2		1.100.000
MUEBLES DE COCINA				
1 Mesada y mueble para cocina		ML		650.000
2 Alacena para cocina-placas de cedro		ML		950.000
VENTANAS				
1 Ventana vidriera c/persianas colocadas-2x120		UN		2.948.015
2 Ventana a balancin de cedro-70X70		UN		546.577
B - CARPINTERIA METALICA				
1 Cortina de enrrollar metálica		M2		400.000
MARCOS DE CHAPA PARA PUERTAS				
1 Tabique 0,10 m-ch.18-colocado		UN		252.338
2 Tabique 0,12 m-ch.18-colocado		UN		254.208
3 Tabique 0,15 m-ch.18-colocado		UN		267.418
PORTONES DE ACCESO VEHICULAR (2,50X3,00 M)				
1 Basculante en chapa plegada		GL		3.200.000
2 Basculante en reja metálica		GL		3.200.000
3 Basculante en madera		GL		
4 Corredizo en chapa plegada		GL		3.200.000
5 Corredizo en reja metálica		GL		3.200.000
6 Corredizo en madera		GL		4.500.000
7 Pivotante en chapa plegada		GL		3.200.000
8 Pivotante en reja metálica		GL		3.200.000
9 Pivotante en madera		GL		4.500.000
10 Automatización Incluye motor,cerebro electrónico y 2 controles		GL		3.200.000
PUERTAS				
1 Puerta vidriera cocina-lavadero 0,70 x 2,05 chapa doblada c/herrajes.		UN		890.000
0,90 x 2,05 chapa doblada c/herrajes.		UN		560.000
2 Puerta enchapada standard 0.80 x 2.10 m.		GL		240.000
VENTANAS DE CHAPA DOBLADA				
1 Ventanas vidrieras corredizas 1,20 x 1,10 m.		UN		400.525
1,50 x 1,10 m.		UN		435.525
2 BALANCIN DE HIERRO ANGULO Para superficies de hasta 1 m2.		UN		144.525
REJAS Y BARANDAS DE HIERRO (SIN COLOCACIÓN)				
1 Reja de hierro		GL		
2 Reja de frente		GL		
3 Columnas p/reja de frente		GL		
4 Baranda de escalera		GL		
5 Pasamanos para escalera		GL		

13 | CIELORRASOS

APLICADOS	CANT	UNIDAD	INCLUYE	COSTO
1 A la cal Dosif 1:1:4..		M2		55.147
ARMADOS				
1 A la cal-Estruc.de madera - Dosif 1:1:4		M2	MAT+MDO	122.694
2 A la cal Estruc.de hierro atada-Varilla 8 mm		M2	MAT+MDO	94.735
3 De Fibrocemento: con chapas Multiuso		M2	MAT+MDO	49.500
4 De Forropacote -fibra vegetal - perfil T		U$S/M2	MAT+MDO	150.000
5 De machimbre de lapacho 1/2"X3"		M2	MAT+MDO	85.175
6 De machimbre de cedro (2da)		M2	MAT+MDO	
7 De machimbre ybyrapyta 1/2X3"-1ra.		M2	MAT+MDO	
8 De yeso, planchas 60x60x2,5 cm.				

YESERÍA	DESCRIPCIÓN	UN	Gs. min	a Gs.	Gs. máx
283 Enlucido de muros	Revoque grueso + enlucido de yeso	M2	22.000	a Gs	32.000
284 Enlucido de cielorraso	Revoque grueso + enlucido de yeso	M2	25.000	a Gs	35.000
285 Taparrollos	Yesero taparrollos de cortinas hta/60 cm.	ML	120.000	a Gs	150.000

HONORARIOS PROFESIONALES DE ARQUITECTOS

SE REGIRÁN POR ESTE ARANCEL LOS SIGUIENTES SERVICIOS PROFESIONALES DE LOS ARQUITECTOS:

2.1.0 Consultas relativas a la profesión
2.2.0 Avaluaciones
2.3.0 Informes periciales y Arbitrajes
2.4.0 Proyecto de un Conjunto Urbanístico
2.5.0 Proyecto Arquitectónico
2.6.0 Servicios parciales de Proyecto:
2.6.1 Estudio preliminar y Programación
2.6.2 Ante-Proyecto
2.6.3 Diseño Arquitectónico detallado
2.6.4 Diseño Estructural e Instalaciones
2.6.5 Memoria General y Especificaciones
2.7.0 Dirección de Obra
2.8.0 Fiscalización de Obra
2.9.0 Fiscalización y Administración de Obra (Parcial o Total)
2.10.0 Arquitectura paisajística
2.11.0 Diseño de Interiores/equipmto.
2.12.0 Asesorías y/o Consultorías

4.5.0 POR EL PROYECTO COMPLETO Y LA DIRECCION DE OBRA: Por estos servicios profesionales, los Arquitectos cobrarán los honorarios mínimos establecidos en el cuadro siguiente, de acuerdo al monto de obra.

HASTA SALARIO GS	HONORARIOS %	HASTA SALARIO GS	HONORARIOS %	HASTA SALARIO GS	HONORARIOS %
229,6	15,65	8.036	7,44	91.840	5,55
459,2	12,83	9.184	7,30	103.320	5,50
688,8	11,73	10.332	7,16	114.800	5,46
918,4	11,04	11.480	7,05	137.760	5,37
1.148,0	10,52	13.776	6,88	160.720	5,30
1.377,6	10,13	16.072	6,74	183.680	5,26
1.607,2	9,84	18.368	6,62	206.640	5,20
1.836,8	9,57	20.664	6,52	229.600	5,16
2.066,4	9,38	22.960	6,46	275.520	5,11
2.296,0	9,19	27.552	6,30	367.360	5,05
2.755,2	8,90	32.144	6,18	371.440	5,01
3.214,4	8,63	36.736	6,10	413.280	4,97
3.673,6	8,44	41.328	6,02	459.200	4,94
4.132,8	8,28	45.920	5,95	574.000	4,87
4.592	8,13	57.400	5,82	688.000	4,83
5.740	7,85	68.880	5,71	o más	
6.888	7,63	80.360	5,62		

Dividir el Precio de la obra por el JORNAL DIARIO **Gs 91.659**
Que rije a partir del 1 de JULIO DE 2017. El valor resultante se busca en la columna "hasta el salario", donde surje a la derecha el % a aplicar
El sueldo básico oficial queda fijado en Guaranies 2.199.839

4.6.0 El profesional cobrará en lo que al Proyecto Completo se refiere sobre los honorarios totales que corresponden a la obra según su monto, de acuerdo a la siguiente escala:

4.6.1	por los Estudios Preliminares y Programación	5%	4.6.4	Por el Diseño Estructural e Instalaciones	15%
4.6.2	por Anteproyecto	15%	4.6.5	Por la Memoria General y Especificaciones	5%
4.6.3	por el Diseño Arquitectónico detallado	30%	4.6.6	Por la Dirección de Obra	30%

EL JORNAL DIARIO SALE DIVIDIENDO EL SALARIO EN 22 DIAS

PRECIOS DE MAI ASU - GRAN ASU

1	AAA-COTIZACION DOLAR COMPRADOR	UN	Gs	5.800	31	Aislante: Asfaltín Fluido x LITRO (Inatec)	LT	Gs	8.850
2	Abono para empastado (en carga de 5 m3)	GL	Gs	660.000	32	Aislante: Asfalto sólido	KG	Gs	8.500
3	Accesorio:p/embutir Barra para tohallero PVC	UN	Gs	1.680	33	Aislante: Betocem hidróf.inorg-1/10 partes agua	UN	Gs	262.500
	Accesorio:p/embutir Jabonera 15x15 Deca Blanca	UN	Gs	20.750	34	Aislante: Bitumex-pint.imp-base solvente-asfält	LT	Gs	30.000
	Accesorio:p/embutir Jabonera 7,5x15 Deca blanca	UN	Gs	17.860	35	Aislante: Cerecita, aditivo orgánico x 1 kg	UN	Gs	7.500
6	Accesorio:p/embutir Tohallero s/Barra Blco	UN	Gs	25.000	36	Aislante: Cerecita, aditivo orgánico x 10 kg	UN	Gs	43.000
7	Accesorio:p/embutir, Percha sencilla Deca blanca	UN	Gs	8.200	37	Aislante: Cerecita, aditivo orgánico x 20 kg	UN	Gs	90.200
8	Accesorio:p/embutir, Portarrollo Deca bco+rodillo	UN	Gs	21.200	38	Aislante: Descal gris (Inatec)	KG	Gs	8.500
9	Acelerador: Vedacit Rapido CL para hormigones	Envase	Gs	162.770	39	Aislante: Duralfoil 50 (para bajo teja) c/coloc.	M2	Gs	50.000
10	Adhesivo "SIKACIM" BIDON DE 10 LITROS	UN	Gs	155.508	40	Aislante: Duralfoil Extra (para bajo chapa)	M2	Gs	39.000
11	Adhesivo Sikament 90E en bidon de 10Kg	UN	Gs	101.790	41	Aislante: Duralfoil Extra -rollo de 50 m2	rollo	Gs	890.000
12	Adhesivo: Inapox AD(p/hormig nuevo c/antiguo)	KG	Gs	70.000	42	Aislante: Fieltro asfaltic Livian Casarino 40 m2	UN	Gs	165.000
13	Adhesivo: Map Cerámico, bolsa 30 kgs	KG	Gs	33.000	43	Aislante: Fieltro asfaltico Pesado Casarino 40 m2	UN	Gs	244.400
14	Adhesivo: Map Cerámico, en Bolsa x 10 kgs	KG	Gs	12.500	44	Aislante: Impacril acrílico blanco/cerámico 5 Kg	KG	Gs	21.570
15	Adhesivo: Sikadur 32 gel, adhesivo epóxico	KG	Gs	119.070	45	Aislante: Impacril asfáltico por 4 lt	LT	Gs	54.000
16	Adhesivo: SikaLatex para hormigón Envase 5 kg	KG	Gs	163.000	46	Aislante: Lana de fibra de vidrio (en ancho de 1.00 mts.)	ML	Gs	27.800
17	Adhesivo: Tacuró (rinde 3 lt x bolsa de Salpicrete)	LT	Gs	20.000	47	Aislante: Map Asfalto Frio-p/imperm.losas x18 kg	bolsa	Gs	100.000
18	Aditivo: Aceleral (Inatec)	KG	Gs	8.539	48	Aislante: Map Asfalto, impermeabilizante x 1 kg	KG	Gs	11.500
19	Aditivo: Durca-S-Endurec.Horm-200/400 gr/m2	6KG	Gs	60.527	49	Aislante: Map Asfalto, impermeabilizante x3,600 kg	bolsa	Gs	36.000
20	Aditivo: Inclair H-Incorporad.de aire-90/350 gr/m3	KG	Gs	6.050	50	Aislante: Map hidrófugo inorgánico bidón x 18kg	bidón	Gs	74.000
21	Aditivo: Plastinclair Plastificante - 1 litro x m3	LT	Gs	9.400	51	Aislante: Map hidrófugo inorgán, bidón x 3 1/2 LTS	bidón	Gs	23.000
22	Aditivo: Sika 3 -Acelerador de frague x 20 kGs	UN	Gs	175.959	52	Aislante: Map pastinado color blanco	kg	Gs	2.200
23	Adoquin "UNI", 10x20x6,8	M2	Gs	79.000	53	Aislante: Map pastinado colores	kg	Gs	2.900
24	Adoquin hexagonal 20x20x9	M2	Gs	115.000	54	Aislante: Mastic -pasta asfalt.en frio,tapagotera x 4 kg	UN	Gs	85.000
25	Adoquines de Concreto Paver 16 caras 10x20x6	M2	Gs	75.000	55	Aislante: Mastic p/techos-tapagotera x 3,600 lt	KG	Gs	13.000
26	Aire Ac: Split 12000BTU frío calor -pared-TGM	UN	Gs	1.800.000	56	Aislante: Megaflex, pintura asfáltica, emulsión	UN	Gs	262.500
27	Aire Ac: Split 18000BTU frío calor -pared TGM	UN	Gs	2.500.000	57	Aislante: Membrana aluminizada 2 mm, 10 m2 p/ soplete	rollo	Gs	160.000
28	Aislante: Aislapol -polietileno negro-200 micrones	M2	Gs	2.250	58	Aislante: Membrana aluminizada 3 mm, 10 m2 p/ soplete	rollo	Gs	180.000
29	Aislante: Alumitech	UN	Gs	504.000	59	Aislante: Patinal D,tratamiento imperm.p/ladrill. y otros	LT	Gs	12.679
30	Aislante: Asfaltech Pasta (Inatec) de 1 kgr.	KG	Gs	15.400	60	Aislante: Sika 1, Hidrófugo inorgánico	KG	Gs	5.258

Chapa 12 pies	1,15 m2	47.619	54.762
Materiales	---> gl	----->	129.960
MDO promedio	1,00 m2	24.500	24.500
COSTO MAT+MDO	GS/M2		209.222

C | DE FIBROCEMENTO

1) ONDULADA de 6 mm (3,66 X 1,10 m)
Listones,Tirantes y Vigas Cepilladas (Ybyrapitá).
Mde Obra incluye colocación maderas+chapas

Con Ondulada de 5 mm (2,44x1,10 m) tipo Residencial el costo m2/chapa es =gs 128.484

Chapa Ondulada	1 m2	136.115	136.115
Listón 2xv2"	1,68 pulg	10.000	16.800
Tirante 2x5"	3 pulg	4.000	12.000
Viga	1,8 pulg	7.000	12.600
Clavos	0,01 kg	10.500	105
Tirafondos 4"	1,2 un	590	708
Mano de O.	1 m2	24.500	24.500
COSTO MAT+MDO	GS/M2		202.828

2) CANALON AUTOPORTANTE long.hasta 7,40 mts
4,60 x 1 metro gs 290.000

Canalón 8 mm	1 m2	63.043	63.043
Varilla sujeción	0,3 un	5.000	1.500
Juego arandela	0,3 un	1.850	555
MDO promedio	1 m2	27.000	27.000
COSTO MAT+MDO	GS/M2		92.098

3) MAXIPLAC AUTOPORTANTE (4,10x1,06x0,06)
M de Obra incluye colocación maderas+chapas

Chapa Maxiplac	1 m2	40.267	40.267
Vigas lapach.	2,4 pulg	7.000	16.800
Tirafondox7"	1,2 un	590	708
MDO promedio	1 m2	27.000	27.000
COSTO MAT+MDO	GS/M2		84.775

E | DE PAJA

1) CON MAZOS GRANDES Tirantes de lapacho

Tirante 2x5"x4m	1,7 ml	50.000	85.000
Caña	4 ml	444	1.778
Paja (a retirar)	8 un	7.000	56.000
Alambre	0,15 kg	11.000	1.650
MDO promedio	1 m2	44.000	44.000
COSTO MAT+MDO	GS/M2		188.428
Con tirantes ybyrapyta	COSTO gs/m2		143.428
C/ tirantes de Curupay	COSTO gs/m2		141.428

F | TEJAS ESPAÑOLAS
No incluy.AISLAC.HIDROFUGA-VIGAS-CABRIADAS
Seleccionar la aislación hidrófuga en Materiales Asunción

1) TEJAS ESPAÑOLAS C/TEJUELAS (prensadas)
Tirantes lapacho - No incluye aislac hidrófuga

Tirante 2x5"x4m	2 ml	50.000	100.000
Alfajias 1x2"	4 ml	9.000	36.000
Tejuela común	33 un	660	21.780
Asfalto	1 kg	292	292
Clavos	0,25 kg	10.500	2.625
Cem/cal/arena	-------->		8.415
Tejas españolas	25 un	1.950	48.750
MDO promedio	1 m2	56.643	56.643
COSTO MAT+MDO	GS/M2		274.505
Con tirantes ybyrapyta	COSTO gs/m2		214.505
C/ tirantes de Curupay	COSTO gs/m2		212.505

2) TEJAS ESPAÑOLAS + TEJUELON
Tirantes lapacho - No incluye aislac hidrófuga

Tirante 2x5"x4m	2 ml	50.000	100.000
Tejuelón de 1ra.	9 un	3.200	28.800
Asfalto	1 kg	292	292
Cemento/cal/arena	gl	------>	8.430
Tejas españolas	25 un	1.950	48.750
Clavos	0,2 kg	10.500	2.100
MDO promedio	1 m2	57.500	57.500
COSTO MAT+MDO	GS/M2		284.622
Con tirantes ybyrapyta	COSTO gs/m2		224.622
C/ tirantes de Curupay	COSTO gs/m2		222.622

3) TEJA ESPAÑOLA s/Machimbre y tirantes de lapacho
No incluye aislación hidrófuga ni vigas

Tirante 2x5"x4m	2 ml	50.000	100.000
Machimbr.1x3x1"	1,05 m2	110.000	115.500
Clavos	0,25 kg	10.500	2.625
Cemento/cal/arena	gl	------>	8.430
Tejas españolas	25 un	1.950	48.750
MDO promedio	1 m2	54.167	54.167
COSTO MAT+MDO	GS/M2		329.457
Con tirantes ybyrapyta	COSTO gs/m2		269.457
C/ tirantes de Curupay	COSTO gs/m2		269.457

G | TEJAS FRANCESAS

4) TEJA FRANCESA sob/machimbre y tirantes lapacho
No incluye aislación hidrófuga ni vigas

Tirante 2x6"x4m	2 ml	79.200	158.400
Machimbr.1x3x1"	1,05 m2	110.000	115.500
Listón ½ x1½	1,7 ml	4.700	7.990
Listón de 1x2"	2,4 ml	6.600	15.840
Clavos	0,2 kg	10.500	2.100
Alambre	0,02 kg	11.000	220
Tejas francesas	15 un	1.950	29.250
MDO promedio	1 m2	72.500	72.500
COSTO MAT+MDO	GS/M2		401.800
Con tirantes ybyrapyta	COSTO gs/m2		291.400
C/ tirantes de Curupay	COSTO gs/m2		289.000

5) TEJA ROMANA sobre Tejuelón-Tirantes de lapacho
No incluye aislación hidrófuga ni vigas

Tirante 2x5"x4m	2,00 ml	50.000	100.000
Tejuelon de 1ra.	9,00 un	3.200	28.800
Cto/cal/arena/clavos/asfalto		gl	8.430
Tejas romanas	16,00 un	3.500	56.000
MDO promedio	1,00 m2	56.643	56.643
COSTO MAT+MDO	GS/M2		249.858
Con tirantes ybyrapyta	COSTO gs/m2		189.858
C/ tirantes de Curupay	COSTO gs/m2		187.858

6) TEJA DE CEMENTO doble Romana gris natural s/ machimbre y tirantes lapacho (34x30cm-Peso 4,6kg)
No incluye aislación hidrófuga ni vigas

Tirante 2x5"x4m	2,00 ml	50.000	100.000
Machimbr.1x3x1"	1,05 m2	42.000	44.100
Listón 1x2"	4,10 ml	4.700	19.270
Tejas de cemento	9,80 un	10.500	102.900
Mano de O.	1,00 m2	72.500	72.500
COSTO MAT+MDO	GS/M2		338.770
Con tirantes ybyrapyta	COSTO gs/m2		278.770
C/ tirantes de Curupay	COSTO gs/m2		276.770

7) TEJA DE CEMENTO doble Romana gris natural s/tejuelón (34x30cm-Peso 4,6 kg)-Tirantes lapacho
No incluye aislación hidrófuga ni vigas

Tirante 2x5"x4m	2 ml	50.000	100.000
Tejuelon de 1ra.	9,00 un	3.200	28.800
Listón 1x2	4,10 ml	4.700	19.270
Tejas de cemento	9,80 un	10.500	102.900
Mano de O.	1 m2	56.643	56.643
COSTO MAT+MDO	GS/M2		307.613
Con tirantes ybyrapyta	COSTO gs/m2		247.613
C/ tirantes de Curupay	COSTO gs/m2		245.613

VARIOS

CARTEL DE OBRA
Chapa galv.24 bastidor20x20, Ploteado-4 colores-2 x 1 m

COSTO sin coloc.	gs/global	375.000

CASILLA OBRADOR - VALLADO

1) MONTAJE Y DESARMADO Casilla obrador

Madera Timbo 1x6"	7,00 m2	22.800	159.600
Montaje	6,50 hs	15.000	97.500
Desarme	5,00 hs	10.000	50.000
Varios	20 %	307.100	61.420
COSTO MAT+MDO	GS/M2		368.520

2) VALLADO DE OBRA Tablas de 1" y tirantes 2 x 2"
Altura 2,20 mts. (HS. oficial y ayudante)

Madera Timbo 1x6"	2,00 m2	22.800	45.600
Montaje	2,00 hs	15.000	30.000
Desarmado	1,00 hs	10.000	10.000
COSTO MAT+MDO	GS/M2		85.600

DERECHOS - IMPUESTOS
Ver en Precios Materiales Asunción

EMPASTADO
Sin movimiento de tierra. Sup <------- a 40 m2 incluir flete

1) COLOCADO EN	PANES	PLANTAS
PASTO ALEMAN	15.000	10.000
PASTO CABAYU	8.000	s/c
PASTO CLAVEL	8.000	s/c
2) CARGA DE ABONO-5m3	GS/GL	660.000
3) TIERRA GORDA seleccionada- 5m3-PeO.gs/gl		350.000

E | ESTUFAS - PARRILLAS

4) ESTUFA A LEÑA (BOCA DE 1 M2)
Interior conladrillos refractarios
Exterior c/ladrillos vistoscomunes
Incluyepulmón, sin conducto.

Ladrillo común	650 un	620	403.000
Ladrillo refract.	85 un	4.550	386.750
Cemento tipo I	120 kg	1.000	120.000
Arena	1 m3	52.000	52.000
Tierra refract.	3 kg	1.955	5.865
Hierro	2 kg	6.000	12.000
Alambre/Clavos	0,25 kg	21.500	5.375
Piedra triturada	0,05 m3	150.000	7.500
Mano de O.	1 gl	2.000.000	2.000.000
COSTO MAT+MDO	GS/GL		2.992.490

2) PARRILLA ASADOR (BOCA 1 M2)
Int.ladrillos refract. Exterior
ladril. vto. común campana revocada.
Sin Tiraje-Parrilla enlozada 1,20x 0,60
Guias-manivela-carbonera-cenicero

Ladrillo común	650 un	20	403.000
Ladrillo refract.	75,00 un	4.550	341.250
Cemento tipo I	120 kg	1.000	120.000
Arena	1,00 m3	52.000	52.000
Tierra refract.	2,50 kg	1.955	4.888
Hierro	5,00 kg	6.000	30.000
Alambre/clavos	0,50 kg	21.500	10.750
Piedra triturada	0,07 m3	150.000	10.500
Parrilla enlozada	1,00 un	2.800.000	2.800.000
Mano de O.	1,00 gl	2.000.000	2.000.000
COSTO MAT+MDO	GS/GL		5.772.388

Colvitem
Trabajo garantizado y en todo el país, solicite su presupuesto sin compromiso
VENTA Y COLOCACIÓN DE

VIDRIOS - ESPEJOS TEMPLADOS

A | Ver otros tipos en MATERIALES ASUNCION

1) CRISTAL ORGANICO POLYGAL
Transparente.2,10x5,85x6mm

COSTO MATERIAL	GS/M2	93.000

B | ESPEJOS (sin colocación)

1	FLOAT	DE 2 mm	GS/M2	120.000
2	FLOAT	DE 3 mm	GS/M2	190.000
3	FLOAT	DE 4 mm	GS/M2	195.000

C | TEMPLADOS (precios en dolares)

1) PUERTA INCOLORA SIN FRENO PUERTA 90X210 CMS. COLOCADA. Inluye herrajes

COSTO MATERIAL	U$/GL	1.350.000

2) PUERTA INCOLORA CON FRENO DE 90X210 CMS. COLOCADA Incluye herrajes

COSTO MATERIAL	U$/GL	1.310.000

3) PUERTA (0,90 x 2,10 m) Gris sin freno, coloc.

COSTO MATERIAL	U$/GL	1.450.000

4) PUERTA (0,90 x 2,10 m) Gris con freno, coloc.

COSTO MATERIAL	U$/GL	2.100.000

D | VIDRIOS

1	ARMADO 6 MM	GS/M2	230.000
2	SENCILLO DE 2 MM	VGS/M2	90.000
3	DOBLE DE 3 MM	GS/M2	150.000
4	CRISTALINO DE 4	MMGS/M2	110.000
5	CRISTALINO DE 5	MMGS/M2	s/d
6	CRISTALINO DE 6	MMGS/M2	s/d
7	INGLES DE COLOR	GS/M2	220.000
8	INGLES BLANCO	GS/M2	100.000

899	Vedatex,Tela poliester,mosquitero, ancho 0,75 m	Envase	Gs	67.478
900	Vedatex,Tela poliester,mosquitero, ancho 1,50 m	Envase	Gs	136.778
901	Vidriería: Cristal templado Bronce o Gris, esp.4 mm-s/c	ML	Gs	9.088
902	Vidriería: Cristal templado Bronce o Gris, esp. 6 mm - s/c	ML	Gs	17.939
903	Vidriería: Cristal templado Bronce o Gris, esp. 8 mm - s/c	M2	Gs	90.700
904	Vidriería: Cristal templado Bronce o Gris, esp.10 mm - s/c	M2	Gs	158.000
905	Vidriería: Cristal templado:Incoloro, esp. 4 mm - sin colocación	M2	Gs	185.000
906	Vidriería: Cristal templado:Incoloro, esp. 5 mm - sin colocación	M2	Gs	220.000
907	Vidriería: Cristal templado: Puerta 90x210-color con freno	M2	Gs	87.500
908	Vidriería: Cristal templado: Puerta 90x210-color sin freno	M2	Gs	117.800
909	Vidriería: Cristal templado: Puerta 90x210 incolora c/freno	UN	Gs	2.100.000
910	Vidriería: Cristal templado: Puerta 90x210-incolora s/freno	UN	Gs	1.450.000
911	Vidriería: Cristal templado Puerta corrediza 10 mm color	UN	Gs	2.000.000
912	Vidriería: Espejo incoloro Float-2 mm	UN	Gs	1.350.000
913	Vidriería: Espejo incoloro Float-3 mm	UN	Gs	550.000
914	Vidriería: Espejo incoloro Float-4 mm.	M2	Gs	120.000
915	Vidriería: Espejo color bronce o gris Float-3 mm	M2	Gs	190.000
916	Vidriería: Espejo color bronce o gris Float-4 mm	M2	Gs	195.000
917	Vidriería: Masilla al aceite	M2	Gs	162.660
918	Vidriería: vidrio armado colocado 6 mm	M2	Gs	187.670
919	Vidriería: vidrio Cristal transp- 4 mm colocado	KG	Gs	20.000
920	Vidriería: vidrio doble transp-3 mm- coloc.	M2	Gs	230.000
921	Vidriería: vidrio Gris y Bronce- 3 mm-coloc.	M2	Gs	110.000
922	Vidriería: vidrio Gris y Bronce- 4 mm-coloc.	M2	Gs	150.000
923	Vidriería: vidrio Gris y Bronce- 6 mm-coloc.	M2	Gs	90.500
924	Vidriería: vidrio Gris y Bronce- 8 mm-coloc.	M2	Gs	480.000
925	Vidriería: vidrio Gris y Bronce- 10 mm-coloc.	M2	Gs	480.000
926	Vidriería: vidrio Inglés blanco - colocado	M2	Gs	188.200
927	Vidriería: vidrio Inglés de color - colocado	M2	Gs	226.800
928	Vidriería: vidrio sencillo -2 mm-colocado	M2	Gs	100.000
929	Vigueta p/bobedilla 12x3,5x100	M2	Gs	220.000
930	Yeso x kilogramo	M2	Gs	90.000
931	Zocalo amarillo Esp. 10x25 (4xML)	M2	Gs	90.000
932	Zocalo gris 10x25 (4xML)	M2	Gs	3.500
933	Zócalo de petereby 1x3"	M2	Gs	9.800
934	Zócalo Granítico 10x30 cm. base cem.bco.	M2	Gs	11.000
935	Zócalo Granítico 10x30 cm. base cem.gris	M2	Gs	8.700
936	Zócalo granítico pulido-cem.blco.10x30	M2	Gs	28.000

PORTA-TEC
PUERTAS AUTOMÁTICAS

Distinguida por su calidad, elegancia y diseño

- Corrediza
- Batiente
- Anti pánicos
- De seguridad
- Hermética
- Giratoria
- Plegadiza
- Rápidas
- Telescópicas

021 507 723 | 0992 266 390
ventas@arteymuebles.com.py
Boquerón 4400 c/Julia Mirando Cueto
Fernando de la Mora
@arteymueblespy

345	Electr: Fluorescente 1x40 equipo completo	UN	Gs	30.000
346	Electr: Interrup. TM IND REG 1200-1600 A francés	UN	Gs	35.000
347	Electr: Jabalina de cobre de 1/2 x 1,50 metros	UN	Gs	6.388.800
348	Electr: Lin.aér.MT Int-alma acero15mm-vano115m-pte 9/200	UN	Gs	20.600
349	Electr: Lin.aér.MT trif.de distribuc< 200m-nma Ande	ML	Gs	12.400
350	Electr: Linea aér.MT mono-Inter-vano115-pte12/200	ML	Gs	63.600
351	Electr: Llave 1 pto-timbre Conatel o Sica de embutir	ML	Gs	19.800
352	Electr: Llave aire acondicion.2x25A Ticino externa (602)	UN	Gs	19.000
353	Electr: Llave calefón 2x25 A Ticino externa (602)	UN	Gs	25.000
354	Electr: Llave calefón Panam 25 A	UN	Gs	25.000
355	Electr: Llave combinada Conatel	UN	Gs	8.700
356	Electr: Llave de 1 punto Conatel	UN	Gs	19.000
357	Electr: Llave de 10 A brasilera	UN	Gs	9.500
358	Electr: Llave de 15 A brasilera	UN	Gs	23.000
359	Electr: Llave de 30 A de embutir	UN	Gs	23.000
360	Electr: P.D. Exclusivo monofás-25 KVA s/transf.	UN	Gs	29.000
361	Electr:-P.D. Exclusivo trif.- 63 KVAs/transf.	GL	Gs	10.000.000
362	Electr: P.D. Exclusivo trif.- 100 KVAs/transf.	GL	Gs	15.625.900
363	Electr: P.D. Exclusivo trif.-150KVA-s/ transf-pórtico	GL	Gs	17.452.400
364	Electr: P.D. Exclusivo trif.-200 KVA-s/ transf-pórtico	GL	Gs	24.696.100
365	Electr: P.D. Exclusivo trif.-300 KVA-s/ transf-pórtico	GL	Gs	25.848.625
366	Electr: P.D. Trifás.500 KVA-a nivel c/cerco protector	GL	Gs	32.238.485
367	Electr: P.D. Trifás.630 KVA-a nivel c/cerco protector	GL	Gs	39.111.200
368	Electr: P.D. Trifás.750 KVA-a nivel c/cerco protector	GL	Gs	46.333.380
369	Electr: Pico Toma p/teléfono am 6P-4C Sica	GL	Gs	55.710.880
370	Electr: Pico Toma para TV 9,5 mm	UN	Gs	26.400
371	Electr: Pico toma universal 2x10A, AVE/SIC	UN	Gs	24.000
372	Electr: Placa marfil Life 3 puntos Sica	UN	Gs	5.200
373	Electr: Puerta Ande monofásica	UN	Gs	3.680
374	Electr: Puerta Ande trifásica	UN	Gs	12.800
375	Electr: Tablero embutir plástico c/4 agujeros p/TM prec.	UN	Gs	17.200
376	Electr: Transformad.MT-23KV-monof.10 KVA	UN	Gs	22.000
377	Electr: Transformad.MT-23KV-monof.15 KVA	UN	U$	900
378	Electr: Transformad.MT-23KV-monof.25 KVA	UN	U$	1.100
379	Electr: Transformad.MT-23KV-monof.45 KVA	UN	U$	1.300
380	Electr: Transformad.MT-23KV-monof.5 KVA	UN	U$	2.500
381	Electr: Transformad.MT-23KV-trifás. 25 KVA	UN	U$	622
382	Electr: Transformad.MT-23KV-trifás. 45 KVA	UN	U$	2.300
383	Electr: Transformad.MT-23KV-trifás. 63 KVA	UN	U$	2.800
384	Electr: Transformad.MT-23KV-trifás. 75 KVA	UN	U$	2.995
385	Electr: Transformad.MT-23KV-trifás. 100 KVA	UN	U$	3.295
386	Electr: Transformad.MT-23KV-trifás. 1000 KVA	UN	U$	4.000
387	Electr: Transformad.MT-23KV-trifás. 112.5 KVA	UN	U$	22.900
388	Electr: Transformad.MT-23KV-trifás. 1250 KVA	UN	U$	4.550
389	Electr: Transformad.MT-23KV-trifás. 150 KVA	UN	U$	28.800
390	Electr: Transformad.MT-23KV-trifás. 1500 KVA	UN	U$	5.600

PASIÓN por la Innovación
Obsesión por la CALIDAD
TRAFOMAR
TRANSFORMADORES PARAGUAYOS S.A.

391	Electr: Transformad.MT-23KV-trifás. 200 KVA	UN	U$	32.300
392	Electr: Transformad.MT-23KV-trifás. 2000 KVA	UN	U$	6.980
393	Electr: Transformad.MT-23KV-trifás. 225 KVA	UN	U$	41.000
394	Electr: Transformad.MT-23KV-trifás. 300 KVA	UN	U$	7.950
395	Electr: Transformad.MT-23KV-trifás. 315 KVA	UN	U$	9.500
396	Electr: Transformad.MT-23KV-trifás. 400 KVA	UN	U$	9.800
397	Electr: Transformad.MT-23KV-trifás. 4000 KVA	UN	U$	10.700
398	Ele[illegible]r: Transformad.MT-23KV-trifás. 500 KVA	UN	U$	80.000
399	El[illegible] .ransformad.MT-23KV-trifás. 630 KVA	UN	U$	13.800
400	Electr: Transformad.MT-23KV-trifás. 750 KVA	UN	U$	15.500
401	Electrodos Itarendy ind. nac.25 en Caja de 30 kl.	UN	U$	19.500
402	Electrodos Itarendy ind. nac.25 en Caja de 30 kl.	CAJA	Gs	285.000
403	Ensayo de suelos manual (informe completo)	KG	Gs	9.500
404	Ensayo de suelos manual (solo muestreo e informe)	ML	Gs	120.000
405	Escalera caracol ø1.3 m-bda varilla-marco peld	ML	Gs	80.000
406	Essap,agua, derech.conex.medidor 3/4"	ML	Gs	780.000
407	Essap,agua, derech.conex.medidor de 1"	GL	Gs	726.000
408	Essap,agua, extensión por ml-s/asfalto	GL	Gs	1.434.400
409	Essap,agua, extensión por ml-s/empedrado	ML	Gs	126.775
410	Essap,agua, extensión por ml-s/tierra	ML	Gs	82.793
411	Essap,agua, interconexión medidor 3/4"	ML	Gs	66.734
412	Essap,cloaca, Derecho de conexión	GL	Gs	547.217
413	Essap,cloaca, Ramal 4"-s/asfalto	ML	Gs	352.000
414	Essap,cloaca, Ramal 4"-s/empedrado	ML	Gs	100.800
415	Estabilizador o consolidador de masas y/o pisos	ML	Gs	91.200
416	Extintor de incendio Anhidrido Carbónico Tipo BC x 4kg	UN	Gs	2.450
417	Expancit, espuma poliuretano, aerosol x 500 ml	UN	Gs	480.000
418	Extintor de incendio con Gas Ecológico Tipo ABC x 4 kGs	UN	Gs	126.737
419	Extintor de incendio Polvo químico Seco ABC x 4kGs	UN	Gs	450.000
420	Extractor de aire, eólico turbinado, 24" colocado	UN	Gs	150.000
421	Extractor eólico turbinado diam.18", colocado	UN	Gs	400.000
422	Flete de contenedor (en carga de 6 m3)	UN	Gs	350.000
423	Flete de camión por km recorrido	GL	Gs	260.000
424	Flete incidencia por m2 en tinglados-As.	KM	Gs	12.000
425	Frioasfalto x 3,9 kg	GL	Gs	1.600
426	Gasoil Euro diesel	Envase	Gs	30.443
427	Gasoil Diesel Normal	LT	Gs	6.890
428	Gavión Sacos Malla 8x10-4x0,65-PVC	LT	Gs	5.290
429	Geotextil N40 Mactex -por rollo 1.00 X 4,40	UN	U$	49
430	Herraje: Barral antipánico para puerta cortafuego	M2	U$	1,45
431	Herraje: Bisagra 2" acero reforzad.-china	UN	Gs	615.000
432	Herraje: Brazo de empuje brce platil-25cm	PAR	Gs	1.000
433	Herraje: Cerradura Fama interior con pomo	UN	Gs	50.200
434	Herraje: Cerradura Papaiz tambor c/ pomo	UN	Gs	70.000
435	Herraje: Cerradura Papaiz común c/manija externa	UN	Gs	122.000
436	Herraje: Cerradura Papaiz común c/manija interna	UN	Gs	81.500
437	Herraje: Cerradura Soprano baño	UN	Gs	81.500
438	Herraje: Cerradura Soprano exterior	UN	Gs	33.000
439	Herraje: Cerradura Soprano interior	UN	Gs	38.000
440	Herraje: Falleba aplicar cromada - con varilla 1.20 m.	UN	Gs	33.000
441	Herraje: Ficha de 5 agujeros bronceada Argent.	UN	Gs	25.000
442	Herraje: Manijón brce platil sencillo	PAR	Gs	12.500
443	Herraje: Pasador de embutir 0.15 cm-cromado	UN	Gs	50.000
444	Herraje: Uñera niquelada	UN	Gs	20.000
445	Honorarios de ref.cálculo estructural	UN	Gs	3.000
446	Honorarios de ref.cálculo estructural	M2	Gs	19.640
447	Inafix por litro (Inatec)	M2	Gs	19.640
448	Invencible de 30LT	LT	Gs	6.836
449	Inyec sil inyeccion hidrofugante p/aislacion-1a3 lt por ML	LT	Gs	56.000
450	Jabón de coco en pan	LT	Gs	22.100
451	Juego arandela p/chapa fibrocem.(tirafondo)	KG	Gs	6.250
452	Ladrillejos "A", Irene	UN	Gs	1.850
453	Ladrillos tres tubos 06X12X25	UN	Gs	700
454	Ladrillo comun 12x25x4,5 cms	UN	Gs	975
455	Ladrillo común Blanco Tobati	UN	Gs	580
456	Ladrillo Corrugado 06X12X25 "A" (YOAYU)	UN	Gs	575
457	Ladrillo de vidrio (20x20x8)	UN	Gs	1.800
458	Ladrillo hueco 8x18x25	UN	Gs	20.000
459	Ladrillo hueco 12x18x25 6 tubos	UN	Gs	1.650
460	Ladrillo hueco 12x18x25	UN	Gs	1.800
461	Ladrillo laminado 6X12X25 (YOAYU)	UN	Gs	1.700
462	Ladrillo laminado curvo 06X12X25 (YOAYU)	UN	Gs	1.750
463	Ladrillo semiprensado rojo macizo (ÑA ASE)	UN	Gs	1.850
464	Ladrillo refractario recto 24x11x6 cms	UN	Gs	825
465	Ladrillo semiprensado rojo macizo (ÑA ASE)	UN	Gs	4.500
466	Leña en rajas	UN	Gs	900
467	Losa Listalosa h=010-viguetas de 0,20 x 8 cm alto	UN	Gs	1.500
468	Losa Rap-Distentre apoyos < a 4,50 m-viguetas+ladr.sapo-H=17	M2	Gs	118.000
469	Madera: Alfajía de lapacho 1x2"	M2	Gs	75.000
470	Madera: Alfajía de ybyrapyta de 1ra 1x2	ML	Gs	9.000
471	Madera: Alfajía de ybyrapyta de 1ra 1x3	ML	Gs	4.500
472	Madera: Contramarco cedro/peteriby 1ra 45 mm.	ML	Gs	5.000

10) PILOTE OCTOGONAL por Mt/lineal

COSTO MATERIAL	GS/ML	87.982

11) PILOTES, EXCAVACION SIN CARGA

COSTO MAT+MDO	GS/M3	1.000.000

12) PILOTE DE GRAN DIAMETRO PERFORADO
PILOTE TIPO FRANKI / STRAUSS
(ver tipos en listado precios de materiales Asunción)

13) VIGA DE HORMIGON ARMADO
Cemento/Arena/Piedra/ M.de Obra ver en PILARES DE HºAº.
Dosificación 1 : 2 : 4
Tablas y tirantes se incluyen en el costo de la Mano de O.

MAT/MDO	CANT.	P.UN	TOTAL
Cem/Aren/Piedra/MDO		>	1.196.000
Hierro conf.	180,0 kg	6.000	1.080.000
Alambre	0,84 kg	11.000	9.240
Tablas	3,50 m2	(precio incluido en MDO)	
Tirantes	1,35 m2	19.200	25.920
Clavos	1,50 kg	10.500	15.750
COSTO MAT+MDO		GS/M3	2.326.910

D | HORMIGÓN CICLOPEO

1) CON BLOQUES DE PIEDRA BRUTA
Dosific.1:3:6 Considera: 70% hormigón+30% piedra

MAT/MDO	CANT.	P.UN	TOTAL
Piedra bruta	0,40 m3	112.000	44.800
Cemento	225,0 kg	1.000	225.000
Arena	0,40 m3	52.000	20.800
P.Triturada	0,50 tn	100.000	50.000
M.de Obra	1,00 m3	175.000	175.000
COSTO MAT+MDO		GS/M3	515.600

E | HORMIGÓN ELABORADO
(ver tipos en listado precios de materiales Asuncion)

INSTALACIÓN ELÉCTRICA (Fuente ELECTRÓN)

A | LAMPARAS Y TOMACORRIENTES

1) LAMPARA CON INTERRUPTOR no mayor a 5 mts

Caja de Llave pvc	1,00 un	2.723	2.723
Llave de 1 pt	1,00 un	18.000	18.000
Cable 1 mm	5,00 ml	765	3.825
Cable 2 mm	6,00 ml	1.340	8.040
Caño corrug. antil	3,00 ml	1.512	4.536
Caja conex pvc	1,00 un	2.404	2.404
Mano de Obra	1,00 bc	60.000	60.000
COSTO MAT+MDO		GS/GL	99.528

2) TOMA CORRIENTE EMBUTIDO-no mayor a 5 mts

Caja de Llave pvc	1,00 un	2.723	2.723
Caño corrug.	5,00 ml	1.512	7.560
Cable 2 mm	10,00 ml	1.340	13.400
Tomacorriente	1,00 un	17.000	17.000
Mano de Obra	1,00 bc	60.000	60.000
COSTO MAT+MDO		GS/GL	100.683

3) Lámpara con 2 llaves de combinación de escalera

Caja de Llave pvc	1,00 un	2.723	2.723
Caño corrug. antil	8,00 ml	1.512	12.096
Llav.comb.1 pt	2,00 un	19.000	38.000
Cable 1 mm.	20,00 ml	765	15.300
Caja conex. pvc	1,00 un	2.404	2.404
Mano de Obra	2,00 bc	60.000	120.000
COSTO MAT+MDO		GS/GL	190.523

4) Por Llave de 4 vías o intermedia adicional
Mano de Obra 1 bc 60.000 60.000

B | CIRCUITOS DE COMUNICACIÓN Y OTROS

5) Circuito de Antena de TV con toma no mayor a 5 mts

Caja de Llave pvc	1 un	2.723	2.723
Caño corrug. antil	5,00 ml	1.512	7.560
Cable TV	20,00 ml	1.300	26.000
Toma TV	1,00 un	24.000	24.000
Mano de Obra	1,00 bc	60.000	60.000
COSTO MAT+MDO		GS/GL	120.283

6) Circuito de Portero Eléctrico c/5 mts, electrod+cable

Caja de Llave pvc	1,00 un	2.723	2.723
Caño corrug.	5,00 ml	1.512	7.560
Cable 3 pares	10,00 ml	1.779	17.794
Mano de Obra	2,00 bc	60.000	120.000
COSTO MAT+MDO		GS/GL	148.077

7) Circuito música funcional c/su toma no mayor a 5 mts

COSTO MAT+MDO	GS/GL	1.335

8) Circuito de intercomunicador no mayor de 5 mts.

COSTO MAT+MDO	GS/GL	88.077

C | INSTALACIÓN DE ELECTROPRODUCTOS
Solo MANO DE OBRA

9) DE 5/8" MDO	GS/ML		9.312
10) DE 3/4" MDO	GS/ML		10.512
11) DE 1" MDO	GS/ML		10.800

D | TABLERO PPAL o seccional con accesorios
Colocación de caja embutida hasta

12) 30 x 50 cms	3 bs	60.000	180.000
13) 50 x 70 cms	5 bs	60.000	300.000
14) 70 x 90 cms	7 bs	60.000	420.000
15) 70 x 100 c/cuerpo	10 bs	60.000	600.000

16) Disyuntor TM de corte ppal. o seccional unipolar
M.D.Obra 2 bs 60.000 120.000

17) Disyuntor TM de corte ppal. o seccional tripolar
M.D.Obra 6 bs 60.000 360.000

18) Disyuntor TM limitador de circuitos unipolar
M.D.Obra 2 bs 60.000 120.000

19) Disyuntor TM limitador de circuitos tripolar
M.D.Obra 6 bs 60.000 360.000

20) Instalador de disyuntor Diferencial hasta 40 A
M.D.Obra 6 bs 60.000 360.000

E | PUESTO MEDICIÓN PROVISORIA

21) Disyuntor TM de corte ppal. o seccional unipolar
M.D.Obra 12 bs 60.000 720.000

22) Disyuntor TM de corte ppal. o seccional tripolar
M.D.Obra 15 bs 60.000 900.000

23) Disyuntor TM limitador de circuitos unipolar
M.D.Obra 15 bs 60.000 900.000

24) Disyuntor TM limitador de circuitos tripolar
M.D.Obra 18 bs 60.000 1.080.000

F | PUESTO DE MEDICION DEFINITIVO

25) PILAR EN MAMPOSTERIA (45 X 45 CMS)

COSTO MAT+MDO	GS/M2	238.740

26) MONOFASICA en mampost. c/limitadora hta. 40 A.

Caño 2"+Accesorios	1,00 un	157.650	157.650
Cruceta monof.	2,00 un	12.050	24.100
Aislador	4,00 un	2.230	8.920
Caño 3/4"	1,00 un	36.800	36.800
Curva 3/4"	1,00 un	1.700	1.700
Tapa Ande Monofásica	1,00 un	10.500	10.500
Fondo medidor	1,00 un	9.600	9.600
Llave 10 a	1,00 un	23.000	23.000
Jabalina 1/2 x 1,50	1,00 un	25.600	25.600
Abrazadera jabalina	1,00 un	2.900	2.900
Caja prescintable	1,00 un	56.000	56.000
Cable 4 mm	22,00 ml	2.355	51.810
Mano de Obra	14,00 bs	60.000	840.000
COSTO MAT+MDO	GS/GL		1.248.580

27) MONOFASICA en mampost. c/limitadora hta. 40 A.

Caño 2,5"+Accesorios	1,00 un	243.500	243.500
Cruceta trifas. 2,5"	1,00 un	16.400	16.400
Caño electrod. PVC 32 x 1	1,00 un	9.211	9.211
Curva PVC corta	1,00 un	2.000	2.000
Aislad Porcel. Roldana	1,00 un	2.302	2.302
Tapa Ande metal trif	1,00 un	11.850	11.850
Llave 3x25 A	1,00 un	67.300	67.300
Jabalina Cobre 5/8"	1,00 un	30.000	30.000
Abrazad.p/jabalina	1,00 un	5.000	5.000
Cabl 6mm	22,00 ml	3.424	75.328
Caja prescintable	1,00 un	56.000	56.000
Mano de Obra	18,00 bs	60.000	1.080.000
COSTO MAT+MDO	GS/GL		1.598.891

Nota: Hta 80 A. considerar MDO 20 bocas

28) Coloc. Y montaje de caja de barra p/medidores
M.D.Obra 10 bs 60.000 600.000
Nota: Por c/medidor hta.45A de limitador 6 bocas

30) Coloc. De Gabinete de hasta 9 medidores con tierra
M.D.Obra 10 bs 60.000 600.000

31) Montaje en gabinete de limitador ppal de hasta 100 A
M.D.Obra 6 bs 60.000 360.000

32) Montaje en gabinete limitador p/medidor Monofásica
M.D.Obra 2 bs 60.000 120.000

33) Montaje en gabinete de limitador p/medidor trifásico
M.D.Obra 3 bs 60.000 180.000

G | CIRCUITOS INDEPENDIENTES

34) Linea de circuito de acond. De aire Monofásico sin montaje ni abertura, con interruptor separador en cañerias, con otros circuitos no mayor de 5 mts.
M.D.Obra 4 bs 60.000 240.000

35) Linea de circ.de calefon o Ducha sin montaje, c/ interruptor separador en cañerias c/otros circuitos, no > 5 mts
M.D.Obra 4 bs 60.000 240.000

36) Linea de circuito Monof. p/motor o moto bomba sin Montaje, c/interruptor separador en cañerias c/otros circuitos, no > de 5 mts
M.D.Obra 4 bs 60.000 240.000

H | LINEA AEREA y SUBTERRANEA de conduc.

37) Linea aérea Monofasica con cables de 4 a 10 mm2
M.D.Obra 1 m = 13% de boca

38) Linea trifásica c/cable de 4 a 10 mm2
M.D.Obra 1 m = 18% de boca

39) Linea trifásica c/cable de 10 a 25 mm2
M.D.Obra 1 m = 20% de boca

40) Excavacion+montaje de poste de madera y palma c/ accesorios Monof y Trifásico
M.D.Obra 1 unid = 2 bocas

41) Linea Subt. 0,50 m de prof. c/protecc. Mecánica en tierra firme sin piedra Electroductos con cableado de 4 a 10 mm2

Monofásico	MdeObra	1 m=	22% de boca
Trifásico	MdeObra	1 m=	33% de boca

Electroductos con cableado de 16 a 25 mm2
Trifásico MdeObra 1 m= 33% de boca

I | ENTRADA PPAL Y SECCIONAL
Linea embutida electroductos c/cableado en paredes De 4 a 10 mm2

42) Monofásico	M.d.Obra	1 m=	25% de boca
43) Trifásico	M.d.Obra	1 m=	33% de boca

De 16 a 25 mm2

44) Trifásico	M.d.Obra	1 m=	50% de boca

45) REGISTRO ELECTRICO c/drenaje 25x25x40cm
COSTO MAT+MDO GS/UN 171.240

46) REGISTRO ELECTRICO c/drenaje 40x40x40cm
COSTO MAT+MDO GS/UN 237.440

J | ASISTENCIA-TRABAJOS ESPECIALES

47 Asistencia a reclamos, reposición de energia y/ o localización de averías	GS/GL	80.000
Mediciones e informes		
48) De Sistemas de tierra	GS/GL	250.000
49) De la inst. electr.	GS/GL	200.000
50) De la inst. eléctr.	GS/GL	350.000
51) Mediciones e informes de la inst. eléctrica de PD	GS/GL	300.000
52) Corrección del factor de Potencia desde 30 Kvar	GS	195.000
53) Inst. punto interno de teléfono	2 bocas	
54) Programación Central telefónica p/puesto s/cableado	2 bocas	
55) Inst. P.E. individual p/equipo s/cableado	5 bocas	
56) Inst. Alarmas contra incendio p/puesto	2 bocas	
57) Inst. Alarmas contra robo accesorios por puesto sin cabl.	2 bocas	
58) Inst. central de alarma s/cableado	8 bocas	
59) Inst. cañeria y cableado alarmas c/5 mt	2 bocas	
60) Inst. de pararrayos c/torre c/metro	155.000	
61) Inst.de Sist. Puesta a Tierra 5 ohm maximo p/ jabalina y soldad.	8 bocas	

k | PROYECTO-RELEVAMIENTO DE PLANOS

62) Proyectos de inst.según reglamento de Ande con 2 copias hasta 10 kw	GS/GL	220.000
63) Proyectos de inst.según reglamento de Ande con 2 copias hasta 25 kw	GS/GL	350.000
64) Proyectos de inst.según reglamento de Ande c/2 copias hasta 50 kw	GS/GL	550.000
65) Proy.de inst. eléctr. Superior a 50 KW s/reglamento de Baja Tension de ANDE división de instalación con 2 copias.	Gs por Watt	20

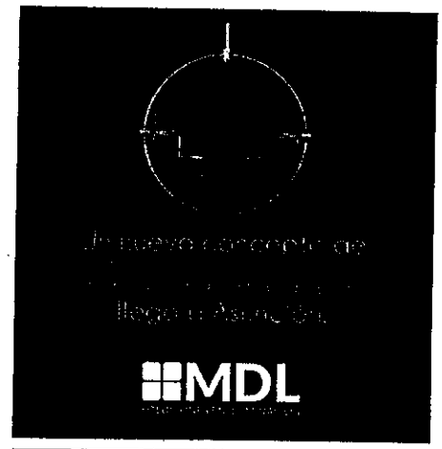

INSTALACIÓN SANITARIA

A | ALIMENTAC.AGUA CALIENTE-FRIA

1) PVC CON O SIN AISLACION EN 1/2"

COSTO MAT+MDO	GS/ML	69.833

SALARIOS

		DESCRIPCIÓN	UN	Gs. min	a Gs.
238	Valor horario	Salario: ayudante albanil-base 192 HS mes	HS	10.000	a Gs
239	Valor horario	Salario: oficial albanil-base 192 HS mes	HS	15.000	a Gs
240	Valor mensual	Salario: sueldo minimo legal	MES	2.112.562	

SANITARIOS

		DESCRIPCIÓN	UN	Gs. min	a Gs.
242	Alimentación de agua caliente	en 1/2" PVC	ML	6.000	a Gs
243	Alimentación de agua fría	en 1/2" (caño PVC,soldable y roscable)	ML	5.000	a Gs
244	Alimentación de agua fría	en 3/4" (caño PVC,soldable y roscable)	ML	5.600	a Gs
245	Alimentación de agua fría	en 1" (caño de PVC, soldable y roscable)	ML	9.300	a Gs
246	Alimentación de agua fría	en 1 1/2"(caño PVC,soldable y roscable)	ML	8.000	a Gs
247	Alimentación de agua fría	en 2" (caño PVC,soldable y roscable)	ML	13.000	a Gs
248	Alimentación de agua fría	en 3" (caño PVC,soldable y roscable)	ML	19.000	a Gs
249	Alimentación de agua fría	en 4" (caño PVC,soldable y roscable)	ML	21.000	a Gs
250	Baño completo	Inst.(agua fría+caliente+desague cloacal)	BOCA	60.000	a Gs
251	Baño de servicio	Inst.(agua fría+caliente+desague cloacal)	BOCA	60.000	a Gs
252	Baño social	Inst.(agua fría+caliente+desague cloacal)	BOCA	60.000	a Gs
253	Cámara séptica	Para 3/6 personas con tapa	GL	500.000	a Gs
254	Canaleta y bajada pluvial	(ver rubro en INSTALACION SANITARIA)			
255	Cocina / Lavadero	Inst.(agua fría+caliente+desague cloacal)	BOCA	60.000	a Gs
256	Desague cloacal	en caño de barro de 3"	ML	16.000	a Gs
257	Desague cloacal	en caño de barro de 4"	ML	16.000	a Gs
258	Desague cloacal	en caño de barro de 5"	ML	26.000	a Gs
259	Desague cloacal	en caño de barro de 6"	ML	31.000	a Gs
260	Desague cloacal	en caño de barro de 8"	ML	36.000	a Gs
261	Desague cloacal	en PVC de 1,5" - 40 mm	ML	6.000	a Gs
262	Desague cloacal	en PVC de 2" - 50 mm	ML	6.000	a Gs
263	Desague cloacal	en PVC de 4" - 100 mm	ML	13.000	a Gs
264	Desengrasador	en albanilería	UN	36.000	a Gs
265	Instalac. baño/cocina/lavadero	Por boca de desague cloacal	BOCA	60.000	a Gs
266	Pozo negro absorbente	(10 m3) excavacion+albañileria+tapa bóveda	GL	1.500.000	a Gs

TECHOS

		DESCRIPCIÓN	UN	Gs. min	a Gs.
268	Cabriada madera 3x4/3x5"	Armar abulonada,levantar,colocar hta/3.00m	ML	75.000	a Gs
269	Cabriada madera (viga armada)	Armar c/planch+bulon+levant+coloc h/3.00m	ML	150.000	a Gs
270	Chapas galvanizadas	Sobre estructura madera	M2	21.300	a Gs
271	Chapas galvanizadas	Sobre estructura metálica	M2		a Gs
272	Entrepiso de madera	Machimbre sobre tirantes, clavado	M2	27.000	a Gs
273	Fibrocemento	Techista: cubierta de chapas de fibrocemento	M2	22.000	a Gs
274	Fibrocemento	Canalón autoportante Ondulado/Maxiplac	M2	21.000	a Gs
275	Maderamen (tirantería)	Colocacion tirantes cepillados-2x5"-2x6"	M2	18.000	a Gs
276	Paja	Techo de paja-maderamen-caña-paja	M2	27.000	a Gs
277	Plano	Aislacion c/membrana, mortero, tejuelitas	M2	25.000	a Gs
278	Tejas Españolas	Machimbre, aislacion, tejas	M2	60.000	a Gs
279	Tejas Españolas	Tejuelas, aislación, tejas	M2	47.000	a Gs
280	Tejas Españolas	Tejuelones, aislacion, tejas	M2	55.000	a Gs
281	Tejas francesas	Machimbre,aislacion,listones,tejas	M2	65.000	a Gs

inc lisa galv.ind.brasilera nro. 30 (2,00 x 1,00)	UN	Gs	61.000
inc ondulada, argent. Nro 28, ancho 090, (10 pies)	UN	Gs	55.000
inc ondulada, argent. Nro 28, ancho 090, (12 pies)	UN	Gs	75.000
inc ondulada, argent. Nro 28, ancho 090, (14 pies)	UN	Gs	85.000
inc ondulada, argent. Nro 28, ancho 090, (16 pies)	UN	Gs	92.000
inc ondulada, argent. Nro 28, ancho 090, (20 pies)	UN	Gs	130.000
inc ondulada, argent. Nro 28, ancho 090, (8 pies)	UN	Gs	50.000
Cielotex placas de yeso liso	M2	Gs	50.000
Cielotex, Cornizas de yeso	ML	Gs	15.000
d/fibrocement-chapa multiuso plana-CC	M2	Gs	49.500
Espara, Moldura yeso-prefabricad-coloc	ML	Gs	45.000
Espara-Decorad-placa yeso-60x60-CC+pint.	M2	Gs	50.000
Forropacote con perfiles, colocado	M2	Gs	150.000
ana de Vidrio c/perfiles. Med. 060x1,20	M2	Gs	115.000
VC 20 cms. Ancho x 6,00 m	M2	Gs	120.000
Roca de Yeso desmont.(tipo Durlock)	M2	Gs	74.000
Yeso Placo, desmontable	M2	Gs	110.000
Yeso Placo, junta tomada	M2	Gs	120.000
Yesodec, molduras col-promedio 7 cm	ML	Gs	16.000
Yesodec, placas 60x60 cms, colocadas	M2	Gs	48.000
1)	KG	Gs	11.000
Adhesivo (estructural) x 1 kg	Envase	Gs	63.800
para hormigon 1/2 kg por m3	KG	Gs	22.000
do con bombeo FCK 90	M3	Gs	780.000
do con bombeo FCK 120	M3	Gs	802.000
aborado con bombeo FCK 150	M3	Gs	825.000
aborado con bombeo FCK 180	M3	Gs	854.000
aborado con bombeo FCK 200	M3	Gs	874.000
aborado con bombeo FCK 210	M3	Gs	892.000
aborado con bombeo FCK 220	M3	Gs	910.000
aborado con bombeo FCK 240	M3	Gs	937.000
aborado con bombeo FCK 250	M3	Gs	947.000
aborado con bombeo FCK 280	M3	Gs	978.000
aborado con bombeo FCK 300	M3	Gs	1.000.000
aborado con bombeo FCK 350	M3	Gs	1.103.000
aborado con bombeo FCK 400	M3	Gs	1.166.000
aborado con bombeo FCK 450	M3	Gs	1.238.000
aborado con bombeo FCK 500	M3	Gs	1.340.000
; viaje de retiro de escombros 5 m3	GL	Gs	295.000
drillo recto 24un. p/ m2	UN	Gs	2.000
drillo sesgado 24un. p/ m2	UN	Gs	2.200
le cemento c/Pinturas acrilica - 3 un/ml	UN	Gs	9.400
cerámicas yoayu (3 x ml)	UN	Gs	5.500
do de hormigon 150 cc por m2	LT	Gs	13.051
te para hormigon 30 cc por m2	LT	Gs	17.530
1 nivel con techo chapa,cerrado	M2	Gs	811.200
constr. 1 nivel con techo hormigón	M2	Gs	1.142.000
constr. 1 nivel con techo tejas	M2	Gs	1.032.800
constr. 2 niveles c/ techo chapa,cerrado	M2	Gs	1.163.100
constr. 2 niveles con techo h.armado	M2	Gs	1.251.000
constr. 2 niveles con techo tejas	M2	Gs	1.214.700
constr. Conj. Habitacional: Económicas	GL	0/00	0,002
constr. Conj. Habitacional: Medianas	GL	0/00	0,005
constr. Edificios mas de 13,50 m de altura	M2	Gs	1.953.000
constr. Galpones y tinglados abiertos	M2	Gs	590.300
constr. menor 13,50 m de altura (+2 niveles)	M2	Gs	1.545.800
constr. Incendio- PCI	M3	Gs	93.400
constr. Muralla	ML	Gs	260.100
constr. Piscinas	M3	Gs	865.600
constr. Vereda	M2	Gs	69.400
constr. Viv. multifam.: Buenas 45	GL	0/00	0,022
constr. Viv. multifam.: De lujo 65	GL	0/00	0,004
constr. Viv. multifam.: Económicas	GL	0/00	0,005
constr. Viv. multifam.: Medianas	GL	0/00	0,012
constr. Viv. unifam.: Buenas	GL	0/00	0,012
constr. Viv. unifam.: De lujo	GL	0/00	0,030
constr. Viv. unifam.: Económicas	GL	0/00	0,003
constr. Viv. unifam.: Medianas	GL	0/00	0,008
E CONSTRUCCION-DESMOPLAST Desmoldante			
ormigon 3.10 (D-16)	LT	Gs	23.000
ormigon 3.50 (D-16)	UN	Gs	143.800

274 Dintel de Hormigon 4.00 (D-16)	UN	Gs	179.300
275 Dintel de Hormigon 4.50 (D-20)	UN	Gs	239.300
276 Dintel de Hormigon 5.00 (D-20)	UN	Gs	305.650
277 Durlock Tabique antihumedad, material y colocacion incl.	UN	Gs	537.500
278 Durlock Tabique Cementicio exterior, material	M2	Gs	140.000
279 Durlock Tabique de Yeso (1 caras), material y colocacion incl.	M2	Gs	180.000
280 Durlock Tabique de Yeso (2 caras), material y colocacion incl.	M2	Gs	80.000
281 Electr: Acometida Monofásica calle de hta/30 m.	M2	Gs	120.000
282 Electr: Acometida Trifásica en calle de 50 mts.	GL	Gs	4.058.100
283 Electr: Acometida Trifásica en calle hasta 30 mts.	GL	Gs	5.683.400
284 Electr: Aislador retención 50x60 mm Germer	GL	Gs	5.627.400
285 Electr: Alambre PVC, 1,00 mm2, Inpaco	UN	Gs	11.360
286 Electr: Cable 2x1 cordón paralelo,Inpaco	ML	Gs	1.306
287 Electr: Cable 2x1 TPR-Prysmia	ML	Gs	1.680
288 Electr: Cordón polarizado 2 x 0.75, p/música funcional	ML	Gs	2.544
289 Electr: Cordón polarizado 2 x 1.00	ML	Gs	1.480
290 Electr: Línea aér.MT trif.de distrib>500 m-nma Ande	ML	Gs	1.764
291 Electr: Cable de 6 mm pirastic flex, Pirelli	ML	Gs	71.000
292 Electr: Cable de TV de 300 ohms 2x0,35 m Inpaco	ML	Gs	3.384
293 Electr: Cable Inpaplomo 2 cond. 6.00 mm2	ML	Gs	1.300
294 Electr: Cable Inpavinil 1 conduc. 1,00 mm2	ML	Gs	14.080
295 Electr: Cable Multifilar 0,50 mm2, Inpaco	ML	Gs	2.472
296 Electr: Cable multifilar 1 mm Inpaco	ML	Gs	759
297 Electr: Cable multifilar 2,50 mm2, Inpaco	ML	Gs	1.142
298 Electr: Cable Multifilar 6.00 mm2, Inpaco	ML	Gs	2.460
299 Electr: Cable multifilar 4,00 mm2, Inpaco	ML	Gs	5.370
300 Electr: Cable PVC, 1,00 mm2, Inpaco	ML	Gs	2.384
301 Electr: Cable PVC, 10,00 mm2, Inpaco	ML	Gs	1.497
302 Electr: Cable telefónico forrado de 2x0,20 Inpaco	ML	Gs	11.004
303 Electr: Caja común Piel nro. 1 Fabrilux	ML	Gs	1.336
304 Electr: Caja de conexión metálica 3 x 3	UN	Gs	12.000
305 Electr: Caja de Llave metálica 2x4"	UN	Gs	2.410
306 Electr: Caja metal-p/medidor Ande Trifas.c/ limit-(60x30x25)	UN	Gs	2.100
307 Electr: Caja metál-p/medidor Ande monof.c/limit-(60x30x25)	UN	Gs	122.150
308 Electr: Caja metál-p/medidor domiciliario 30x25x15	UN	Gs	47.300
309 Electr: Caño Acero 1"x 3 m, Ayan	UN	Gs	52.778
310 Electr: Caño corrugado de 1/2"	UN	Gs	21.560
311 Electr: Caño corrugado de 3/4" x 25 ml	ML	Gs	344
312 Electr: Caño corrugado de 1" x 25 ml	ML	Gs	1.602
313 Electr: Caño de Electric 4P de 1" x 100 ml	ML	Gs	2.442
314 Electr: Caño de Electric 4P de 1/2"	ML	Gs	1.680
315 Electr: Caño de Electric 4P de 1/2"	ML	Gs	880
316 Electr: Caño de Electric 4P de 5/8" 100 ml	ML	Gs	600
317 Electr: Caño de Electric 4P de 5/8"	ML	Gs	1.040
318 Electr. Abrazadera para jabalina de cobre 1/2"	ML	Gs	850
319 Electr. Abrazadera para jabalina de cobre 5/8"	UN	Gs	2.900
320 Electr. Aislador Porcelana Roldana 72x72	UN	Gs	2.900
321 Electr. Aislador Porcelana Roldana 72x72	UN	Gs	4.300
322 Electr. Cable multifilar 4 mm2 negro Condel	UN	Gs	4.300
323 Electr. Cable multifilar 6 mm2 negro Condel	ML	Gs	2.302
324 Electr. Caño 2,5", 6mts, con accesorios	ML	Gs	3.365
325 Electr. Caño electroducto PVC 25x1mm	UN	Gs	344.700
326 Electr. Caño galv. 2" con accesorios	UN	Gs	7.520
327 Electr. Cruceta Monofasica 2"	UN	Gs	227.650
328 Electr. Cruceta trifasica 2,5"	UN	Gs	12.050
329 Electr. Curva PVC corta p/electr. 90° 32 mm	UN	Gs	16.400
330 Electr. Curva PVC corta p/electr. 90° 32 mm	UN	Gs	3.961
331 Electr. Disyuntor DIN 1 x 10 A 0,6 KA eaton	UN	Gs	2.000
332 Electr. Electroducto PVC 32X1MM	UN	Gs	22.700
333 Electr. Fondo de madera monofasico	UN	Gs	9.211
334 Electr. Jabalina de Cobre 1/2"x 1,50 mts s/n abrazadera	UN	Gs	15.400
335 Electr. Jabalina de Cobre 5/8"x 2,40 mts sin abrazadera	UN	Gs	20.600
336 Electr. Tablero ext. Plastico Din 2TM s/Puerta	UN	Gs	20.600
337 Electr. Tapa ANDE metal monof. de chapa	UN	Gs	8.650
338 Electr. Tapa ANDE metal trif. Reforzada	UN	Gs	23.500
339 Electr: Caño galvanizado 2" x 6 mt	UN	Gs	23.500
340 Electr: Cruceta trifásica a 2"	UN	Gs	204.000
341 Electr: Curva de acero b 3/4"	UN	Gs	8.712
342 Electr: Curva metálica de 1" c/reducción - caños de 2"	UN	Gs	3.200
343 Electr: Curva metálica de 2" c/reducción caños de 2 y 1/2"	UN	Gs	19.500
344 Electr: Fluorescente 1x20 equipo completo	UN	Gs	23.500

38	Demolición / desmonte	de Tejas-c/reparac de tejuelitas+COLOC.de membrana	M2	50.000	a Gs	60.000
39	Dintel (colocación)	De hormigon prefabricado	ML	10.000	a Gs	15.000
40	Estufa a leña	Mano de obra excluyendo chimenea	UN	2.000.000	a Gs	3.000.000
41	Limpieza de terreno	Excluye corte y poda arboles, Area > 100 m2	M2	1.400	a Gs	2.000
42	Mampostería armada por hilada	Con varilla de hierro,1 hilada	ML	4.000	a Gs	6.000
43	Mampostería de contención	Ladrillo común 0,45	M2	38.000	a Gs	45.000
44	Mampostería de elevación con	Bloques de cemento	M2	20.000	a Gs	25.000
45	Mampostería de elevación con	Convocó 20 x 20 cms visto 2 caras	M2	50.000	a Gs	60.000
46	Mampostería de elevación con	Ladrillo comun 0.07 m panderete	M2	15.000	a Gs	20.000
47	Mampostería de elevación con	Ladrillo comun 0.15 m, P.alta	M2	22.000	a Gs	25.000
48	Mampostería de elevación con	Ladrillo comun 0.15 m, P.baja	M2	21.000	a Gs	24.000
49	Mampostería de elevación con	Ladrillo comun no visto 0.20 m, P.baja	M2	30.000	a Gs	34.000
50	Mampostería de elevación con	Ladrillo comun no visto 0.20 m, P.alta	M3	32.000	a Gs	35.000
51	Mampostería de elevación con	Ladrillo común no visto 0.30 m, P.baja	M2	32.000	a Gs	36.000
52	Mampostería de elevación con	Ladrillo común no visto 0.30 m, P.alta	M2	33.000	a Gs	37.500
53	Mampostería de elevación con	Ladrillo común no visto 0.45 m, P.baja	M2	40.000	a Gs	46.300
54	Mampostería de elevación con	Ladrillo común visto 1 Cara -0.15 m, P.baja	M2	35.000	a Gs	45.000
55	Mampostería de elevación con	Ladrillo común visto 1 Cara -0.15 m, P.alta	M2	37.000	a Gs	40.000
56	Mampostería de elevación con	Ladrillo común visto 1 Cara -0.30 m, P.baja	M2	50.000	a Gs	60.000
57	Mampostería de elevación con	Ladrillo común visto 1 Cara -0.30 m, P.alta	M2	55.000	a Gs	60.000
58	Mampostería de elevación con	Ladrillo hueco muro de 0.10 m/0,20 m	M2	20.000	a Gs	25.000
59	Mampostería de elevación con	Ladrillo hueco muro de 0.15 m con BETONEX	M2	20.000	a Gs	25.000
0	Mampostería de elevación con	Ladrillo laminado vto. 1 Cara -0.15, P.B.	M2	40.000	a Gs	60.000
1	Mampostería de elevación con	Ladrillo laminado vto. 1 Cara -0.30, P.B.	M2	50.000	a Gs	80.000
62	Mampostería de elevación con	Piedra bruta solo colocacion	M3	150.000	a Gs	180.000
63	Mampostería de nivelación	Ladrillo común 0.30	M2	33.000	a Gs	45.000
64	Mampostería de nivelación	Ladrillo común 0.45	M2	40.000	a Gs	50.000
65	Mampostería de pilar de	Ladrillo común visto, 0.30x0.30	ML	100.000	a Gs	100.000
66	Mampostería de pilar de	Ladrillo común visto, 0.45x0.45	ML	120.000	a Gs	120.000
67	Mampostería de pilar de	Medidor eléctrico sin cimiento	ML	150.000	a Gs	180.000
68	Mampostería en sardinel	Ladrillo común visto en sardinel	ML	50.000	a Gs	60.000
69	Mampostería en submuración	Ladrillo común 0,30/0,45 m	M2	120.000	a Gs	170.000
70	Marco (colocación)	Balancín metálico 1,00x1,00 m	UN	40.000	a Gs	50.000
71	Marco (colocación)	De chapa doblada p/ ventana 1,00 a 1,50 x 2,00 a 2,50	UN	60.000	a Gs	72.000
72	Marco (colocación)	Chapa doblada para puerta (080x210 m)	UN	60.000	a Gs	72.000
73	Marco (colocación)	De madera para puerta (080x210 m)	UN	60.000	a Gs	72.000
74	Marco (colocación)	De Madera, colocación por metro lineal	ML	12.000	a Gs	15.000
75	Molduras	Sencillas a la cal	ML	35.000	a Gs	45.000
76	Movimiento de suelo	Desmonte manual sin acarreo	M3	40.000	a Gs	45.000
77	Movimiento de suelo	Relleno sin compactar	M3	20.000	a Gs	25.000
78	Movimiento de suelo	Relleno manual-tierra próx+compactación	M3	35.000	a Gs	45.000
79	Movimiento de suelo	Retiro de Tierra o acarreo h/long. 50 mts.	M3	30.000	a Gs	35.000
80	Mov. de suelo-excavación	De tierra para cimiento, sin acarreo	M3	40.000	a Gs	50.000
1	Mov. de suelo-excavación	De tierra para pozo ciego, sin acarreo	M3	50.000	a Gs	60.000
2	Mov. de suelo-excavación	De tierra para zanja de zapata, sin acarreo	M3	40.000	a Gs	50.000
83	Parrilla asador	M.de O., ladr.vistos, campana, tiraje, 1 m2	UN	2.000.000	a Gs	2.500.000
84	Pozo negro absorb.	Construcción en albañileria,sin excavacion 10 m3	GL	1.100.000	a Gs	1.400.000
85	Registro cloacal	De 40x40x50 cms, sin tapa	UN	60.000	a Gs	70.000
86	Registro cloacal	De 60x60x50 cms, sin tapa	UN	70.000	a Gs	80.000
87	Registro cloacal	De 80x80x50 cms, sin tapa	UN	100.000	a Gs	130.000
88	Registro pluvial	De 30x30x50 cms,	UN	45.000	a Gs	55.000
89	Registro eléctrico	ver en MDO Electricidad				
90	Replanteo	En Planta Baja	M2	5.000	a Gs	6.000
91	Replanteo	En Planta alta	M2	4.500	a Gs	5500
92	Revoque vertical grueso + fino	Sobre muros a dos (2) capas	M2	22.000	a Gs	25.000
93	Revoque vertical, grueso fratasado.	Sobre muros a una (1) capa	M2	17.000	a Gs	20.000
94	Revoque vertical	Azotada impermeable	M2	10.000	a Gs	12.500
95	Revoque vertical	Bolseado o a la lona en muros	M2	12.000	a Gs	15.000
96	Revoque salpicado	Salpicado muro interno-molinillo manual	M2	10.000	a Gs	15.000
97	Taco de madera (sin éste)	Romper mampost. y colocar c/mortero	UN	10.000	a Gs	12.000

	CARPINTERIA (Mano de obra solamente)	**DESCRIPCIÓN**	**UN**	**Gs. min**		**Gs. máx**
107	Contramarcos sencillos	Clavados	ML	3.000	a Gs	5.000
108	Puerta placa (080x210 m)	Colocación de hoja+herrajes sobre marco colocado	UN	20.000	a Gs	30.000
109	Puerta tablero (080x210 m)	Colocación de hoja+herrajes sobre marco colocado	UN	40.000	a Gs	50.000
110	Puerta tallada (090x210 m)	Colocación de hoja+herrajes sobre marco colocado	UN	45.000	a Gs	60.000
111	Puerta.vidriera+persiana (070x210m)	Colocación de hoja+herrajes sobre marco colocado	UN	40.000	a Gs	60.000
112	Ventana balancín (070x070 m)	Colocación de hoja+herrajes sobre marco colocado	UN	18.000	a Gs	25.000
113	Ventana vidriera+persiana (1,50x1,10)	Colocación de hoja+herrajes sobre marco colocado	UN	22.000	a Gs	30.000

ZOCALOS

1 | ZOCALO DE ALFOMBRA

Tipo Multipiso común 4 mm, H– 7 cms.

Alfombra	1,03 ml	52.500	54.075
Mano de O.	1,00 ml	12.500	12.500
COSTO MAT. + M.D.O.	GS/UN		66.575

2 | ZOCALO CALCAREO (0,10 X 0.30M)

Base cemento blanco

Zócalo calcar.	1,05 ml	9.800	10.290
Cemento tipo I	0,50 kg	1.000	500
Cal	0,50 kg	1.250	625
Arena	0,01 m3	52.000	520
Mano de O.	1,00 ml	7.500	7.500
COSTO MAT. + M.D.O.	GS/UN		19.435

3 | ZOCALO CALCAREO (0,10 X 0.30M) (negro)

Base cemento gris

Zócalo calcar.	1,05 ml	11.000	11.550
Cem/cal/Arena/M.D.O. seg. (2)		----->	9.145
COSTO MAT. + M.D.O.	GS/ML		20.695

4 | ZOCALO GRANITO RECONSTITUIDO

a) Base cemento blanco Ver materiales en (2)

Zócalo granitic.	1,05 ml	30.000	31.500
Cemento/cal/arena	gl	----->	1.645
Mano de O.	1,00 ml	7.500	7.500
COSTO MAT. + M.D.O.	GS/ML		40.645

b) Base cemento gris Ver materiales en (2)

Zócalo	1,05 ml	27.000	28.350
Cemento/cal/arena/MDO		----->	9.145
COSTO MAT. + M.D.O.	GS/ML		37.495

5 | ZOCALO MADERA CEDRO 1/2"X3"-con tacos

a) Base cemento blanco Ver materiales en (2)

Zócalo	1,05 ml	8.700	9.13
Tacos	2,00 un	5.000	10.0
Cemento tipo I	0,25 kg	1.000	25
Arena	0,01 m3	52.000	52
Carpintero	1,00 ml	5.000	5.0
Albañil	2,00 un	12.500	25.0
COSTO MAT. + M.D.O.	GS/ML		49.9

6 | ZOCALO LAYOTA ESMALTADA

Origen Brasil Cem/cal/arena ver(2)

Zócalo layota	1,05 ml	23.500	23.5
Cemento/Cal/Arena	gl	----->	1.6
Albañil	1,00 ml	22.500	22.5
COSTO MAT. + M.D.O.	GS/ML		47.6

LLUVIA MEDIA DIARIA EN MILIMETROS POR MES

ENERO	1	2	3	4	5	6	7	8	9	10	11	12	13	14	15	SUBTOTAL
Asunción	0,0	0,0	8,5	66,8	14,0	0,0	0,0	11,5	2,3	0,0	0,0	0,0	0,0	0,0	0,0	103,1
Ciudad del Este	14,4	0,0	0,0	0,0	16,8	2,4	0,0	43,2	31,6	32,4	0,0	0,0	0,0	8,4	0,0	149,2
Encarnación	0,0	0,0	0,0	38,5	12,1	2,7	0,0	0,0	32,0	0,0	0,0	0,0	0,0	0,0	0,0	85,3

ENERO	16	17	18	19	20	21	22	23	24	25	26	27	28	29	30	31	SUBTOTAL
Asunción	0,0	0,0	T	66,8	0,0	0,0	0,0	0,0	0,0	14,6	31,1	0,0	0,0	0,0	0,0	T	45,7
Ciudad del Este	0,0	0,0	0,0	0,0	0,0	0,0	0,0	0,0	0,0	0,0	18,5	0,0	0,0	25,2	0,0,	9,5	53,2
Encarnación	0,0	0,0	0,0	38,5	0,0	0,0	0,0	0,0	0,0	20,2	0,0	0,0	0,0	0,0	1,6	0,0	21,8

PRECIOS DE MANO DE OBRA

Los precios publicados reflejan valores mínimo y máximo ofertados en el mercado de Asunción y Gran Asunción entre varios subcontratist consultados. Se trata de trabajadores independientes con herramientas propias que,a su vez, contratan ayudantes y oficiales para quien (en la mayoría de los casos) realizan aportes según ley en forma ocasional. La ponderación del precio adecuado dependerá en cada ca particular de la calidad del trabajo, el equipamiento para realizarlo, el rendimiento, las cargas sociales y el riesgo asumido.

ALBAÑILERÍA	DESCRIPCIÓN	UN	Gs. min	a Gs.	Gs. má
1 Aislación hidrofuga con	Asfalto diluido con calor (pintura)	M2	20.000	a Gs	30.00
2 Aislación hidrofuga con	Asfaltrol aplicación para imprimación	M2	2.800	a Gs	4.00
3 Aislación hidrofuga con	Betocem	M2	7.000	a Gs	13.50
4 Aislación hidrofuga con	Hidrófugo sobre tabique a panderete	M2	8.500	a Gs	12.00
5 Aislación hidrofuga con	Hidrófugo inorgánico trama+pintura sob/revoque	M2	20.000	a Gs	30.00
6 Aislación hidrofuga con	Hidrófugo orgánico-trama+pintura sob/revoque	M2	15.000	a Gs	25.00
7 Aislación hidrofuga con	Impacril + Bidim 4 a 6 manos	M2	20.000	a Gs	30.00
8 Aislación hidrofuga con	Megaflex emulsión, solo pintura en 2 manos	M2	5.000	a Gs	6.00
9 Aislación hidrofuga con	Membrana asfáltica e imprimación	M2	13.000	a Gs	18.0
10 Aislación hidrofuga con	Statofix hidrófugo. Revoque sobre mamposteria	M2	15.000	a Gs	25.0
11 Aislación hidrófuga en	Muro de 0,15 m	M2	15.000	a Gs	25.0
12 Aislación térmica con	Duralfoil - colocado Bajo Tejas > 200 m²	M2	12.000	a Gs	20.0
13 Aislación térmica con	Duralfoil Multi 2 Stand.y Fire Retard-Tinglado>200 m²	M2	12.000	a Gs	20.0
14 Aislación térmica con	Isolant - colocación bajo techo de tejas o chapa	M2	12.000	a Gs	20.0
15 Aislación térmica con	Poliestireno pegado c/asfalto a la base	M2	12.000	a Gs	20.0
16 Balaustres (colocados)	De cemento, altura balaustres 50 cms.	ML	80.000	a Gs	100.0
17 Bovedilla, armada	tipo Losa Rap - Losa Lista	M2	80.000	a Gs	90.0
18 Bovedilla,	Tejuelon s/tirantes de madera + hormigon	M2	80.000	a Gs	90.0
19 Cimiento de	Piedra bruta blanca, sin excavacion	M3	120.000	a Gs	140.0
20 Cimiento de	Piedra bruta negra, sin excavacion	M3	120.000	a Gs	140.0
21 Cimiento de	Hormigón ciclopeo	M3	120.000	a Gs	150.0
22 Contrapiso de	Cascotes Armado c/varillas hierro	M2	20.000	a Gs	25.0
23 Contrapiso de (no recomendado)	Cascotes Bajo baño s/losa de ho.ado.	M2	30.000	a Gs	40.0
24 Contrapiso de	Cascotes Sobre losa de hormigon armado	M2	12.500	a Gs	16.0
25 Contrapiso de	Cascotes Sobre terreno	M2	12.500	a Gs	16.0
26 Contrapiso de	Hormigón armado. Sobre terreno h/10 cms	M2	20.000	a Gs	25.0
27 Demolición / desmonte	de Aberturas	UN	20.000	a Gs	25.0
28 Demolición / desmonte	de Artefactos sanitarios, con recuperación	UN	6.000	a Gs	9.0
29 Demolición / desmonte	de Cielorrasos armados	M2	7.000	a Gs	9.0
30 Demolición / desmonte	de Contrapisos	M2	4.000	a Gs	6.5
31 Demolición / desmonte	de Mesadas de hormigon	ML	30.000	a Gs	40.0
32 Demolición / desmonte	de Molduras	ML	5.500	a Gs	8.0
[illegible] Demolición / desmonte	de Muros de 0.15, con recuperación de ladrillos	M2	12.000	a Gs	15.
34 Demolición / desmonte	de Muros de 0.30, con recuperación de ladrillos	M2	15.000	a Gs	20.
35 Demolición / desmonte	de Muros de 0.45, con recuperación de ladrillos	M2	18.000	a Gs	22.
36 Demolición / desmonte	de Piso-revoques-revestimientos	M2	5.000	a Gs	8.0
37 Demolición / desmonte	de Techos: madera-tejuelita-tejas	M2	25.000	a Gs	30.

LISTA DE PRECIOS POR SERVICIO DE ADECUACION DE SITIO

Item	Descripcion	Cantidad	Unidad de Medida	Precio Unitario Gs	Precio Total Gs
1	**Piso y cielorraso**	1	Global	1.020.000	1.020.000
1.1	Desmontaje de cielorraso actual	36	m2	193.800	6.976.800
1.2	Provision e instalacion de cielorraso tipo durlock	40	m2	527.000	21.080.000
1.3	Provision y colocacion de multipiso con zocalo sanitario.	40	mts	36.720	1.468.800
1.4	Bufia	20	mts	612.000	12.240.000
1.5	Cableductos 200 x 800 mm con tapa de metal chapa ciega N18	1	Global	17.964.320	17.964.320
1.6	Acondicionamiento del suelo para anclaje del equipo			-	-
2	**Instalaciones**	8	ud	295.800	2.366.400
2.1	Luces LED 60 x 60 cm	8	ud	244.800	1.958.400
2.2	Tomas AC (Fase + Neutro)	6	m2	1.672.800	10.036.800
2.3	Puerta de blindex	2	ud	8.500.000	17.000.000
2.4	Provision e instalacion de equipo de AA tipo split de 24.000 BTU	1	ud	6.800.000	6.800.000
2.5	Provision e instalacion de equipo de AA tipo split de 18.000 BTU				
2.6	Tablero electrico para conexión del equipo (incluye todos los componentes según especificaciones del fabricante) Obs: Llaves TM de marcas de la preferencia ABB, Siemens. Conductores electricos INPACO.	1	ud	13.600.000	13.600.000
2.7	Puesta a tierra independiente para el equipo	1	ud	17.000.000	17.000.000
2.8	Sistema de video compuesto por una camara en la sala de paciente y un monitor de 19" en la sala de control	1	ud	22.440.000	22.440.000
2.9	Puerta deslizable plomada de 2 mmPb (lamina de plomo embutida en una puerta tipo placa de madera) o equivalente	1	ud	72.930.000	72.930.000
2.10	Marco o elemento de sujeccion de la puerta plomada	1	ud	13.600.000	13.600.000
2.11	Provision e instalacion de Boton de parada de emergencia	2	ud	1.122.000	2.244.000
2.12	Lampara de presencia de Rayos X	2	ud	1.309.000	2.618.000
3	**Pintura**			-	-
3.1	Paredes	116	m2	53.040	6.152.640
3.2	Cielorraso	36	m2	61.200	2.203.200
4	**Otros**			-	-
4.1	Limpieza general	1	Global	4.250.000	4.250.000
				Total Gs.	255.949.360

Pinturas

Para carpintería

Barniz 3,6 l

01	Brillante marino Brillalux Amanecer,	un	97.100
02	Mate marino Brillalux Amanecer,	un	111.300
03	Brillante marino Amasol,	un	134.600
04	Mate marino Amasol,	un	162.100
05	Brillante marino Suvinil,	un	84.200
06	Mate marino Suvinil,	un	95.110
07	Satinado marino Suvinil,	un	107.344
08	Mariner Pintupar,	un	88.000
09	Alba-Cristalba brillante, 4lt	un	118.000
10	Alba-Albatros marino, 4lt	un	151.000

Barniz triple filtro solar 3,6 l

01	Brillante Suvinil,	un	114.577
02	Mate Suvinil,	un	120.412
03	Seca rápido Suvinil,	un	152.529

Protector de maderas 3,6 lt

01	Stain Amanecer,	un	149.300
02	Stain satinado Suvinil,	un	139.414

Esmalte sintético 3,6 l

01	Brillalux brillante Amanecer,	un	117.900
02	Brillalux satinado Amanecer,	un	126.700
03	Amalux brillante Amanecer,	un	145.600
04	Amalux satinado Amanecer,	un	151.800
05	Suvinil brillante,	un	99.000
06	Suvinil satinado o mate,	un	115.000
07	Glasurit satinado o mate,	un	98.133
08	Brillopar Pintupar,	un	105.000
09	Titanlux Pintupar,	un	110.000

Tiza **Paí Pukú** para pintura
Mejor que la importada y mucho más barata
PAI PUKU S.R.L. Km 16 Ruta Transchaco
M. Roque Alonso - Tel: 752 507 - Fax: 752 271

Para Pared

Látex 100% 18 lt

01	Látex Pintor Mate Amanecer	un	343.800
02	Látex Pintor Premium	un	439.800
03	Látex Pintor Semibrillo Amanecer	un	485.000
04	Cubre Más Amanecer	un	314.000
05	Látex Amaflex Amanecer	un	206.000
06	Dacar int/ext	un	252.800
07	Dacar interior	un	178.800
08	Glasurit económico	un	211.119
09	Suvinil Maxx Rendimiento 12,5 l	un	300.000
10	Suvinil Clásica 18l	un	396.312
11	Vinilatex Pintupar int blanco 21 kg,	un	100.000
12	Vinilatex Pintupar int color 21 kg,	un	120.000
13	Vinilatex Pintupar int/ext blanco 21 kg,	un	115.000
14	Vinilatex Pintupar int/ext color 21 kg,	un	140.000
15	Supercril Pintupar int/ext blanco 21 kg,	un	152.000
16	Supercril Pintupar int/ext color 21 kg,	un	210.000
17	Supercril Pintupar prof. lavable int/ext. blanco	un	263.000
18	Supercril Pintupar prof. lavable int/ext. color	un	335.000
19	Alba-Duralba 20lt	un	453.000

Enduido para interior 18 l / 30 kg

01	Amanecer (Env. Negro) 30 kg,	un	149.900
02	Amanecer (Env. Azúl) 26 kg,	un	92.400
03	Dacar 25 kg	un	57.100
04	Suvinil	un	115.609
05	Pintupar 20 kg bolsa	un	40.000
06	Pintupar 25 kg balde	un	81.000

Enduido para exterior 30 kg

01	Amanecer (Env. Plástico) 30 kg,	un	175.300
02	Amanecer Premiun (Env. blanco) 30 kg,	un	227.500
03	Dacar 25kg	un	111.600
04	Suvinil	un	185.592
05	Pintupar 20 kg bolsa	un	42.000
06	Pintupar 25 kg balde	un	84.000

Colorante/entonador universal para látex, esmalte sintético, etc.

01	Amanecer 120 cc,	un	9.000
02	Suvinil con gotero 50 cc,	un	7.825
03	Colormix Pintupar 120 cc,	un	8.500

Para Pisos - Tejas - Concreto

01	DURAFRENT 100% Acrílico 3,6 l Amanecer,	un	106.800
02	Titan Pintupar 21kg blanco,	un	318.000
03	Titan Pintupar 21kg color,	un	400.000

Para chapas - *Casarino*

01	Bitumex 20 l, impermeabilizante y anticorrosivo	lt	12.888
02	Alumitech 20 l	lt	25.200

Impermeabilizante para ladrillo expuesto

Amanecer

01	Barniz al agua 5 l,	un	46.800
02	Resina Acrílica Imp. 3,6 l,	un	105.400
03	Silicona (lista p/ uso) 1l	un	6.900
04	Silicona concentrada 1l	un	35.900
05	Durafrent 100% Acrílico 3,6 l	un	106.700

Pintupar

01	Titanflex 5lt	un	40.000

Texturas

01	Rústico Grafiatto Amanecer 26 k	un	155.000
02	Clásico Amanecer 26 k	un	155.000
03	Textura Pintupar Rústico, medio y fino, 20 k	un	85.000

Texturas Premium Hidrorepelentes para interior / exterior Suvinil

01	Clásico 26 kg,	un	251.000
02	Rústica 29 kg,	un	221.000
03	Lisa 24 kg,	un	225.000

Membrana líquida impermeabilizante

01	Albafrent 20kg,	un	260.000

Impermeabilizante acrílico 21 kg

02	Titancril blanco	un	322.000
03	Titancril cerámico	un	322.000

Esmalte sintético 3,6 l

05	Alba Lux brillante, 4lt	un	144.000
06	Alba Satinol satinado, 4lt	un	130.000

Sika Py

Barniz al agua impermeabilizante protector PATINAL D
Rendimiento: 1 litro para 3 a 5 m²

01	Patinal D 18lt	lt	13.888

Suvinil 3,6 l

01	Siempre Nueva Premiun c/ resina europea	un	150.325
02	Protección Total Premiun 100% elástico	un	123.765

Impermeabilizante para ladrillo expuesto

Alba

01	Duralba satinado o natural 20lt	un	488.000

Aerosoles Spray

Suvinil, 400 ml

01	Multiuso mate, brillante y metalizado	un	24.931
02	Barniz mate y brillante	un	19.627

Pintupar, 400 ml

01	PTR	un	15.000

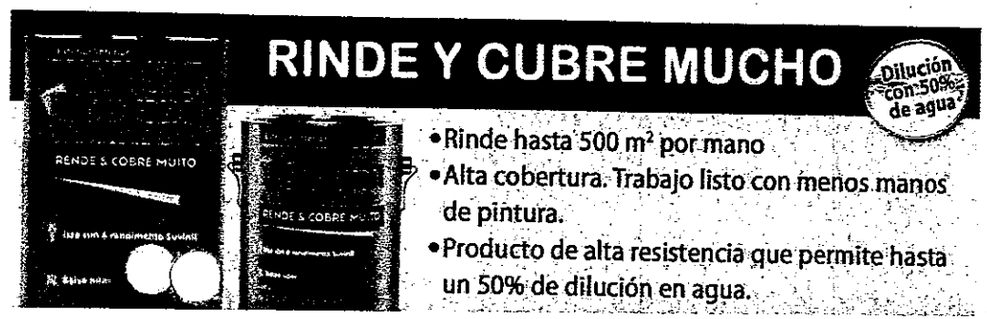

Impermeabilizantes

Aditivos

CASARINO

01	Betocem hidrófugo, químico inorgánico,	lt	6.060

SIKA PY

01	SIKA 1, 18 lt.	lt	5.833
02	Statofix, dosis 100 gr. p/ 50 kg de cemento,	un	3.900
03	Murokal, 18lt	lt	9.444

CASARINO

01	Asfalto en pasta CL2,	kg	15.500
02	Bitumex impermeabilizante y anticorrosivo,	lt	12.888
03	Secomur silicona transparente,	kg	5.850

SIKA PY
Para impermeabilización

01	Asfaltín - 18 Lt	un	120.500
02	Descal Gris 25 kg, 700 gr x m²,	kg	9.400
03	Descal 2C 25 kg, 1 kg x m²,	kg	9.250
04	Impacril blanco 20 kg, 2 kg x m²,	kg	23.850
05	Impacril cerámico 20 kg, 2 kg x m²,	kg	23.850

AMANECER

01	Membrana liquida impermeable, 20 kg.	un	340.000
02	Amaflex impermeabilizante transparente, 18lt	un	167.900

Emacril membrana liquida CASARINO

01	Para techos, color blanco y rojo teja	kg	19.850
02	Para muros, color blanco y rojo teja	lt	29.900

Iluminación

Faroles

De 4 0 6 caras con brazo

01	Chico	un	280.000
02	Mediano	un	380.000
03	Grande	un	580.000

Lámpara fluorescente compacta espiral

	Luz fría	Luz Cálida
8 W	14.243	-
12 W	14.243	14.243
15 W	17.879	17.879
20 W	18.633	18.633
24 W	18.633	18.633

Lampara fluorescente compacta espiral - Alta potencia

35 W	32.760	32.760
45 W	50.778	-
60 W	72.891	72.891
80 W	85.962	-
105 W	88.093	-

Juntas de Dilatación

01	Mastic en caliente, caucho bituminoso, vertible en caliente para sellado de juntas de pavimentos, pisos de baldosas, tanques de agua, etc (Casarino) de 18 kg,	kg	14.166

Logística

gandys VENTAS Y ALQUILERES
021 674 199
0985 190 900
www.gandys.com.py

Losa Prefabricada

Vigueta de Hº pretensado y ladrillo (Losa Rap)

01	De 0,50 a 4,80 m,	m²	75.000
02	De 4,90 a 5,90 m,	m²	80.000
03	De 6,00 a 7,60 m,	m²	90.000

(Adicionar: Hormigón de cargamento interior + carpeta de compresión con malla de varillas y mano de obra de montaje).

LOSA RAP
GARELLI
ESTRUCTURAS S.R.L.
Av. Rca. Argentina 2346 esq. Incas

PreLosa pretensada y ladrillo Rap (PreRap 0,12x1,20 m)

01	Largo hasta 5,3 m	m²	105.000
02	Largo hasta 6,2 m	m²	110.000
03	Largo hasta 6,6 m	m²	116.000
04	Largo hasta 7,6 m	m²	126.000
05	Largo hasta 9,5 m	m²	135.000

(Adicionar: Hormigón de cargamento interior + carpeta de compresión con malla de varillas, grúa para montaje de PreLosa y mano de obra).

01	Vigueta de cerámica armada con cielo raso de hormigón visto incluido, a retirar de fábrica. Ancho = 20 cm Altura = 10 cm	m²	109.000

(Adicionar: costos de hormigón masa para relleno interior y capa de compresión, armadura transversal y montaje en obra)

LISTALOSA
Artigas 1677 - Tel: 291 708 - listalosa@yahoo.com

Mármol y Granito

Granito natural

Espesor 2 cm

01	Gris Corumba	m²	550.000
02	Verde Ubatuba	m²	640.000
03	Amarillo, Oro, Dorado	m²	680.000
04	Rojo, Negro, Lila	m²	750.000

Mármol natural

Espesor 2 cm

01	Blanco veta gris,	m²	680.000
02	Travertino blanco,	m²	680.000

Servicios

01	Perforación y pegado de bacha	un	60.000
02	Perforación y pegado de anafe	un	90.000
03	Colocación mesada,	ml	50.000
04	Colocación frontón,	ml	45.000
05	Colocación zócalos,	ml	40.000
06	Regrueso simple.	ml	80.000
07	Canto redondeado	ml	45.000
08	Moldura pedio paloma,	ml	50.000

Mamparas

Mampara divisoria de ambiente en placa eucatex 35 mm, visores en vidrio incolor transparente y puerta hoja simple o doble; estructura de chapa laminada pintada

01	Mampara ciega	m²	130.000
02	Mampara vidriada	m²	145.000
03	Accesorios y herrajes p/ puerta simple,	un	280.000

ShoppingGLASS
Tel: 906 951 - CDE: 061 570 501

Eucatex

Plastimet

Divisorias PVC. plegables moviles de 1.85 m de alto

Ancho	Blanco/Beige	Puntinato
1,365	780.000	1.350.000
1,575	860.000	1.560.000
1,785	970.000	1.785.000
1,995	1.050.000	1.995.000
2,205	1.100.000	2.220.000
2,415	1.199.000	2.445.000
2,625	1.265.000	2.640.000
2,835	1.375.000	2.865.000
3,045	1.485.000	3.075.000

32	Motobomba de agua naftera 6,5 HP	149.600
33	Policorte Maxicorte p/ disco de 12 "	121.000
34	Prolongador tipo industrial trifásico 30 - 35 y 50 mts	15.500
35	Puntal metálico de 3 mts	300
36	Puntal metálico 4 mts	400
37	Rodillo compactador	980.000
38	Roto percutor especial Bosch	217.800
39	Roto Percutor chico Bosch	148.500
40	Rueda para andamio	3.125
41	Sapito compactador 4 ton Weber	220.000
42	Soldador eléctrico tipo industrial bifásico	107.800
43	Soplador naftero Sthil	180.000
44	Tablón de madera p/ andamio	2.900
45	Tablón de metal p/ andamio	4.400
46	Taladro Chico	60.500
47	Tornillador / destornillador	154.000
48	Vibrador de Hº Aº con motor separado	107.800
49	Vibrador portatil c/ mangote de 35mm y 3,5 mts BOSCH	88.000

021 758 2000 | 0984 460 036

Alquiler de máquinas

** Incluye chofer y combustible dentro del radio del Gran Asunción*

01	Camión volquete eje sencillo, 5 Tn	hora	150.000
02	Camión volquete eje sencillo hasta 10 Tn	hora	300.000
03	Camión volquete doble eje hasta 15 Tn	hora	450.000
04	Camión grúa con carreta hasta 8 tn	hora	375.000
05	Pala cargadora	hora	325.000
06	Retro pala	hora	275.000
07	Minipala (BOBCAT)	hora	200.000
08	Minicargador c/ operador	hora	165.000
09	Montacarga trifásico de 3,5 y 5 HP		108.000
10	Retro sobre oruga	hora	450.000
11	Compactador pata de cabra	hora	375.000

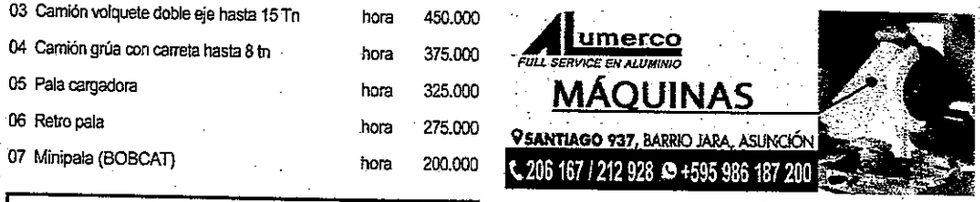

IMAG 0986 100 199
consultas@imag.com.py

Abrazadera p/ jabalina Intelli,	un	1	3.000	3.000
Caja precintable,	un	1	14.500	14.500
Disyuntor TM 1x10A Electromar,	un	1	16.500	16.500
Cable de 4 mm,	ml	40	3.918	156.720
Mano de obra,	boca	1	552.000	552.000
Total por:	un			1.013.440

Trifásico con limitadora hasta 45 A

Nicho trifasico	un	1	10.010	10.010
Poste de coranday de 6,00 m	un	1	100.000	100.000
Curva galvanizada 1	un	4	24.970	99.880
Caño acero 1" x 3m	ml	2	15.000	30.000
Aislador roldana BT 72 x 72 mm Germer,	un	8	2.900	23.200
Bulón 3/8x4",	un	8	900	7.200
Pipeta de 1"	un	2	1.200	2.400
Jabalina de cobre 5/8" x 2m Intelli,	un	1	27.000	27.000
Abrazadera para jabalina Intelli,	un	1	3.000	3.000
Caja precintable,	un	1	14.500	14.500
Disyuntor TM 3x30A Electromar,	un	1	110.000	110.000
Cable de 4 mm,	ml	80	3.918	313.440
Mano de obra,	boca	1	644.000	644.000
Total por:	un			1.384.630

Puesto de Medición Definitivo (Con línea subterránea o embutido en mampostería)
Monofásico con acometida de 3m y limitadora hasta 40 A

Caño galvanizado	un	1	500.000	500.000
Curva galvanizada 1	un	2	24.970	49.940
Cruceta monofasica 2",	un	1	5.500	5.500
Unión reducción galv. 2" a 1",	un	1	9.500	9.500
Aislador roldana BT 72x72mm Germer,	un	2	2.900	5.800
Bulón 3/8x4",	un	2	900	1.800
Puerta ANDE	un	1	10.000	10.000
Fondo de madera monofásico,	un	1	4.000	4.000
Jabalina de cobre 5/8"x2m Intelli,	un	1	27.000	27.000
Abrazadera para jabalina Intelli,	un	1	3.000	3.000
Caja precintable,	un	1	8.850	8.850
Cable de 4 mm,	ml	25	3.918	97.950
Disyuntor TM 1x10A Electromar,	un	1	16.500	16.500
Mano de obra,	un	1	644.000	644.000
Total por:	un			1.383.840

Idem anterior con Llaves Europeas

	un			1.398.910

Cruceta trifasica 2 1/2",	un	1	12.000	12.000
Unión reducción galv. 2 1/2" a 1 1/4",	un	1	11.500	11.500
Aislador roldana BT 72x72mm Germer,	un	4	2.900	11.600
Bulón 3/8x4",	un	4	900	3.600
Puerta ANDE trifasica,	un	1	12.000	12.000
Fondo de madera trifásico,	un	1	4.000	4.000
Jabalina de cobre 5/8"x2m Intelli,	un	1	27.000	27.000
Abrazadera para jabalina Intelli,	un	1	3.000	3.000
Caja precintable	un	1	14.500	14.500
Cable de 6 mm,	ml	45	5.695	256.275
Interruptor TM 3x20A Legrand,	un	1	151.250	151.250
Mano de obra,	un	1	828.000	828.000
Total por:	un			1.949.665

Línea Subterránea Monofásica con cable de 4 a 10mm

Caño negro plástico	ml	1	750	750
Cable de 4 mm,	ml	2	3.918	7.836
Ladrillo común,	un	5	600	3.000
Cemento tipo 1,	kg	0,5	960	480
Mano de obra,	un	1	6.000	6.000
Total por:	ml			18.066

Trifásica con cable de 4 a 10mm

Caño negro plástico 1",	ml	1	1.000	1.000
Cable de 6 mm,	ml	4	5.695	22.780
Ladrillo común,	un	5	600	3.000
Cemento tipo 1,	kg	0,5	960	480
Mano de obra,	un	1	11.000	11.000
Total por:	ml			38.260

Línea Embutida en Mamposteria Monofásica con Cable de 4 a 10 mm

Caño corrugado 5/8",	ml	1	350	350
Cable de 4 mm,	ml	2	3.918	7.836
Mano de obra,	un	1	6.000	6.000
Total por:	ml			14.186

Tablero Principal con 6 llaves TM

Caja p/ tablero principal 12 TM Steck,	un	1	80.000	80.000
Disyuntor TM 1x10A Electromar,	un	5	16.500	82.500
Disyuntor TM 1x50A Electromar,	un	1	24.200	24.200
MO colocación caja embutida,	un	1	123.000	123.000
MO colocación llaves,	6			204.000
Total por:	un			513.700

Idem anterior con Llaves Europeas

	un			607.200

Una Lámpara con su Interruptor

Caja de llave plastica,	un	1	3.300	3.300
Caja metálica conexión Multielectrica,	un	1	1.400	1.400
Caño corrugado 3/4",	ml	5	400	2.000
Cable de 2 mm,	ml	11	2.130	23.430
Llave unipolar + tapa,	un	1	7.700	7.700
Cinta aisladora PVC 20m Million,	un	0,01	5.000	50
Mano de obra,	un	1	46.000	46.000
Total por:	un			83.880

Una Lámpara con 2 Llaves de Combinación

Caja de llave plástica,	un	2	3.300	6.600
Caja metálica conexión Multielectrica,	un	1	1.400	1.400
Caño corrugado 5/8",	ml	5	350	1.750
Cable de 1 mm,	ml	20	1.211	24.220
Llave combinación +	un	2	12.870	25.740
Cinta aisladora PVC 20m Million,	un	0,01	5.000	50
Mano de obra,	un	1	92.000	92.000
Total por:	un			151.760

Un Tomacorriente

Caja de llave plastica,	un	1	3.300	3.300
Caja metálica conexión Multielectrica,	un	1	1.400	1.400
Caño corrugado 3/4",	ml	5	400	2.000
Llave toma corriente + tapa,	un	1	7.700	7.700
Cable de 2 mm,	ml	11	2.130	23.430
Cinta aisladora PVC 20m Million,	un	0,01	5.000	50
Mano de obra,	un	1	46.000	46.000
Total por:	un			83.880

Circuitos Independientes (Hasta 5m del tablero principal en cañerías ya instaladas para otros circuitos) Circuito para Calefón/AA/Ducha Eléctrica

Caja para llave TM unipolar,	un	1	8.850	8.850
Llave para calefón 25	un	1	27.720	27.720
Jabalina de cobre 5/8"x2m Intelli,	un	1	27.000	27.000
Abrazadera para jabalina Intelli,	un	1	3.000	3.000
Cable de 4 mm,	ml	13	3.918	50.934
Cinta aisladora PVC 20m Million,	un	0,01	5.000	50
Mano de obra,	un	1	184.000	184.000
Total por:	un			301.554

Línea Embutida para AA sin cableado

Caja para llave TM unipolar,	un	1	8.850	8.850
Tapa ciega cuadrada,	un	1	1.500	1.500
Caño corrugado 3/4",	ml	2	400	800
Mano de obra,	2			4.734
Total por:	un			15.884

Caño corrugado 5/8",	ml	5	350	1.750
Cable p/ telefono 2x0.20 mm,	ml	11	1.147	12.617
Caja de llave plastica,	un	1	3.300	3.300
Toma teléfono + tapa,	un	1	27.720	27.720
Mano de obra,	un	1	92.000	92.000
Total por:	un			137.387

Línea de Timbre con su pulsador

Caja de llave plastica,	un	1	3.300	3.300
Caja metálica conexión Multielectrica,	un	1	1.400	1.400
Caño corrugado 5/8",	ml	10	350	3.500
Cable de 1 mm,	ml	32	1.211	38.752
Llave timbre + tapa,	un	1	20.570	20.570
Cinta aisladora PVC 20m Million,	un	0,01	5.000	50
Timbre chicharra externa 220V,	un	1	19.000	19.000
Mano de obra,	un	1	92.000	92.000
Total por:	un			178.572

Toma para Antena de TV o Audio

Caño corrugado 5/8",	ml	5	350	1.750
Cable para TV 2x0,35 mm,	ml	6	1.808	10.848
Caja de llave plastica,	un	1	3.300	3.300
Toma TV cable + tapa,	un	1	27.720	27.720
Mano de obra,	un	1	92.000	92.000
Total por:	un			135.618

CARPINTERIA DE MADERA

Marco Recto (de 0.15cm para puerta de 2.10m de alto)
De Ybyrapyta de 0.70 m de ancho

Marco de ybyrapyta,	ml	5,1	30.000	153.000
Tirafondo galv. 3/8x5",	un	5	1.200	6.000
Cemento tipo 1,	kg	1	960	960
Arena lavada,	m3	0,01	48.667	487
Mano de obra,	un	1	71.500	71.500
Total por:	un			231.947

Idem anterior de Lapacho	un			384.947

De Ybyrapyta de 0.80 m de ancho

Marco de ybyrapyta,	ml	5,2	30.000	156.000
Tirafondo galv. 3/8x5",	un	6	1.200	7.200
Cemento tipo 1,	kg	1	960	960
Arena lavada,	m3	0,01	48.667	487
Mano de obra,	un	1	71.500	71.500
Total por:	un			236.147

Idem anterior de Lapacho	un			392.147

[illegible] Granítico (base gris 30x30cm) [3]

Mosaico granítico,	m2	1,05	56.000	58.800
Cemento tipo 1,	kg	8	960	7.680
Cal triturada,	kg	7	1.225	8.575
Arena lavada,	m3	0,03	48.667	1.460
Pastina base gris,	kg	0,75	5.000	3.750
Mano de obra pulido,	m2	1	23.000	23.000
Mano de obra,	m2	1	23.000	23.000
Total por:	m2			126.265

Mosaico Granítico Lavado (para exterior 30x30cm) base gris [illegible] — m2 — 86.203

Vereda Cerámica Vainilla [1] [2] [4] [5]

Vereda 20x20,	m2	1,05	21.550	22.628
Cemento tipo 1,	kg	4	960	3.840
Cal triturada,	kg	3	1.225	3.675
Arena lavada,	m3	0,03	48.667	1.460
Óxido amarillo,	kg	0,01	25.000	250
Mano de obra,	m2	1	23.000	23.000
Total por:	m2			54.853

Cerámica Esmaltada [1] [2] [4] [5]

Almeida 20x30 cm,	m2	1,05	27.400	28.770
Mezcla adhesiva,	kg	3,5	2.000	7.000
Pastina base blanca,	kg	0,2	6.000	1.200
Mano de obra,	m2	1	32.000	32.000
Total por:	m2			68.970

Cerámica Eliane 30x30cm [3] — m2 — 69.624

Cerámica Porcelanato 30x60cm — m2 — 141.150

Layota 28x28cm [2] [3] [4]

Layota de 1ra A Yoayu,	un	12	2.545	30.540
Cemento tipo 1,	kg	4	960	3.840
Cal triturada,	kg	3	1.225	3.675
Arena lavada,	m3	0,03	48.667	1.460
Mano de obra,	m2	1	23.000	23.000
Total por:	m2			62.515

Plancha para Revestido de Escalera [3]

Plancha granítica base gris,	ml	5	350.000	1.750.000
Mano de obra,	un	17	18.000	306.000
Total por:	gl			2.056.000

Piedra Losa Rompecabeza [1]

Piedra losa blanca,	m2	1,05	33.000	34.650
Cemento tipo 1,	kg	6	960	5.760
Cal triturada,	kg	4	1.225	4.900
Arena lavada,	m3	0,03	48.667	1.460
Mano de obra,	m2	1	34.000	34.000
Total por:	m2			80.770

Piedra Losa blanca cuadrada pulida

Piedra losa blanca cuadrada pulida,	m2	1	95.000	95.000
Cemento tipo 1,	kg	6	960	5.760
Cal triturada,	kg	4	1.225	4.900
Arena lavada,	m3	0,03	48.667	1.460

Alisada de Cemento

Cemento tipo 1,	kg	10	960	9.600
Arena lavada,	m3	0,01	48.667	487
Oxido rojo,	kg	0,02	25.000	500
Mano de obra,	m2	1	21.000	21.000
Total por:	m2			31.587

Baldosones de Hormigón (40x40x3cm)

Baldosón de hormigón,	m2	1,1	33.600	36.960
Cemento tipo 1,	kg	6	960	5.760
Arena lavada,	m3	0,03	48.667	1.460
Cal triturada,	kg	4	1.225	4.900
Mano de obra,	m2	1	23.000	23.000
Total por:	m2			72.080

Alfombra (2mm sin carpeta) [2]

Alfombra multipiso,	m2	1,1	13.000	14.300
Cemento de contacto,	lt	0,2	23.000	4.600
Solvente 700 cc,	un	0,1	12.000	1.200
Mano de obra,	m2	1	16.000	16.000
Total por:	m2			36.100

Carpeta para Piso Cerámico o Alfombra [1] [2] [3] [4] [5]

Cemento tipo 1,	kg	5	960	4.800
Arena lavada,	m3	0,02	48.667	973
Betocem hidrófugo,	l	0,25	6.060	1.515
Mano de obra,	m2	1	16.000	16.000
Total por:	m2			23.288

Empedrado

Piedra bruta blanca,	m3	0,2	111.000	22.200
Arena lavada,	m3	0,15	48.667	7.300
Ripio de piedra,	tn	0,07	70.000	4.900
Mano de obra,	m2	1	16.000	16.000
Total por:	m2			50.400

Hormigón Armado 12 cm [5]

Cemento tipo 1,	kg	35	960	33.600
Arena lavada,	m3	0,06	48.667	2.920
Piedra triturada de IV,	tn	0,2	102.500	20.500
Varilla conformada,	kg	8	5.750	46.000
Mano de obra,	m2	1	32.000	32.000
Total por:	m2			135.020

CIELORRASO

De machimbre con armazón de madera, no incluye cornizo

Liston de cedro 1x2",	ml	10	5.000	50.000
Machimbre de lapacho 1/2 x 3",	1,1			66.000
Clavo,	kg	0,25	15.000	3.750
Mano de obra,	m2	1	34.000	34.000
Total por:	m2			153.750

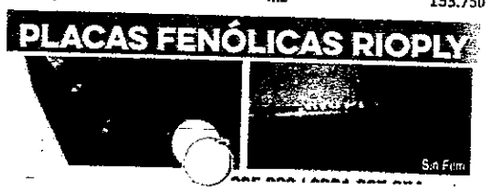

ZÓCALOS

Cemento Alisado

Cemento tipo 1,	kg	1	960	960
Arena lavada,	m3	0,01	48.667	487
Mano de obra,	ml	1	7.000	7.000
Total por:	ml			8.447

Calcáreo Base Gris [1] [2] [3] [4] [5]

Zócalo 10x25 cm,	ml	1,05	18.000	18.900
Cemento tipo 1,	kg	0,5	960	480
Cal triturada,	kg	0,5	1.225	613
Arena lavada,	m3	0,01	48.667	487
Mano de obra,	ml	1	11.000	11.000
Total por:	ml			31.479

Madera 3/4 x 3" [2]

Zocalo de cedro,	ml	1,05	6.500	6.825
Tarugo plástico N° 8,	un	2	3.830	7.660
Mano de obra,	ml	1	11.000	11.000
Total por:	ml			25.485

Alfombra

Alfombra multipiso 2	m2	0,1	13.000	1.300
Mano de obra,	ml	1	11.000	11.000
Total por:	m2			12.300

Cerámica Esmaltada [2] [4]

Almeida 20x30 cm,	m2	0,2	27.400	5.480
Mezcla adhesiva,	kg	0,3	2.000	600
Mano de obra,	ml	1	11.000	11.000
Total por:	ml			17.080

Mosaico Granítico (base blanca pulido 10x30cm)

Zócalo granítico,	m2	1,05	30.000	31.500
Cemento tipo 1,	kg	0,5	960	480
Cal triturada,	kg	0,5	1.225	613
Arena lavada,	m3	0,01	48.667	487
Mano de obra pulido,	m2	1	23.000	23.000
Mano de obra,	ml	1	11.000	11.000
Total por:	ml			67.079

Idem anterior (base gris) [3] — ml — 62.879

Layota 28x10cm [3] [4]

Zócalo de layota,	un	3,5	2.546	8.911
Cemento tipo 1,	kg	0,5	960	480
Cal triturada,	kg	0,5	1.225	613
Arena lavada,	m3	0,01	48.667	487
Mano de obra,	ml	1	11.000	11.000
Total por:	ml			21.490

ZÓCALOS "No incluye la base previa"

Azulejo 15x15cm [1] [2] [3] [4] [5]

Chino, blanco 15x15	m2	1,05	37.500	39.375
Mezcla adhesiva,	kg	3,5	2.000	7.000
Pastina base blanca,	kg	0,2	6.000	1.200
Mano de obra,	m2	1	28.000	28.000
Total por:	m2			75.575

Idem anterior Eliane 20x20cm [3] — m2 — 109.175

Ladrillejo

Ladrillejo de 1ra Chaco,	un	50	630	31.500
Cemento tipo 1,	kg	5	960	4.800
Arena lavada,	m3	0,02	48.667	973
Mano de obra,	1			15.000
Total por:	m2			52.273

Piedra Laja Fina (1 a 2 cm de espesor)

Piedra laja fina,	m2	1,05	50.000	52.500
Cemento tipo 1,	kg	3	960	2.880
Cal triturada,	kg	2,5	1.225	3.063
Arena lavada,	m3	0,02	48.667	973
Mano de obra,	m2	1	39.000	39.000
Total por:	m2			98.416

DESAGÜE CLOACAL Y PLUVIAL

Boca Desagüe Abierta 20x20x20cm [2] [3] [4]

Ladrillo común,	un	50	600	30.000
Cemento tipo 1,	kg	5	960	4.800
Arena lavada,	m3	0,04	48.667	1.947
Cal triturada,	kg	5	1.225	6.125
Rejilla de hierro de 20x20 cm,	un	1	45.000	45.000
Mano de obra,	un	1	76.000	76.000
Total por:	un			163.872

Idem anterior de 30x30x30cm [1] [5] — un — 207.728

Idem anterior de 40x40x40cm — un — 289.391

Registro 30x30x30cm

Ladrillo común,	un	65	600	39.000
Cemento tipo 1,	kg	7	960	6.720
Arena lavada,	m3	0,05	48.667	2.433
Cal triturada,	kg	7	1.225	8.575
Tapa H° 30x30x3 cm,	un	1	15.000	15.000
Mano de obra,	un	1	98.000	98.000
Total por:	un			169.728

Idem anterior 40x40x40cm [1] [2] [3] [4] [5] — un — 211.391

Idem anterior 60x60x50cm [1] [2] [3] [4] [5] — un — 387.457

Tubo PVC 40mm

Caño desagüe PVC,	ml	1	4.266	4.266
Mano de obra,	ml	1	20.000	20.000
Total por:	ml			24.266

Idem anterior 50mm — ml — 25.867

Idem anterior 100mm [1] [2] [3] [4] [5] — ml — 34.867

Caño Material Vidriado 4"

Capiatá, 29 de junio del 2020.-

Referencia: Solicitud desglose de valores del Presupuesto N° 514/19/001 "Desmontaje, Traslado e Instalación de Tomógrafo".

Señores
DYSA HEALTHCARE S.A.
Av. Santa Teresa esq. Aviadores del Chaco
Teléf.: 021-282102/4
Asunción - Paraguay

Tenemos el agrado de dirigirnos a Ustedes a objetos de solicitar **el Desglose de valor de cada ítem de los Servicios Profesionales Presupuestados en el Presupuesto N° 514/19/001** para llevar a cabo la programación de una LCO para el **"Servicio de Desmontaje, Traslado, Instalación y Puesta en marcha de Tomógrafo".**

Sin otro particular y en espera de una respuesta favorable a lo solicitado, aprovechamos la ocasión para saludarles con nuestra más alta consideración y estima.

Lic. Robin Cáceres Vargas
Enc. de Despacho Directora Administrativa
Instituto Nacional del Cáncer

Dr. Nelson Mitsui
Director General
Instituto Nacional del Cáncer

Anexo: Copia del Presupuesto. -

Gmail

uoc incan <uocincan@gmail.com>

Solicitud de desglose de valor de Presupuesto N° 514/19/001

2 mensajes

uoc incan <uocincan@gmail.com> 29 de junio de 2020, 10:38
Para: alberto@dysa.com.py

Buenos días. adjunto remito la nota de solicitud de desglose de valor de los ítems de los servicios Profesionales ofertados para el INCAN en el Presupuesto N° 514/19/001.

Saludos cordiales.

C.P. David Alvarez
INCAN
0981-449.606

--

SALUD PÚBLICA Y BIENESTAR SOCIAL INCAN GOBIERNO NACIONAL Paraguay de la gente

NOTA DE SOLICITUD DE DESGLOSE DE VALOR DE SERVICIOS.pdf
112K

Alberto Gimenez <alberto@dysa.com.py> 29 de junio de 2020, 18:39
Para: uoc incan <uocincan@gmail.com>

Estimado David,

En el adjunto le comparto el desglose de precios solicitados,

Favor dar acuse de recibo.

Muy cordialmente.

Ing. Alberto R. Giménez Grance
Gerente de Operaciones & Proyectos.

DYSA HEALTHCARE S.A.

Tel.: +595 (21) 7289130 int 123

Cel.: +595 981 280 818

Asunción - Paraguay
www.dysa.com.py

[El texto citado está oculto]

2202 - INCAN Adecuacion de Obras.pdf
333K

Capiatá, 29 de junio del 2020.-

Referencia: Solicitud desglose de valores del Presupuesto N° 514/19/001 "Desmontaje, Traslado e Instalación de Tomógrafo".

Señores
DYSA HEALTHCARE S.A.
Av. Santa Teresa esq. Aviadores del Chaco
Teléf.: 021-282102/4
Asunción - Paraguay

Tenemos el agrado de dirigirnos a Ustedes a objetos de solicitar **el Desglose de valor de cada ítem de los Servicios Profesionales Presupuestados en el Presupuesto N° 514/19/001** para llevar a cabo la programación de una **LCO** para el **"Servicio de Desmontaje, Traslado, Instalación y Puesta en marcha de Tomógrafo".**

Sin otro particular y en espera de una respuesta favorable a lo solicitado, aprovechamos la ocasión para saludarles con nuestra más alta consideración y estima.

Lic. Robin Cáceres Vargas
Enc. de Despacho Directora Administrativa
Instituto Nacional del Cáncer

Dr. Nelson Mitsui
Director General
Instituto Nacional del Cáncer

Anexo: Copia del Presupuesto. -

PARTE I

ADECUACION DE SALA

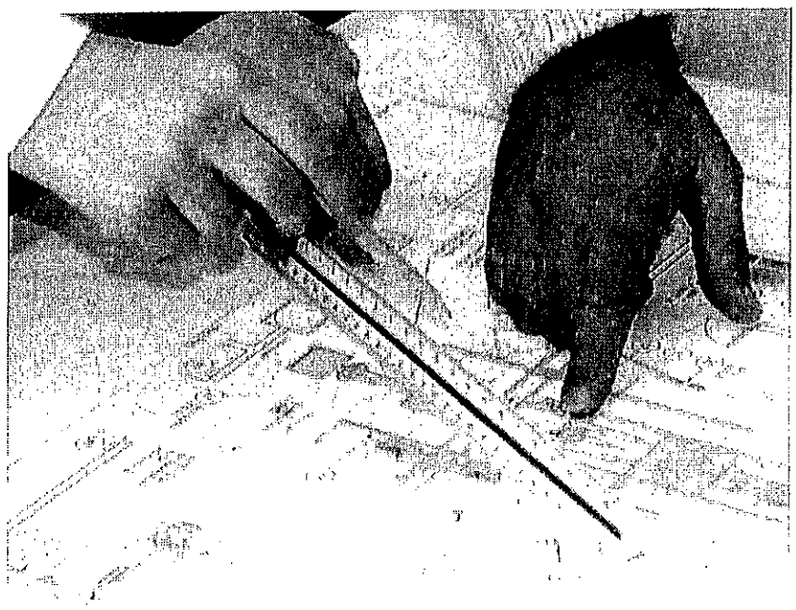

ADECUACIÓN DE SITIO PARA LA INSTALACIÓN DEL TOMÓGRAFO PHILIPS MX16.

La adecuación de sala de braquiterapia, actualmente en desuso, abarca un área aproximada de 33.5 m^2 y contara con la siguiente implantación:

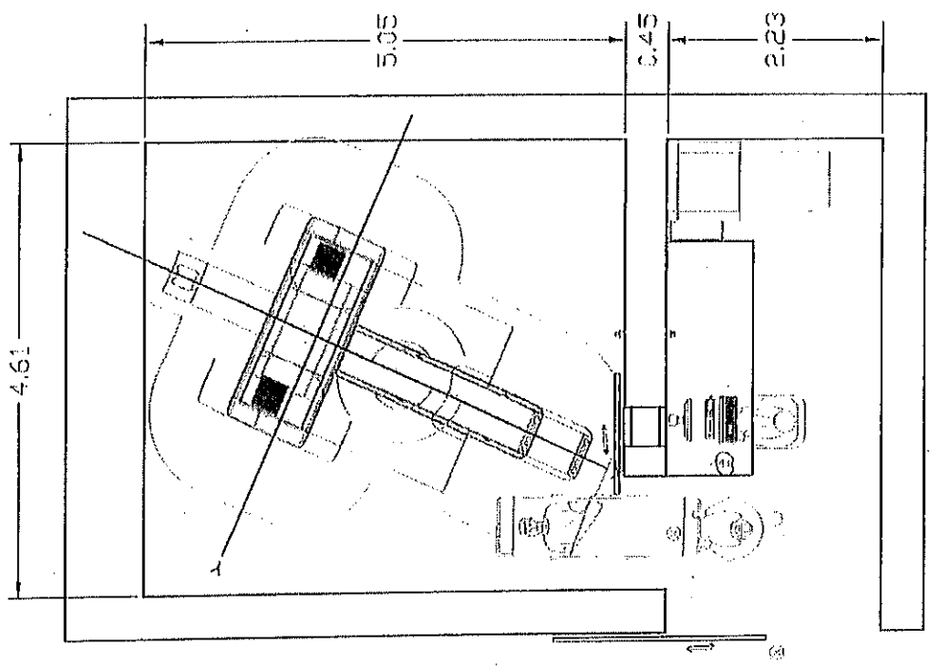

La Sala Nueva para tomografía estara compueta por las siguientes salas:

- Sala de estudios o del equipo.
- Sala de Control o de Usuario

TABLA DE SUMUNISTROS

COMPONENTE: AREA DE LA SALA DE ESTUDIOS.

La adecuación será realizada según las especificaciones técnicas del fabricante, abarcando una superficie de 23.3 m² con acabados de piso tipo vinílico y cielo raso tipo yeso acartonado.

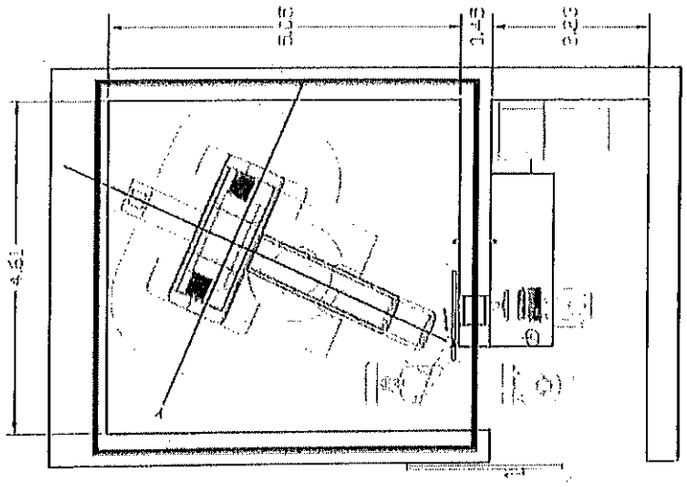

Provision e instalacion de dos equipos de climatizacion tipo Split de 24.000 BTU cada uno. La colocacion del compresor se considera colocarlo sobre la losa del pasillo central del bloque de Radioterapia.

Una puerta deslizable o revatible normal, plomada de espesor hasta 2 mmPb. Se cotiza la provision de la lamina de plomo embutida en una puerta tipo placa de madera.

Perforacion del suelo, para la elaboracion de los cableductos de paso de cable según el siguiente esquema:

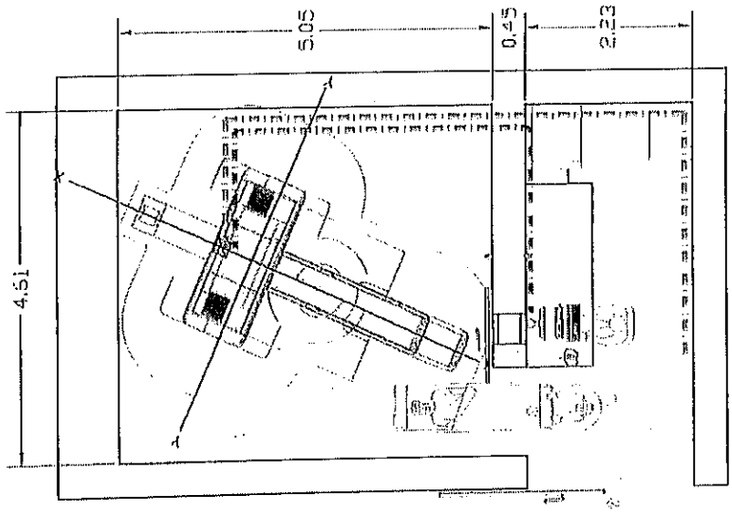

Los cableductos podrán estar al nivel de piso o debajo del nivel de piso. Los cables deberán instalarse de manera tal de protegerlos contra posibles daños causados por calor excesivo, humedad o fatiga mecánica.

Las dimensiones de los cableductos seran como mínimo de 200 x 80 mm, con una división metálica o similar interna para separar:

- Cables de alimentación (señalado en color verde en el esquema).
- Cables de señal / conexiones de tierra (señalado en color rojo en el esquema).

La terminacion a modo referencial del ducto sera la siguiente:

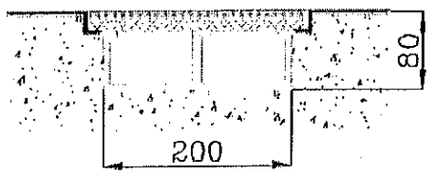

Artefactos de iluminacion tipo LED, cuatro unidades.

Lampara roja de presencia de rayos X sobre la puerta de ingreso.

Una camara de video dentro de la sala de examenes, que tendra conexión a un monitor de hasta 19" dentro de la sala de control.

Un boton de parada de emergencia tipo puño.

NO INCLUYE calculo de blindaje para radioproteccion, ni tramite alguno para la habilitacion de la sala para el funcionamiento del equipo en la sala.

NO INCLUYE la provision ni colocacion de elementos de proteccion radiologica como ser laminas de plomo, barimasa, vidrio plomado, etc.

COMPONENTE: AREA DE CONTROL.

La adecuación será realizada según las especificaciones técnicas del fabricante, abarcando una superficie de 10.3 m^2 con acabados de piso tipo vinílico y cielo raso tipo yeso acartonado.

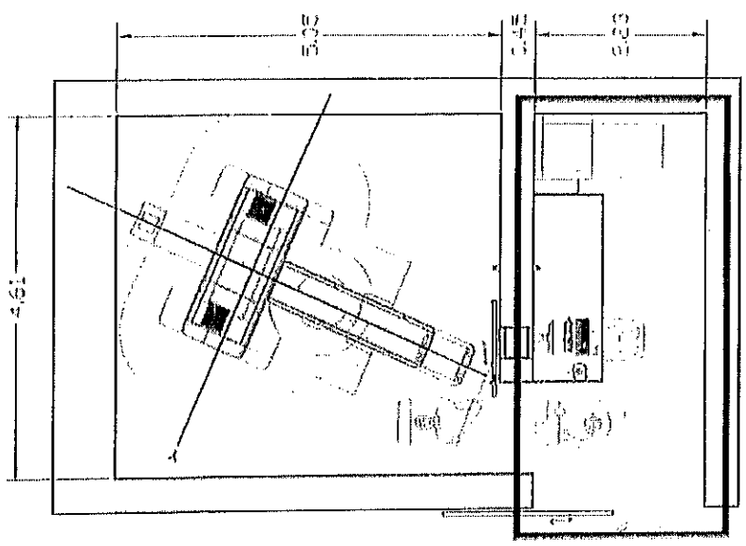

Provision e instalacion de un equipo de climatizacion tipo Split de 18.000 BTU. La colocacion del compresor se considera colocarlo sobre la losa del pasillo central del bloque de Radioterapia.

Artefactos de iluminacion tipo LED, dos unidades.

Un boton de parada de emergencia tipo puño.

Una puerta de blindex deslizable, que da al pasillo central del Bloque de Radioterapia.

Lampara roja de presencia de rayos X sobre la puerta del pasillo.

Tablero electrico con los componentes necesarios para el funcionamiento del equipo según el siguiente esquema:

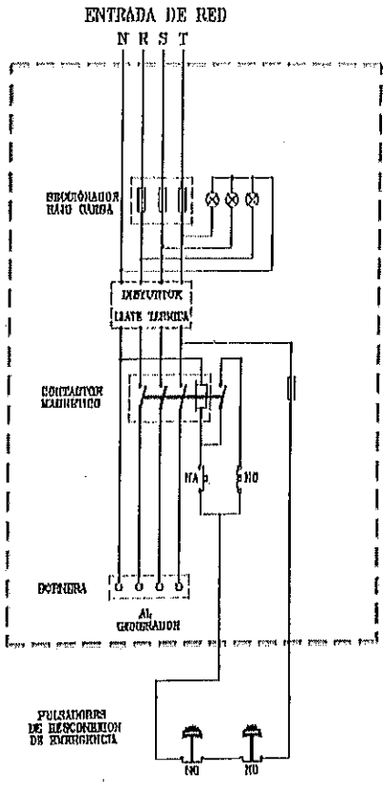

Nota: se considera la instalacion del tablero en reemplazo del actual:

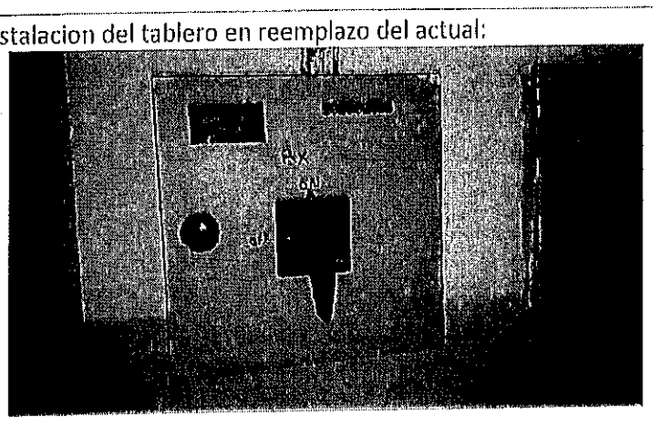

NO INCLUYE los conductores electricos NI el dimensionamiento de conductores desde este tablero hasta el puesto de distribucion electrica del hospital.

El equipo consume 65 kVA, se recomienda que la potencia disponible sea de 75 kVA. A cuenta del INCAN queda la confirmacion y habilitacion de reutilizar los conductores actuales.

CONDICIONES GENERALES

PRECIO:	Gs. 241.950.240
PLAZO DE ENTREGA:	30 días hábiles aproximadamente.
FORMA DE PAGO:	Anticipo 30%, saldo a convenir.
VALIDEZ DE LA OFERTA:	30 días.
EXCLUSIONES:	Todo trabajo que no se encuentre explícitamente mencionado en el presente presupuesto como por ejemplo los trabajos especiales tales como el desvió del paso de las instalaciones ya sean eléctricas, pluviales o cloacales que se llegaran a encontrar por debajo del suelo serán cotizadas por separado, y luego con el visto bueno y aprobación del INCAN serán ejecutados. Tramites de permiso o autorización con ninguna institución para permiso de obras ya sea municipalidades, ministerio de Salud, etc.

Lic. Iván Maciel
Director Comercial & Postventa

Ing. Alberto Giménez
Gerente de Operaciones & Proyectos

PARTE II

DESMONTAJE, TRASLADO E INSTALACION DE TOMOGRAFO

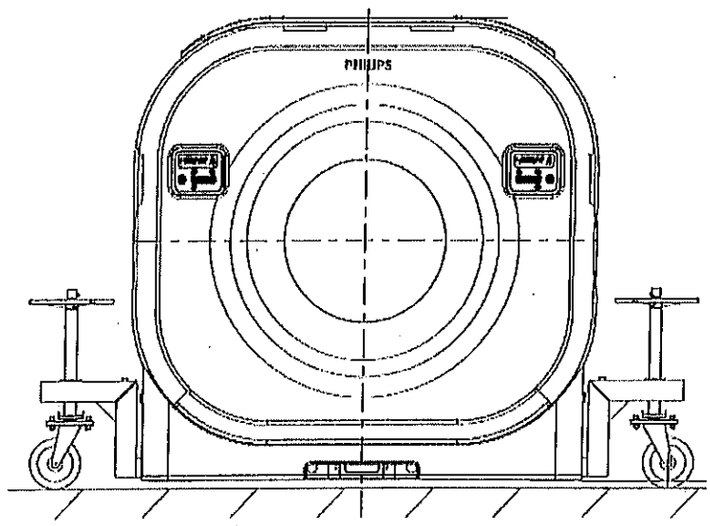

COMPONENTE: SERVICIOS PROFESIONALES.

- Desmontaje del equipo existente.

- Traslado de todos los componentes con el cuidado pertiente, en portapellets y ruedas especiales para el efecto.

- Instalacion y puesta en marcha del equipo.

Nota:

Antes de desistalar el equipo se realizara un test de funcioamiento, se emitira un informe sobre lo observado, y se detallara la situacion fisica del mismo junto con imágenes.

No se encuentra incluido en esta proforma ningun respuesto, o servicio especial como recarga de SW que se pueda verificar ser necesario durante la inspeccion.

El servicio sera realizado por personal tecnica especializado y habilitado por el fabricante para realizar acciones de servicio tecnico.

CONDICIONES GENERALES

PRECIO:	Gs. 75.500.000
PLAZO DE ENTREGA:	7 días hábiles aproximadamente.
FORMA DE PAGO:	A convenir.
VALIDEZ DE LA OFERTA:	30 días.
EXCLUSIONES:	Todo trabajo que no se encuentre explícitamente mencionado en el presente presupuesto como por ejemplo repuestos o servicio especial como recarga de SW que se pueda verificar ser necesario durante los trabajos, calibraciones o ajustes particulares como filamento del tubo, mantenimiento preventivo, etc. Los cuáles serán informado y cotizado por separado luego de la culminación del trabajo.

Lic. Iván Maciel
Director Comercial & Postventa

Ing. Alberto Giménez
Gerente de Operaciones & Proyectos