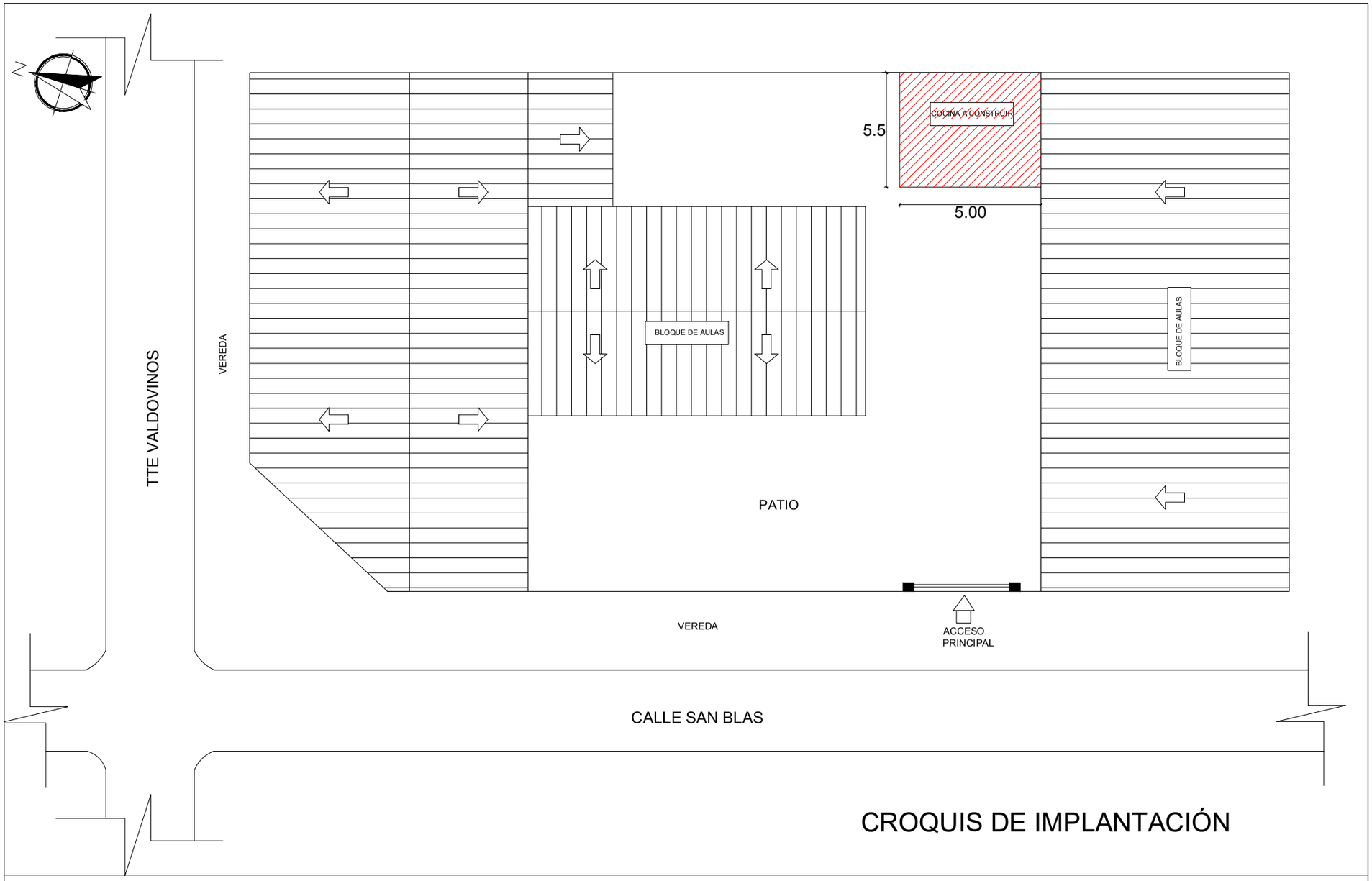

CROQUIS DE IMPLANTACIÓN

PROYECTO DE CONSTRUCCIÓN DE UNA COCINA 4.00X5.00M DE LOSA DE HºAº EN PLANTA BAJA
CENTRO DE EDUCACION ESPECIAL Y REHABILITACION "VIRGEN DE LA PAZ" - APANI

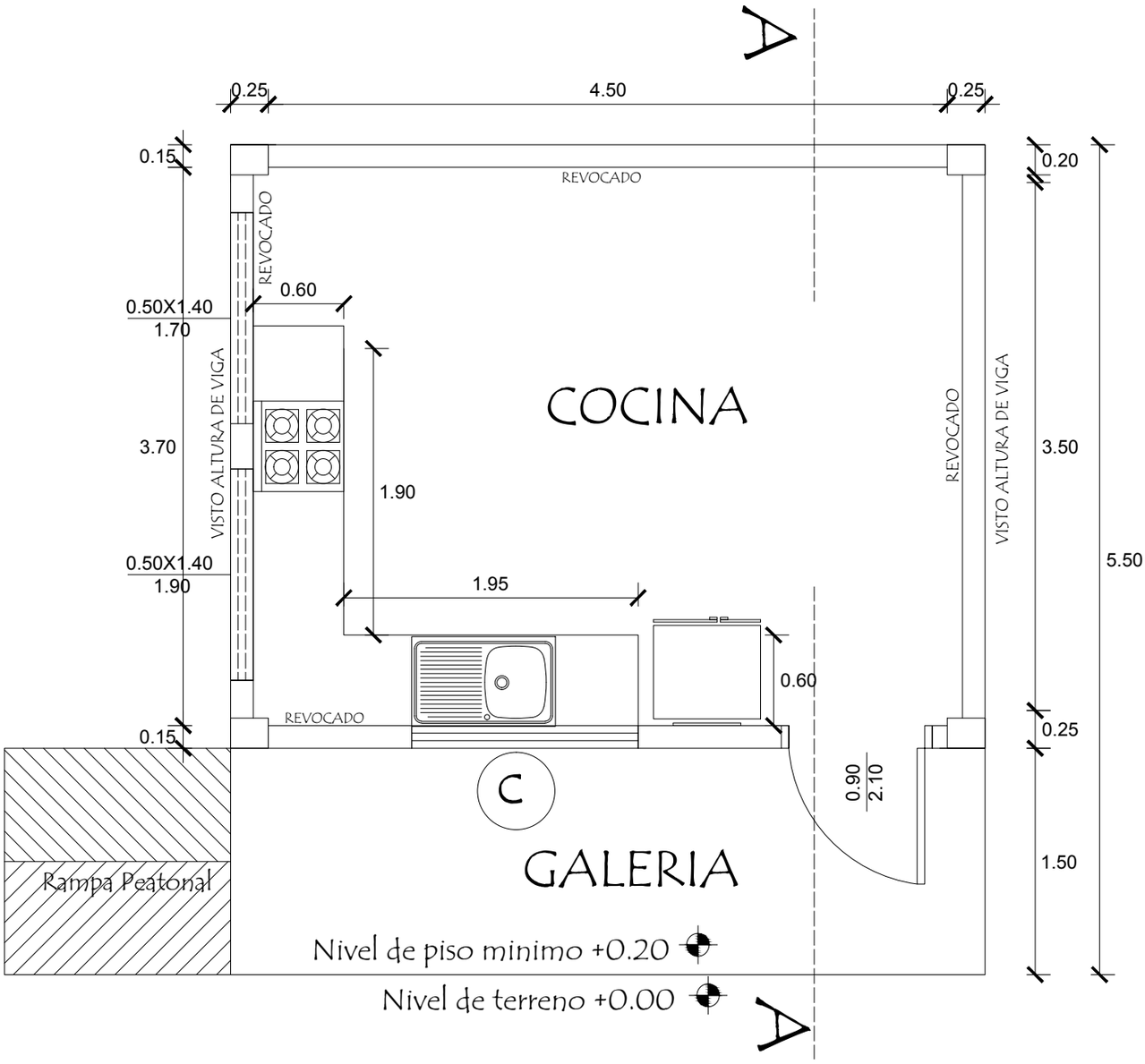

PLANTA CONSTRUCTIVA
ESC _____1/50

PROYECTO DE CONSTRUCCIÓN DE UNA COCINA 4.00X5.00M DE LOSA DE HºAº EN PLANTA BAJA
CENTRO DE EDUCACION ESPECIAL Y REHABILITACION "VIRGEN DE LA PAZ" - APANI

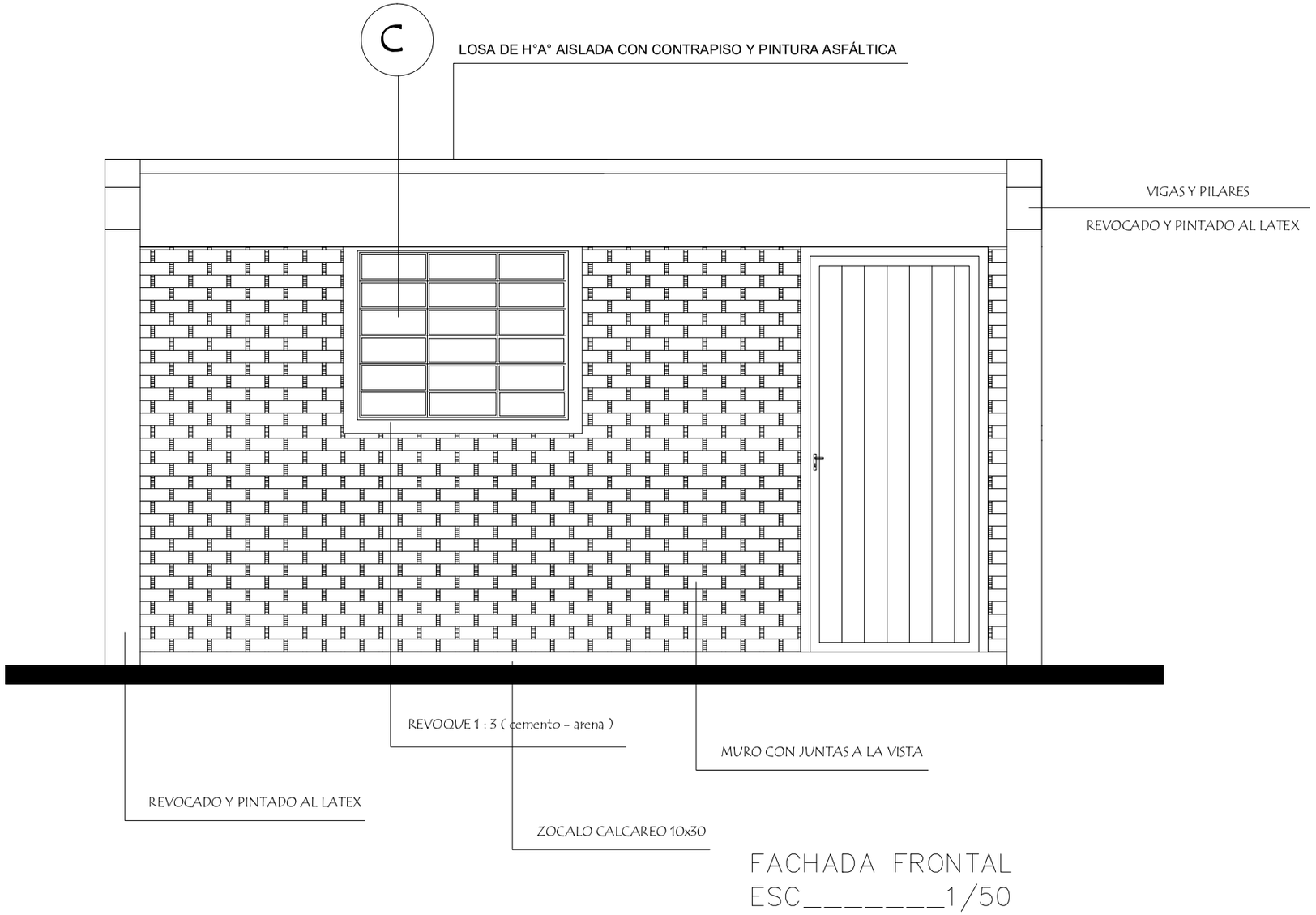

PROYECTO DE CONSTRUCCIÓN DE UNA COCINA 4.00X5.00M DE LOSA DE HºAº EN PLANTA BAJA
CENTRO DE EDUCACION ESPECIAL Y REHABILITACION "VIRGEN DE LA PAZ" - APANI

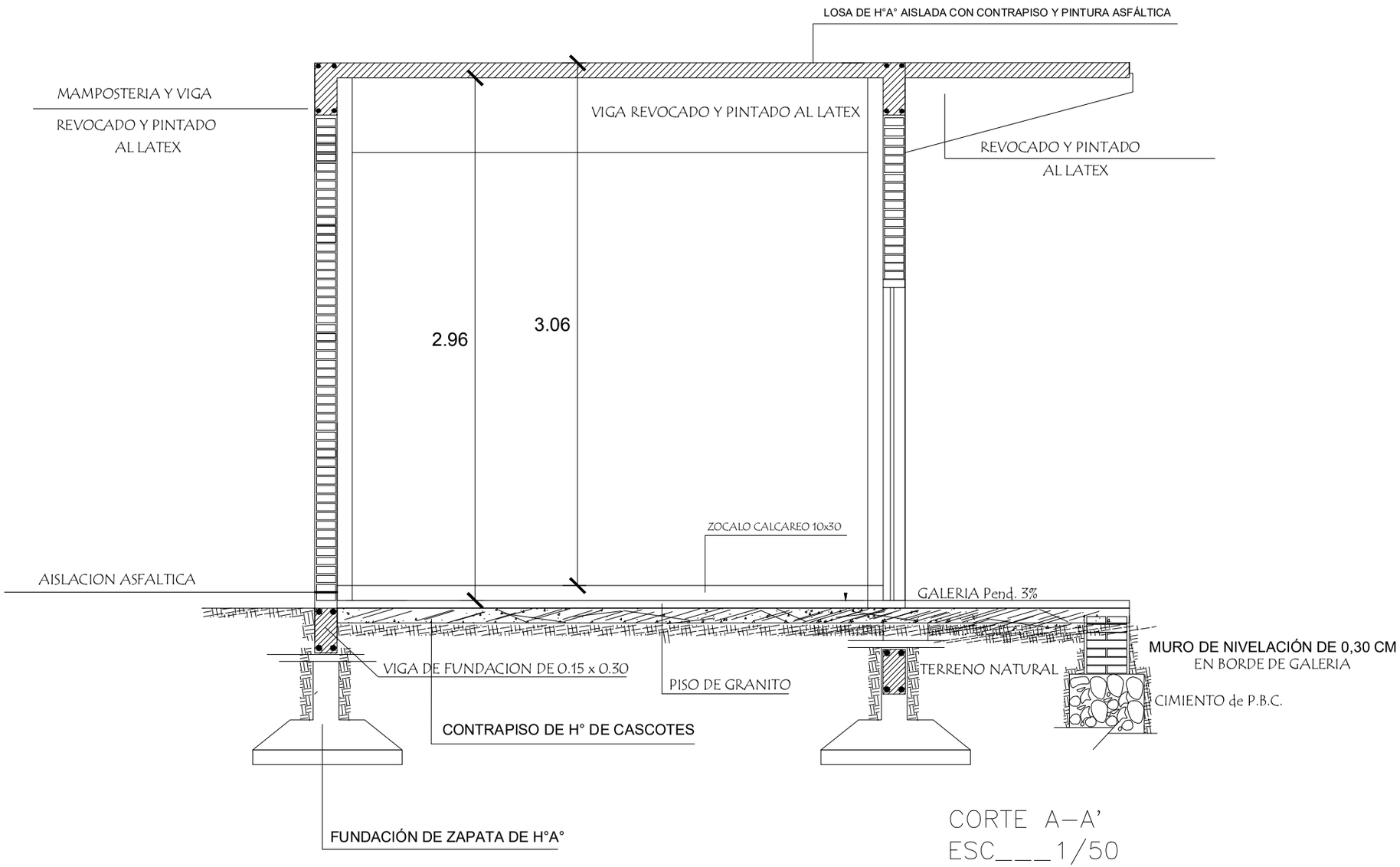

CORTE A–A'
ESC___1/50

PROYECTO DE CONSTRUCCIÓN DE UNA COCINA 4.00X5.00M DE LOSA DE HºAº EN PLANTA BAJA
CENTRO DE EDUCACION ESPECIAL Y REHABILITACION "VIRGEN DE LA PAZ" - APANI

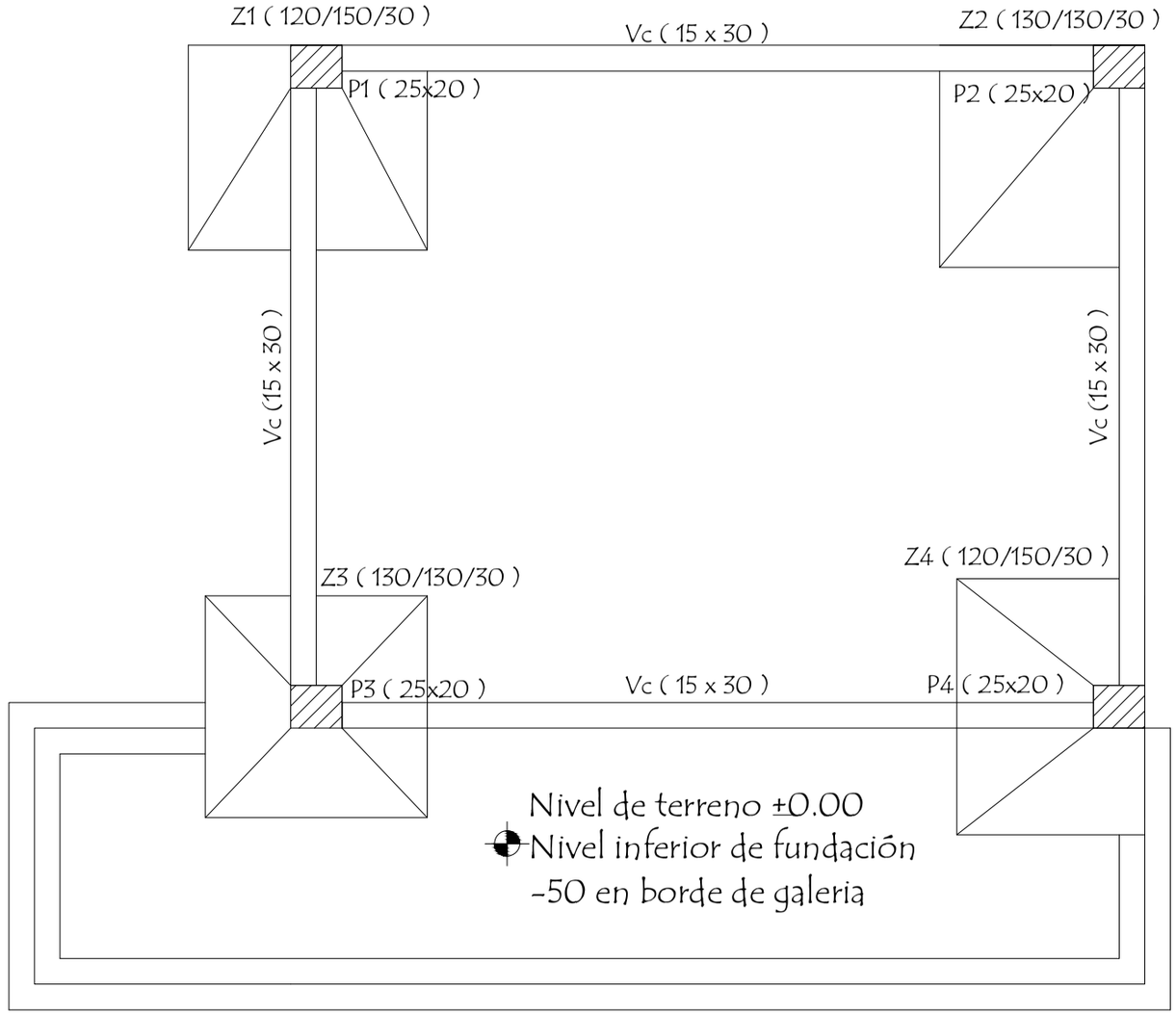

PLANTA DE FUNDACION

PROYECTO DE CONSTRUCCIÓN DE UNA COCINA 4.00X5.00M DE LOSA DE HºAº EN PLANTA BAJA
CENTRO DE EDUCACION ESPECIAL Y REHABILITACION "VIRGEN DE LA PAZ" - APANI

DETALLE DE ZAPATA - 130 /130/30 (Z1.)

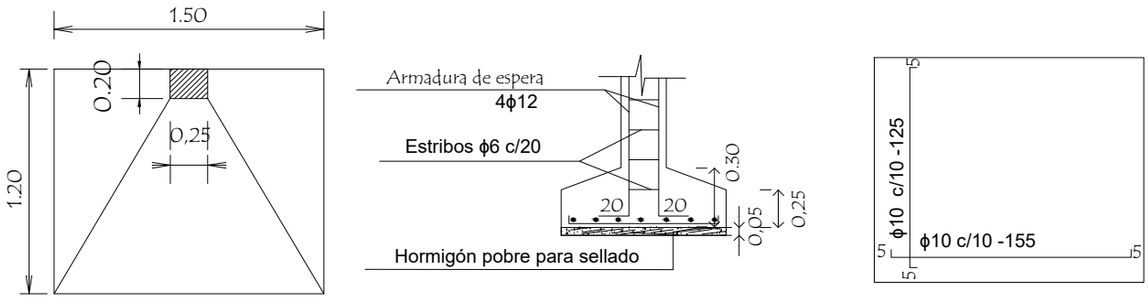

DETALLE DE ZAPATA - 130 /130/30 (Z2.)

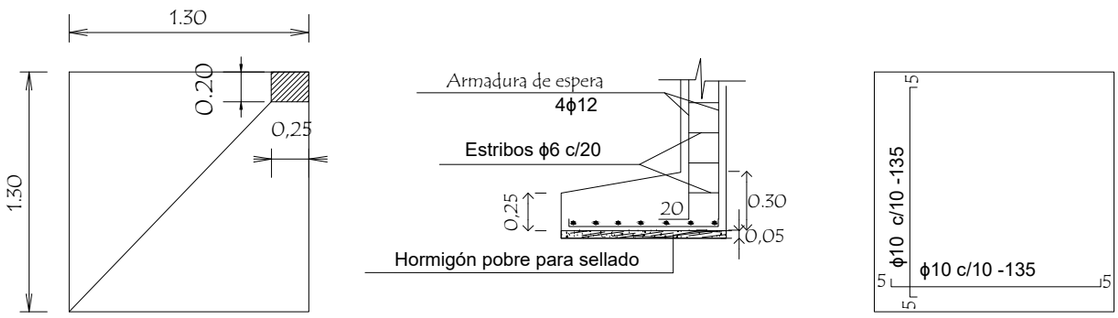

DETALLE DE ZAPATA - 130 /130/30 (Z3.)

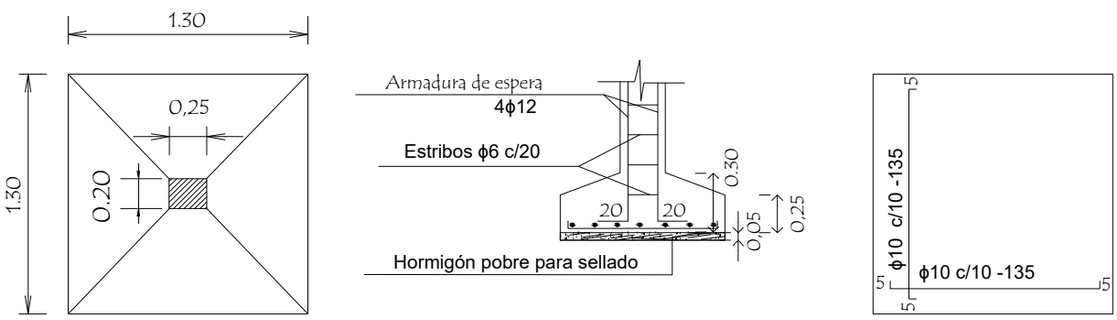

DETALLE DE ZAPATA - 120 /150/30 (Z4.)

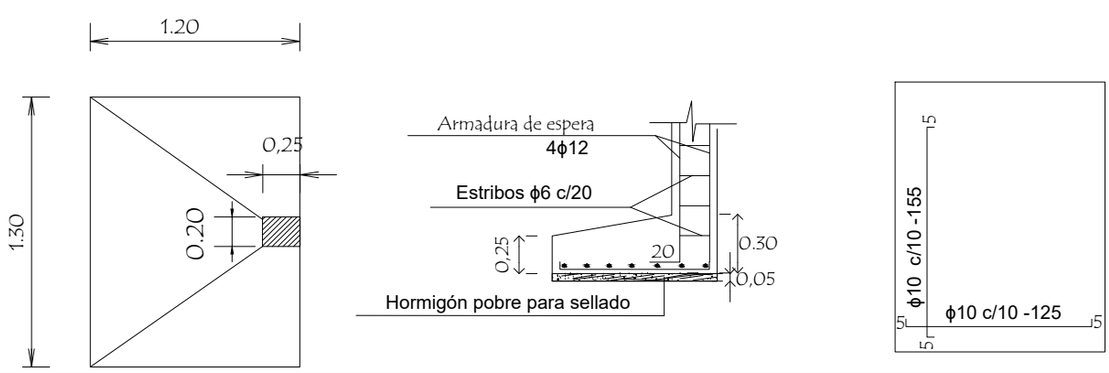

PROYECTO DE CONSTRUCCIÓN DE UNA COCINA 4.00X5.00M DE LOSA DE HºAº EN PLANTA BAJA
CENTRO DE EDUCACION ESPECIAL Y REHABILITACION "VIRGEN DE LA PAZ" - APANI

Viga Cadena (15 x 30)

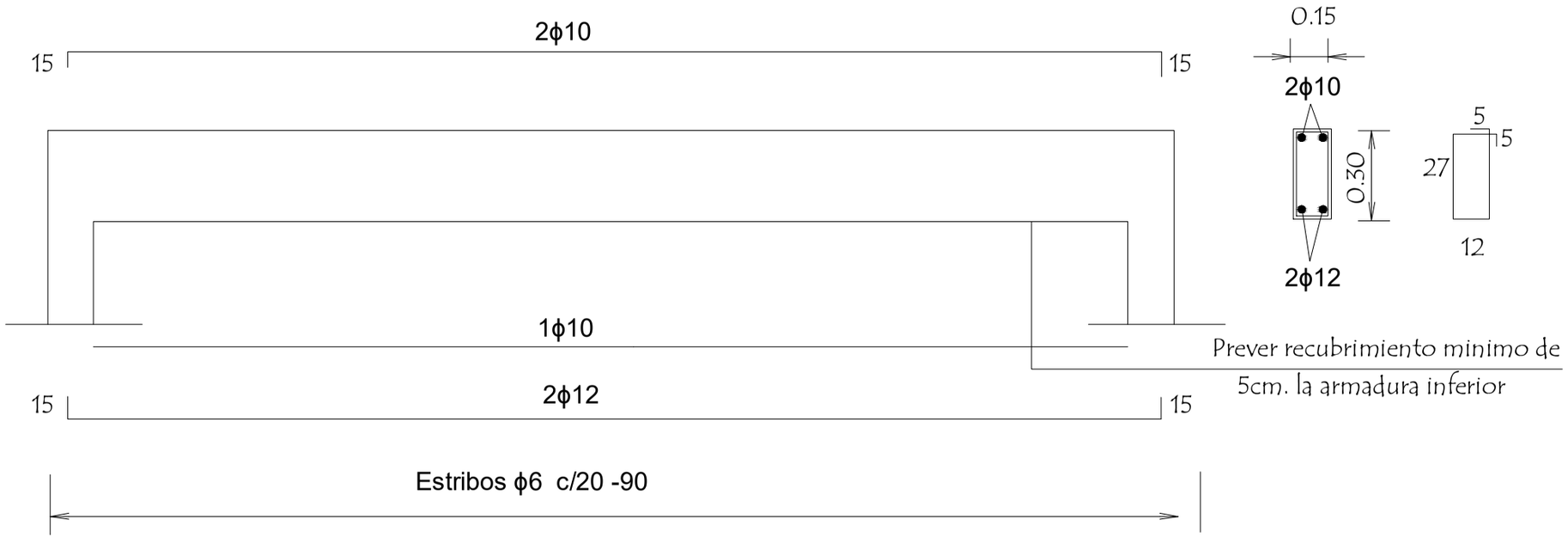

PROYECTO DE CONSTRUCCIÓN DE UNA COCINA 4.00X5.00M DE LOSA DE HºAº EN PLANTA BAJA
CENTRO DE EDUCACION ESPECIAL Y REHABILITACION "VIRGEN DE LA PAZ" - APANI

PLANTA DE ENCOFRADO

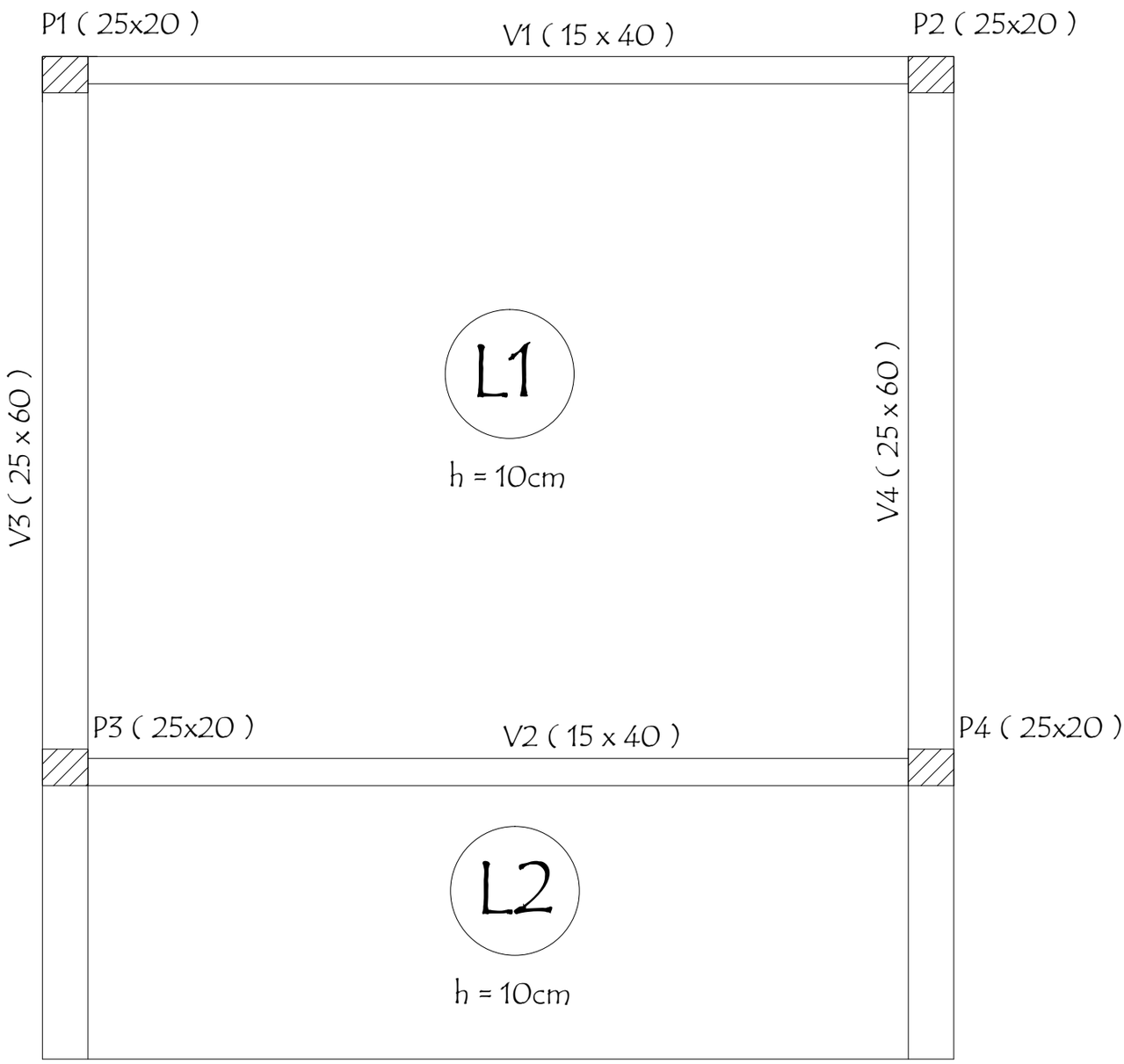

PROYECTO DE CONSTRUCCIÓN DE UNA COCINA 4.00X5.00M DE LOSA DE HºAº EN PLANTA BAJA
CENTRO DE EDUCACION ESPECIAL Y REHABILITACION "VIRGEN DE LA PAZ" - APANI

DET. PILAR

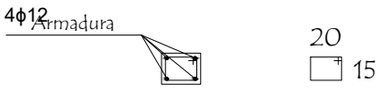

Estribos ϕ6 c/20 -80

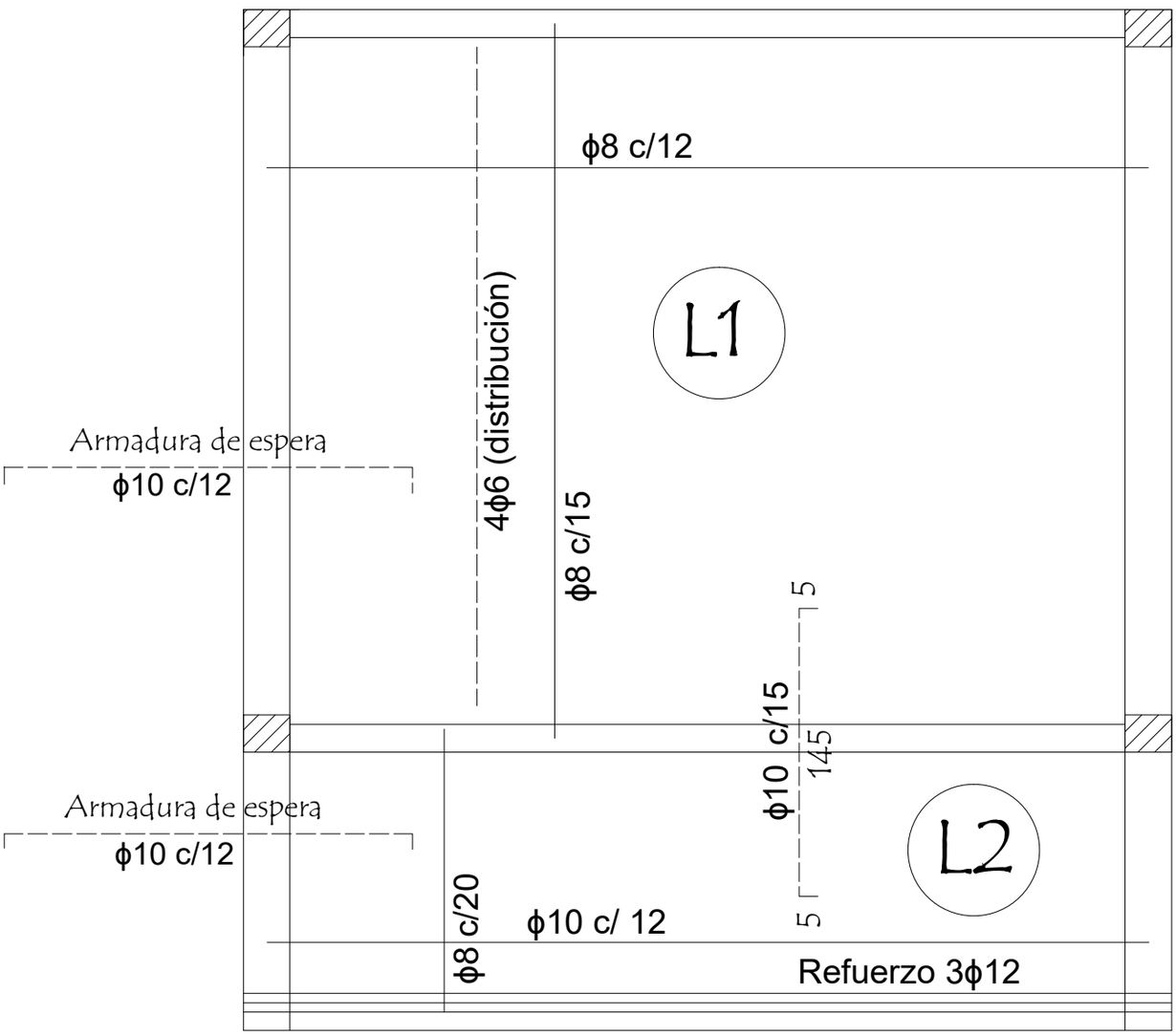

PROYECTO DE CONSTRUCCIÓN DE UNA COCINA 4.00X5.00M DE LOSA DE HºAº EN PLANTA BAJA
CENTRO DE EDUCACION ESPECIAL Y REHABILITACION "VIRGEN DE LA PAZ" - APANI

DETALLE DE VIGAS

Viga 5 (25 x 60)

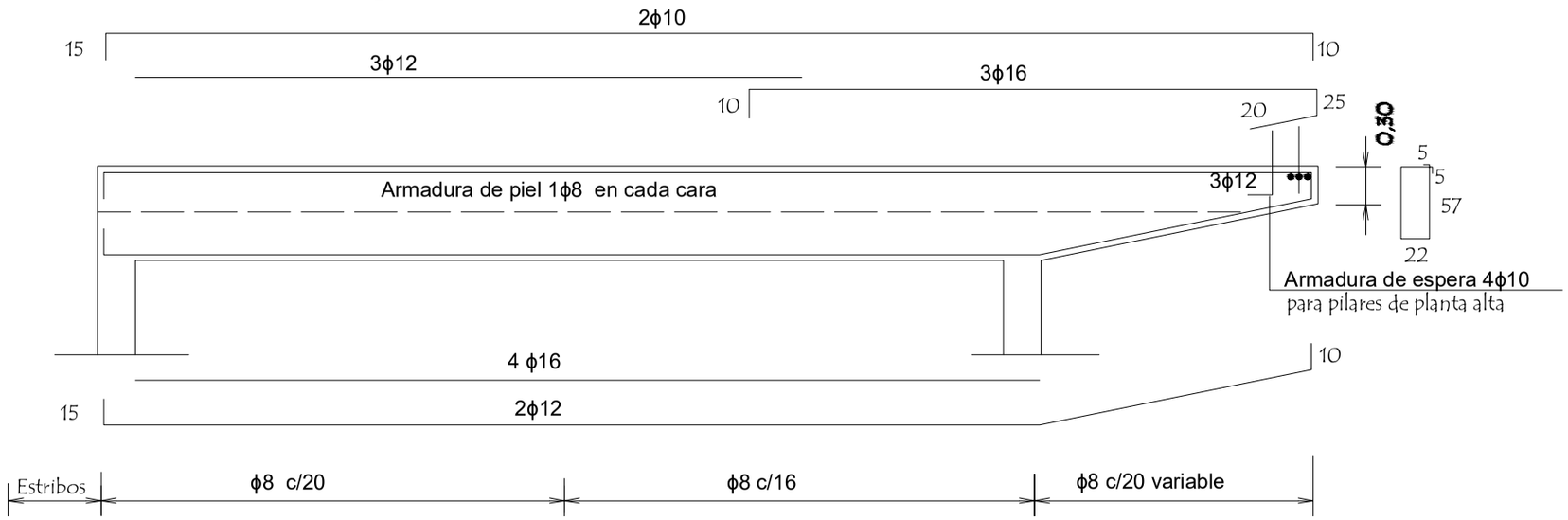

PROYECTO DE CONSTRUCCIÓN DE UNA COCINA 4.00X5.00M DE LOSA DE HºAº EN PLANTA BAJA
CENTRO DE EDUCACION ESPECIAL Y REHABILITACION "VIRGEN DE LA PAZ" - APANI

Viga 2 (15 x 40)

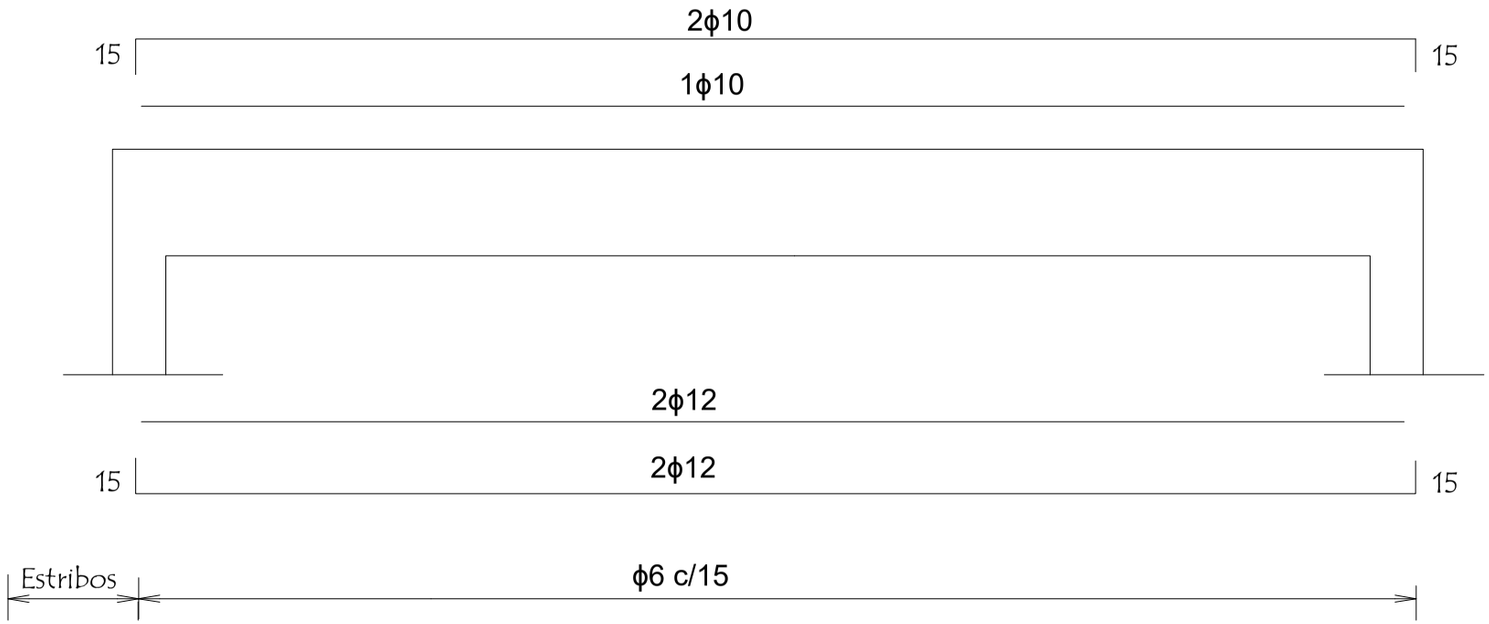

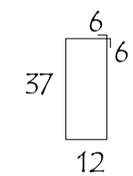

Estribos ϕ6-110

PROYECTO DE CONSTRUCCIÓN DE UNA COCINA 4.00X5.00M DE LOSA DE HºAº EN PLANTA BAJA
CENTRO DE EDUCACION ESPECIAL Y REHABILITACION "VIRGEN DE LA PAZ" - APANI

INSTALACION ELECTRICA

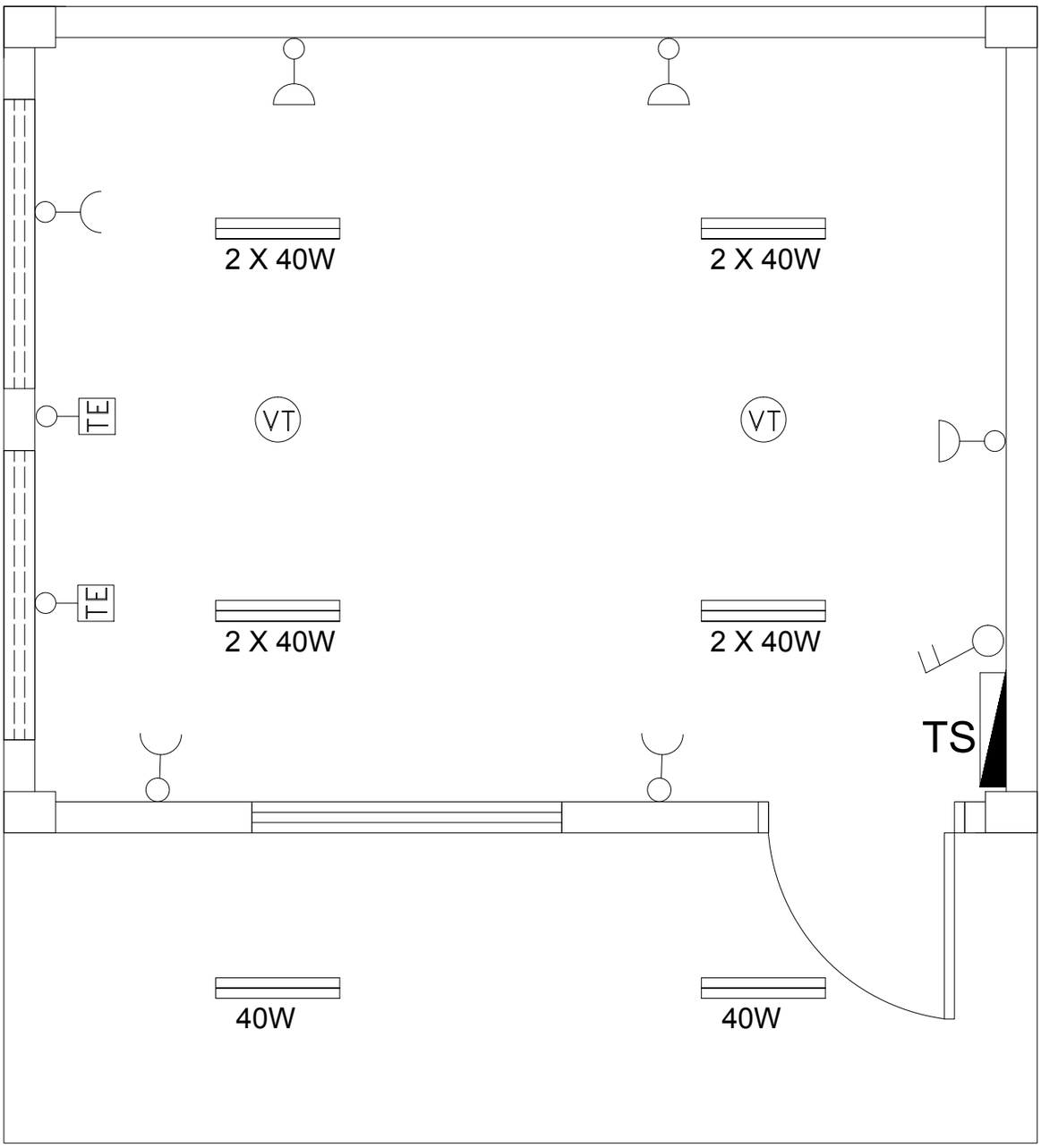

PROYECTO DE CONSTRUCCIÓN DE UNA COCINA 4.00X5.00M DE LOSA DE HºAº EN PLANTA BAJA
CENTRO DE EDUCACION ESPECIAL Y REHABILITACION "VIRGEN DE LA PAZ" - APANI

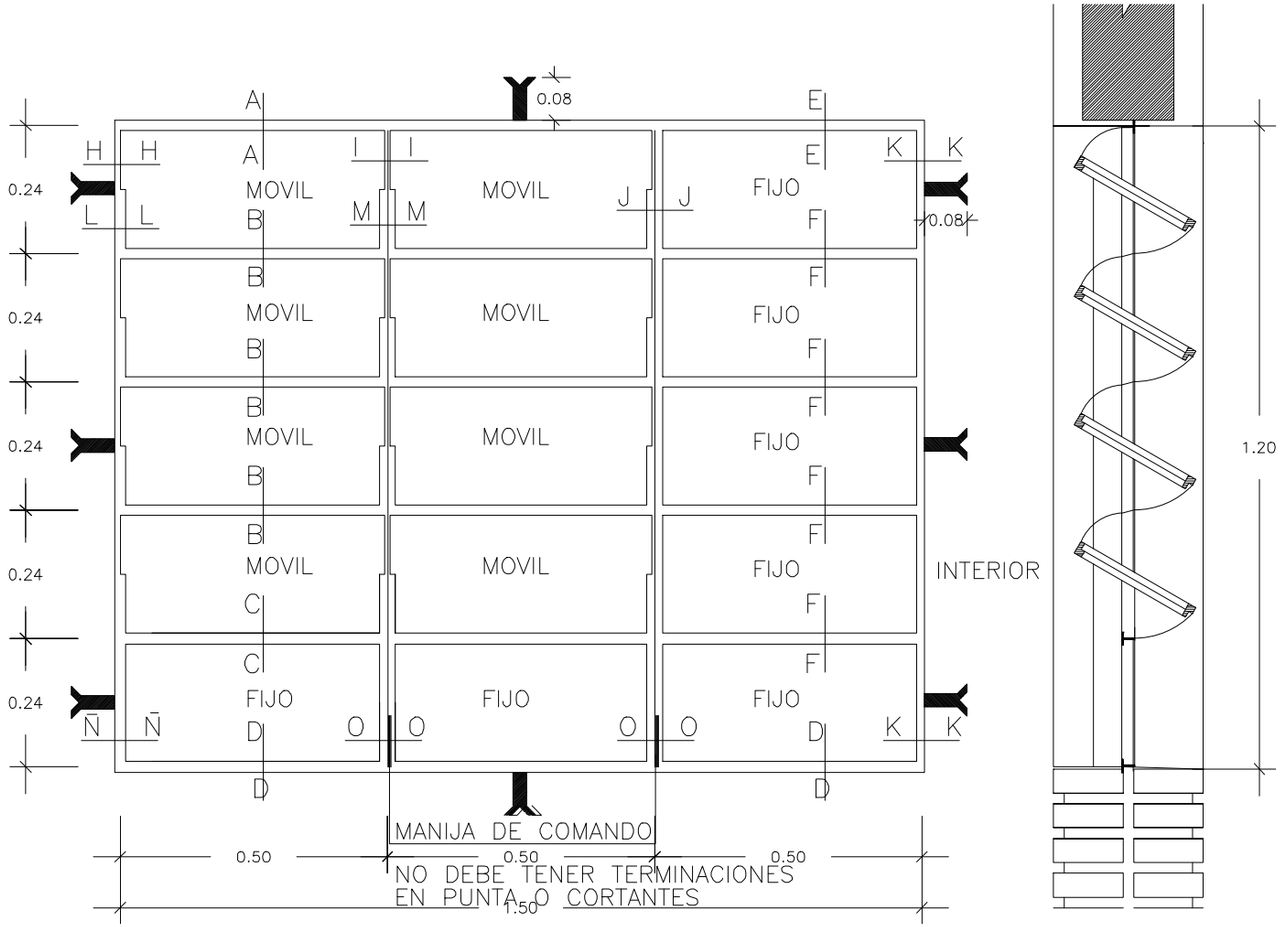

VENTANA BALANCIN TIPO c

PROYECTO DE CONSTRUCCIÓN DE UNA COCINA 4.00X5.00M DE LOSA DE HºAº EN PLANTA BAJA
CENTRO DE EDUCACION ESPECIAL Y REHABILITACION "VIRGEN DE LA PAZ" - APANI

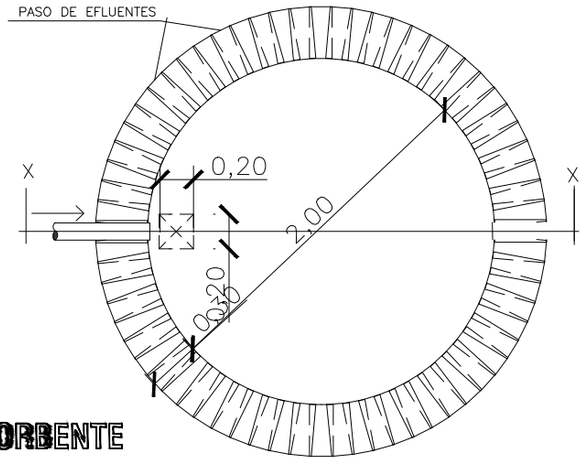

PLANTA
POZO ABSORBENTE

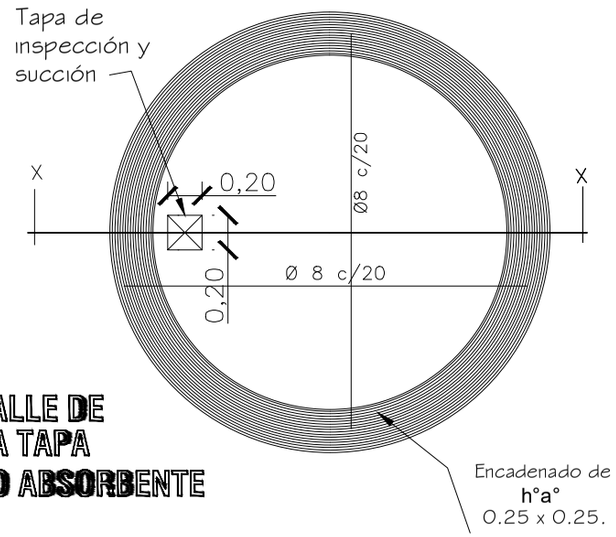

DETALLE DE LOSA TAPA
POZO ABSORBENTE

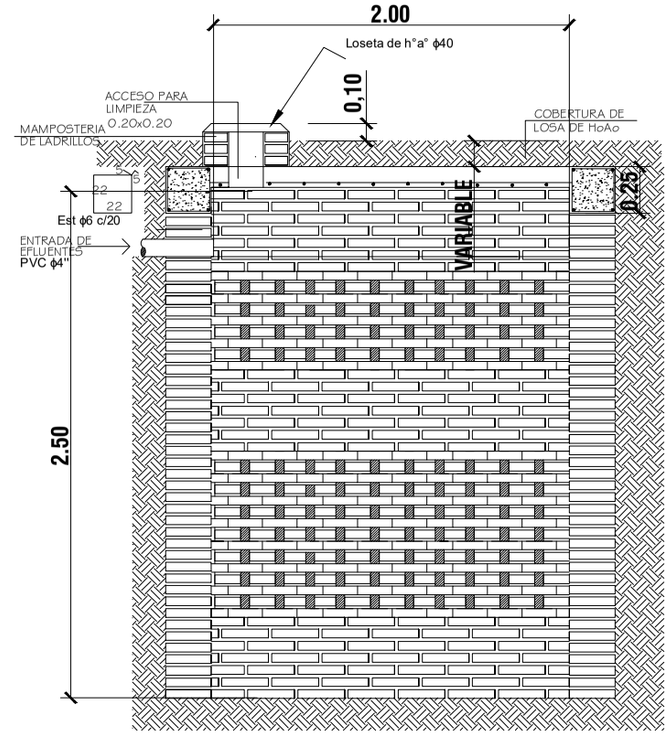

POZO ABSORBENTE
ESC. 1:20

CORTE X-X
ESC. 1:20

PROYECTO DE CONSTRUCCIÓN DE UNA COCINA 4.00X5.00M DE LOSA DE HºAº EN PLANTA BAJA
CENTRO DE EDUCACION ESPECIAL Y REHABILITACION "VIRGEN DE LA PAZ" - APANI

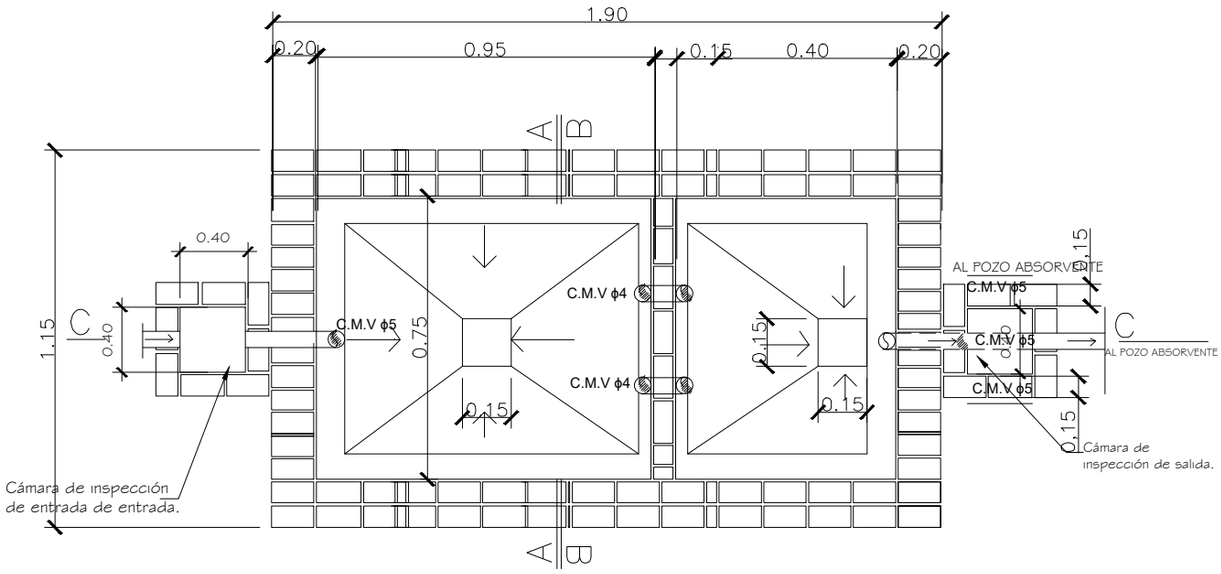

PLANTA CAMARA SEPTICA
Sin escala

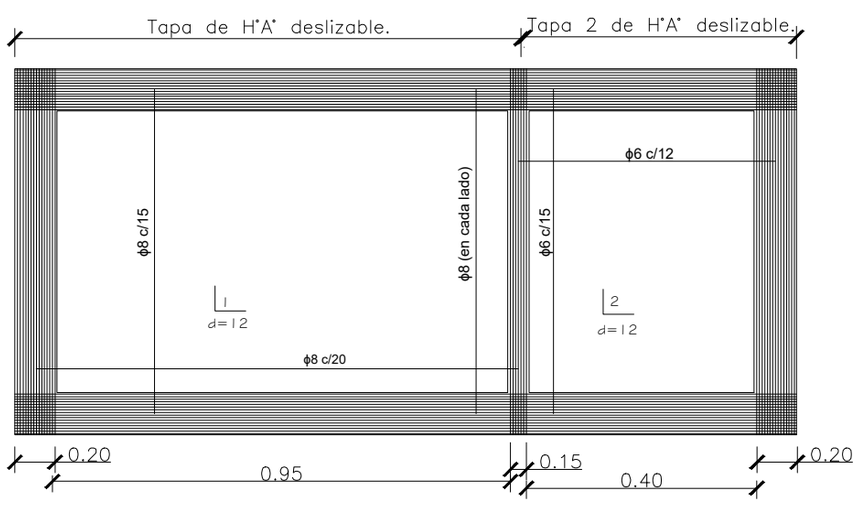

DETALLE DE LOSA TAPA CAMARA SEPTICA
Sin escala

PROYECTO DE CONSTRUCCIÓN DE UNA COCINA 4.00X5.00M DE LOSA DE HºAº EN PLANTA BAJA
CENTRO DE EDUCACION ESPECIAL Y REHABILITACION "VIRGEN DE LA PAZ" - APANI

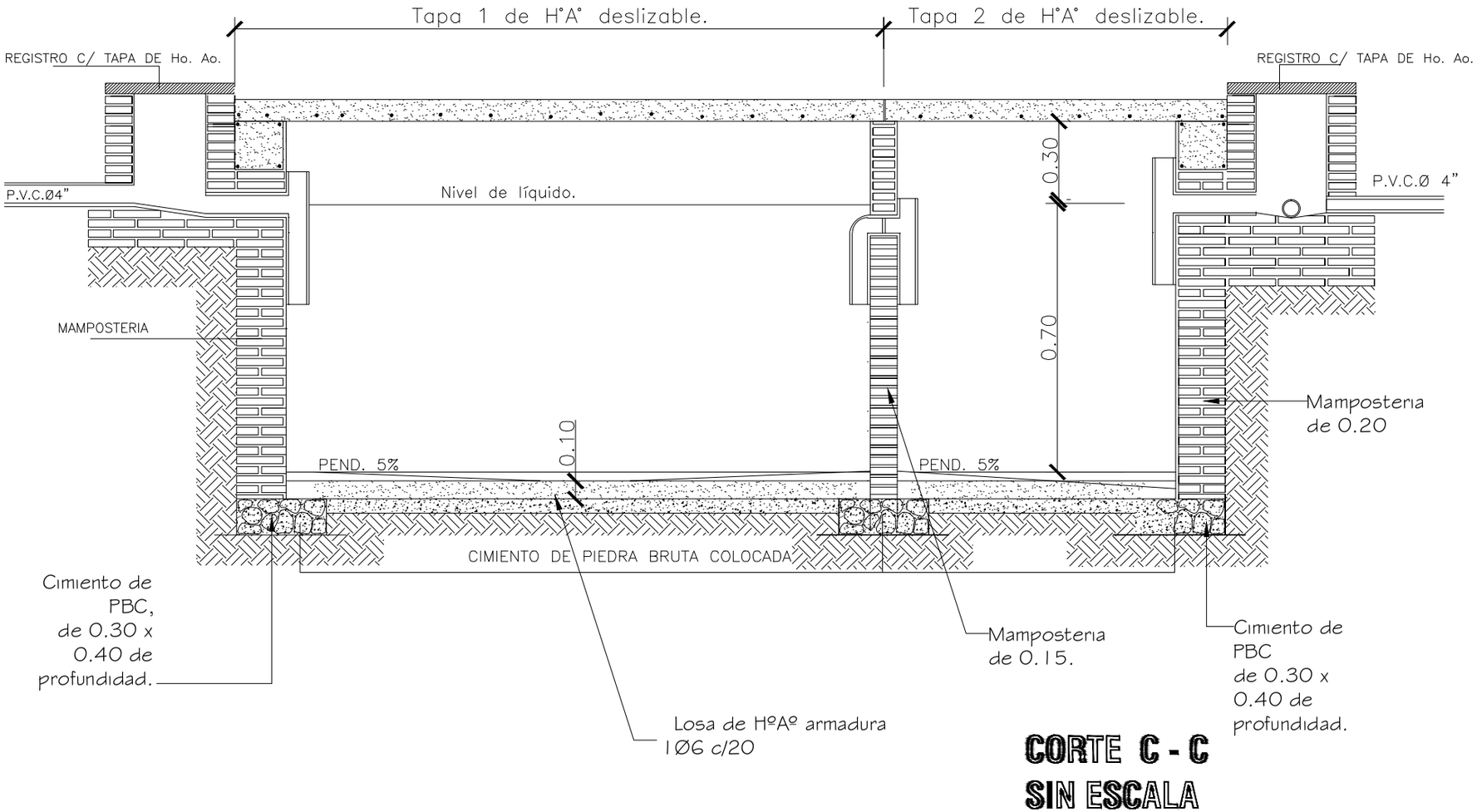

PROYECTO DE CONSTRUCCIÓN DE UNA COCINA 4.00X5.00M DE LOSA DE HºAº EN PLANTA BAJA
CENTRO DE EDUCACION ESPECIAL Y REHABILITACION "VIRGEN DE LA PAZ" - APANI