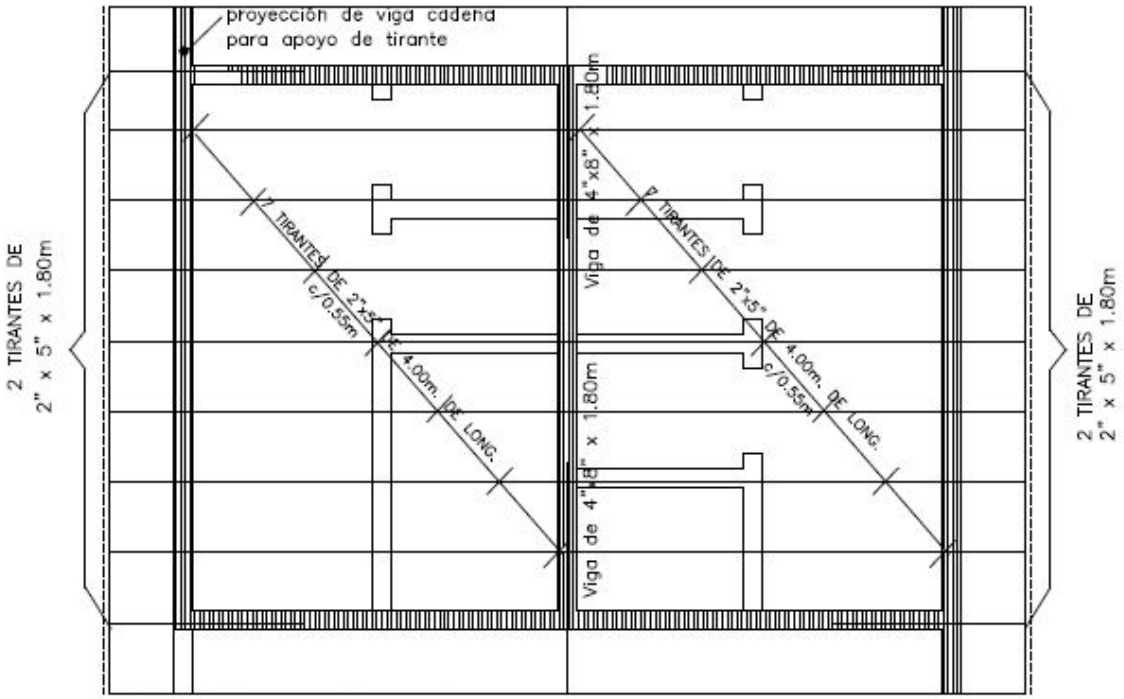

Planta de techo

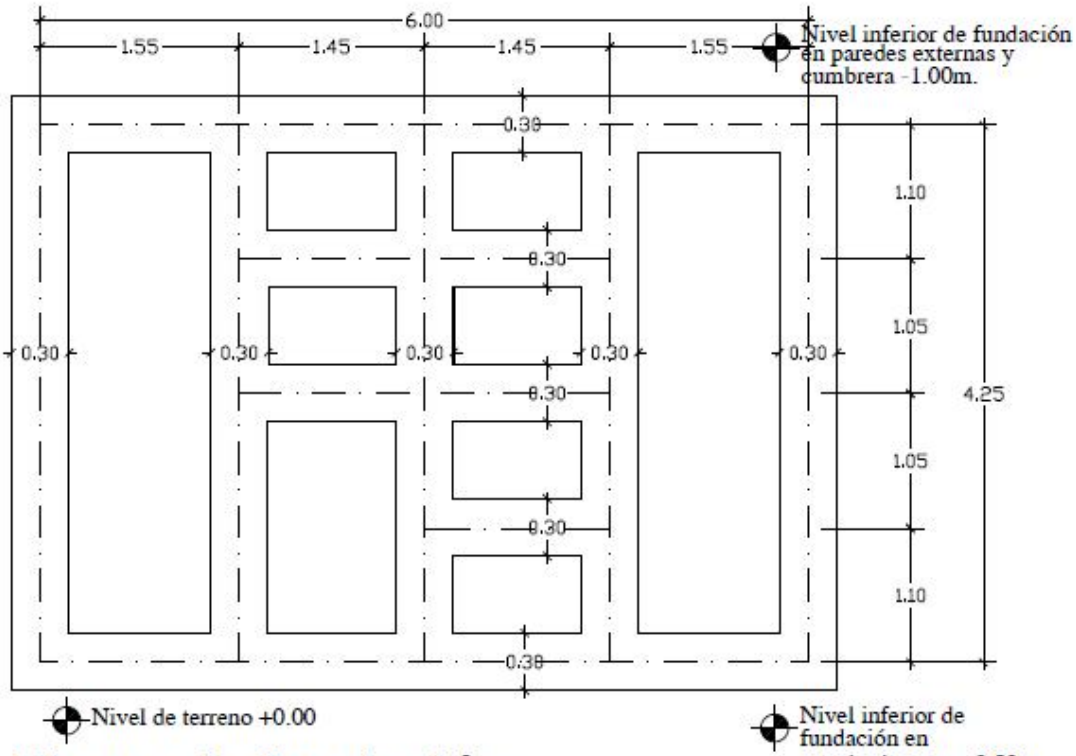

Planta de fundación

Planta Instalación Agua corriente

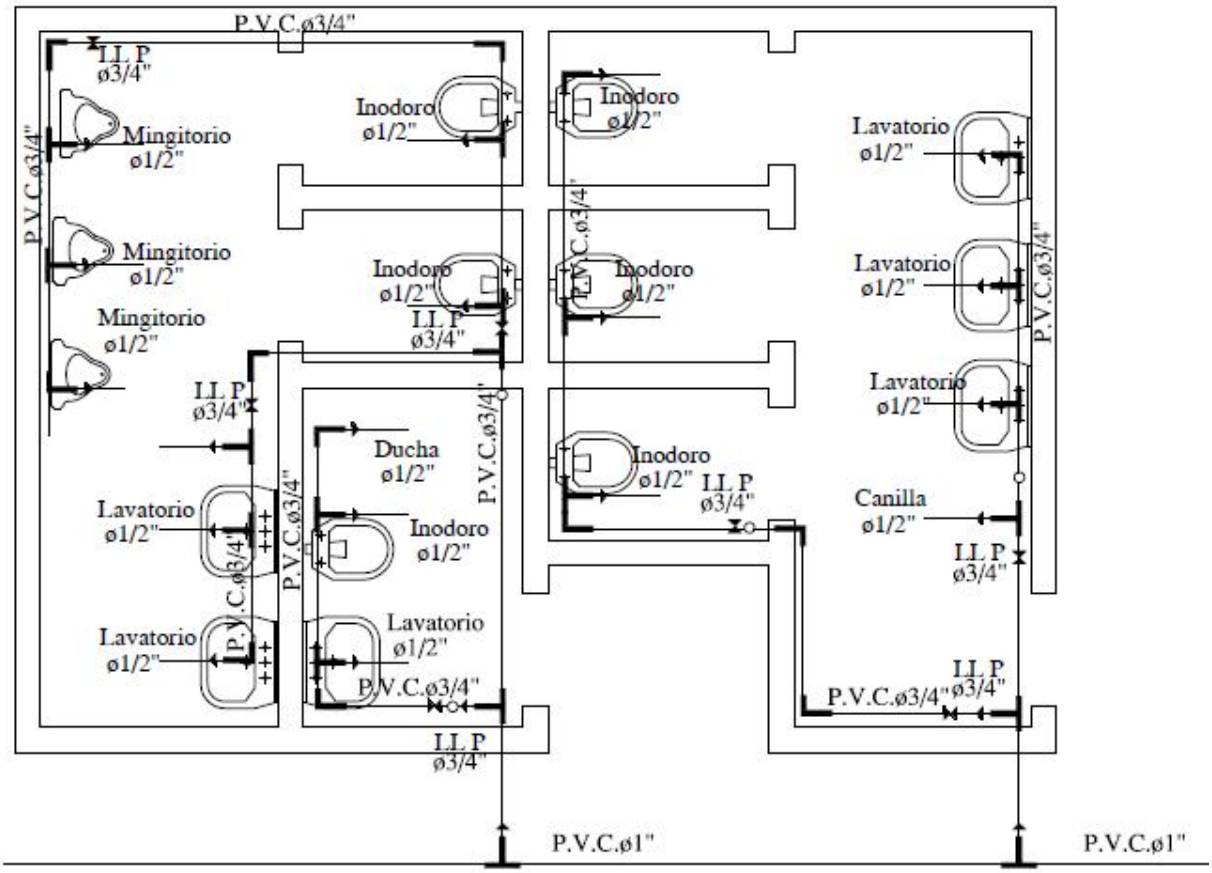

Para cada cisterna de los inodoros se debera colocar una llave de paso

Axonometría

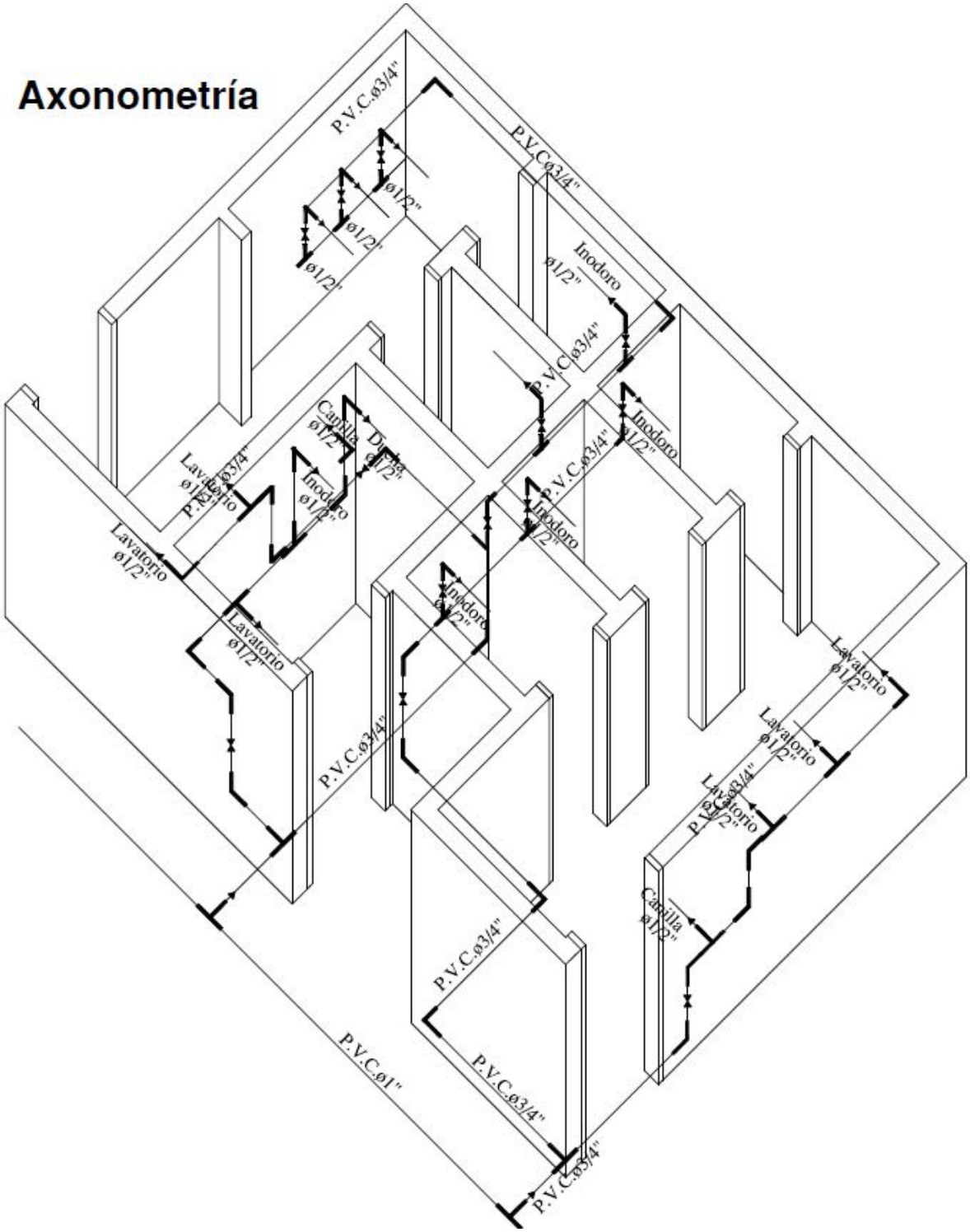

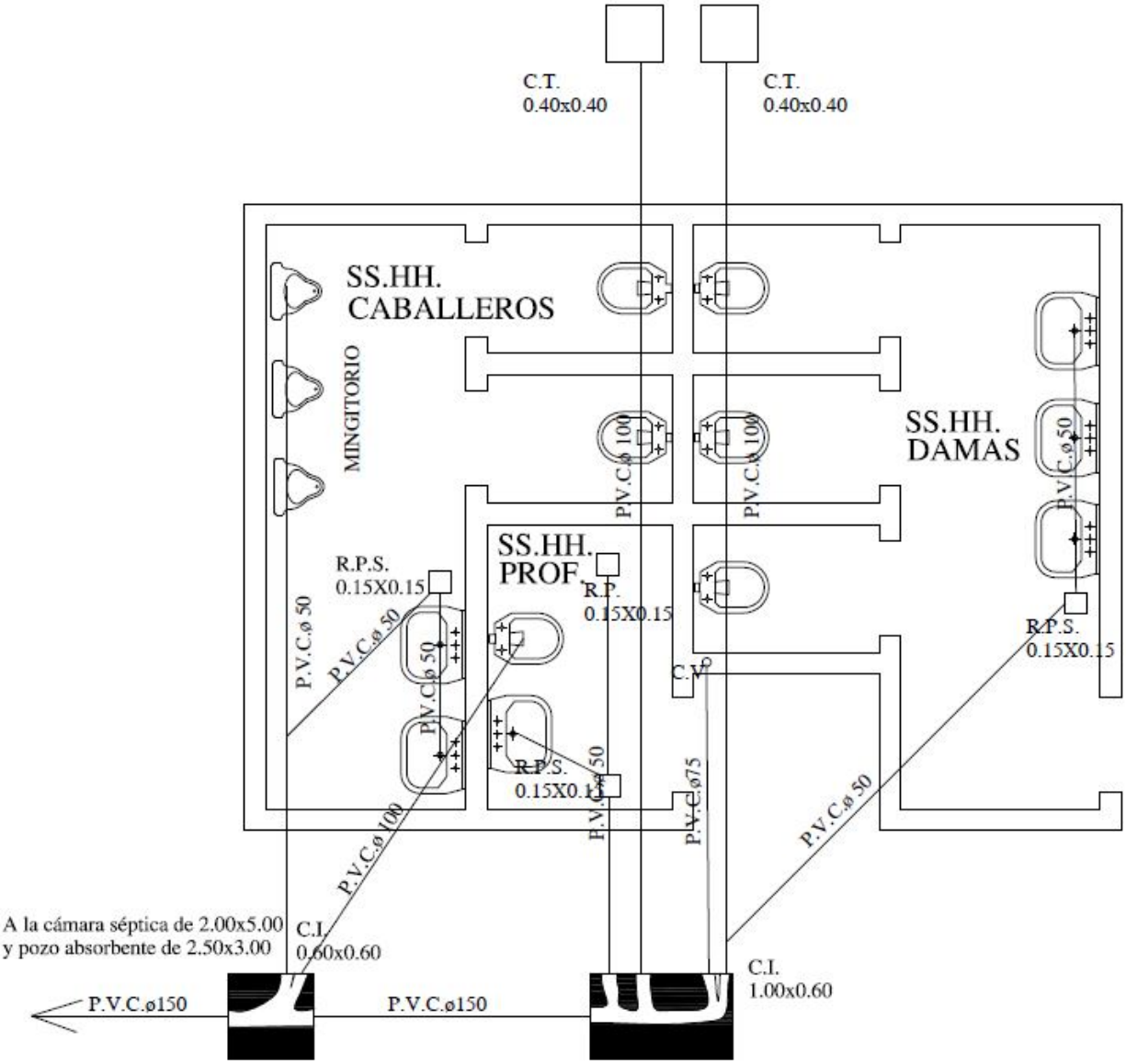

OBS.:

1. La pend. de las cañerías deberán ser del 0.5%
2. En caso de tener el S.S.H.H. en el lindero colocar la cámara tapada dentro del último box pegado al muro del lindero.

Planta Instalación Desagüe Cloacal

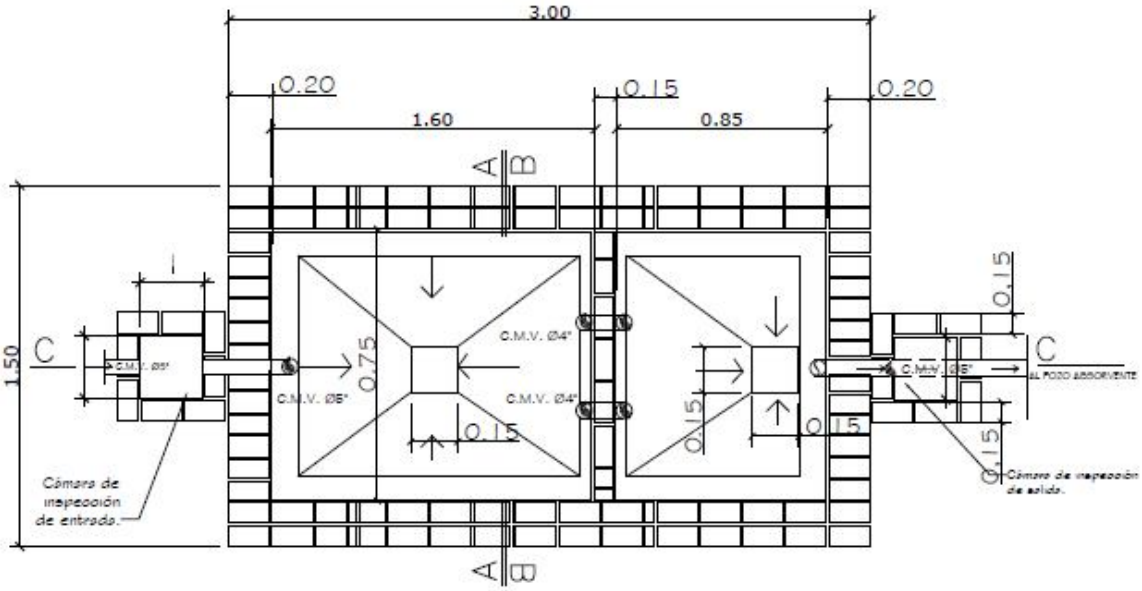

PLANTA CAMARA SEPTICA
Sin escala

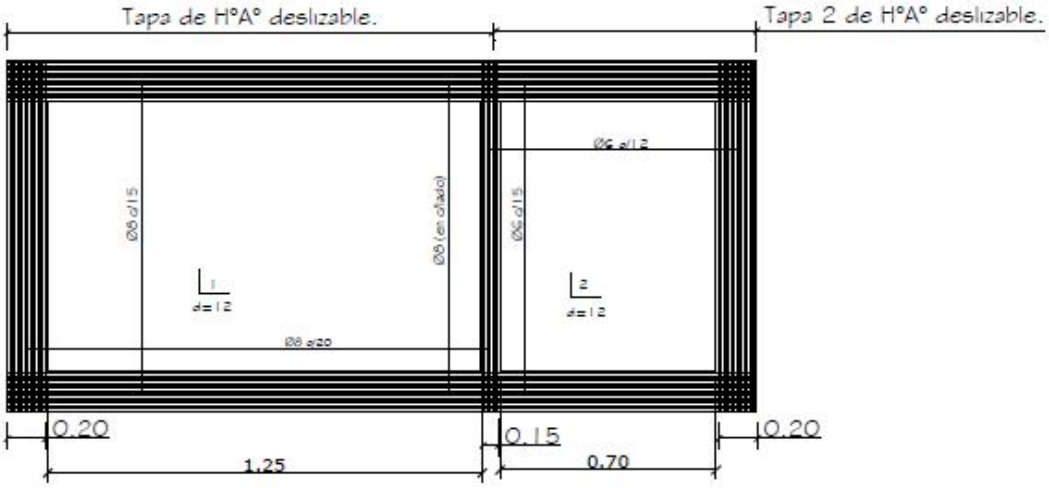

DETALLE DE LOSA TAPA CAMARA SEPTICA
Sin escala

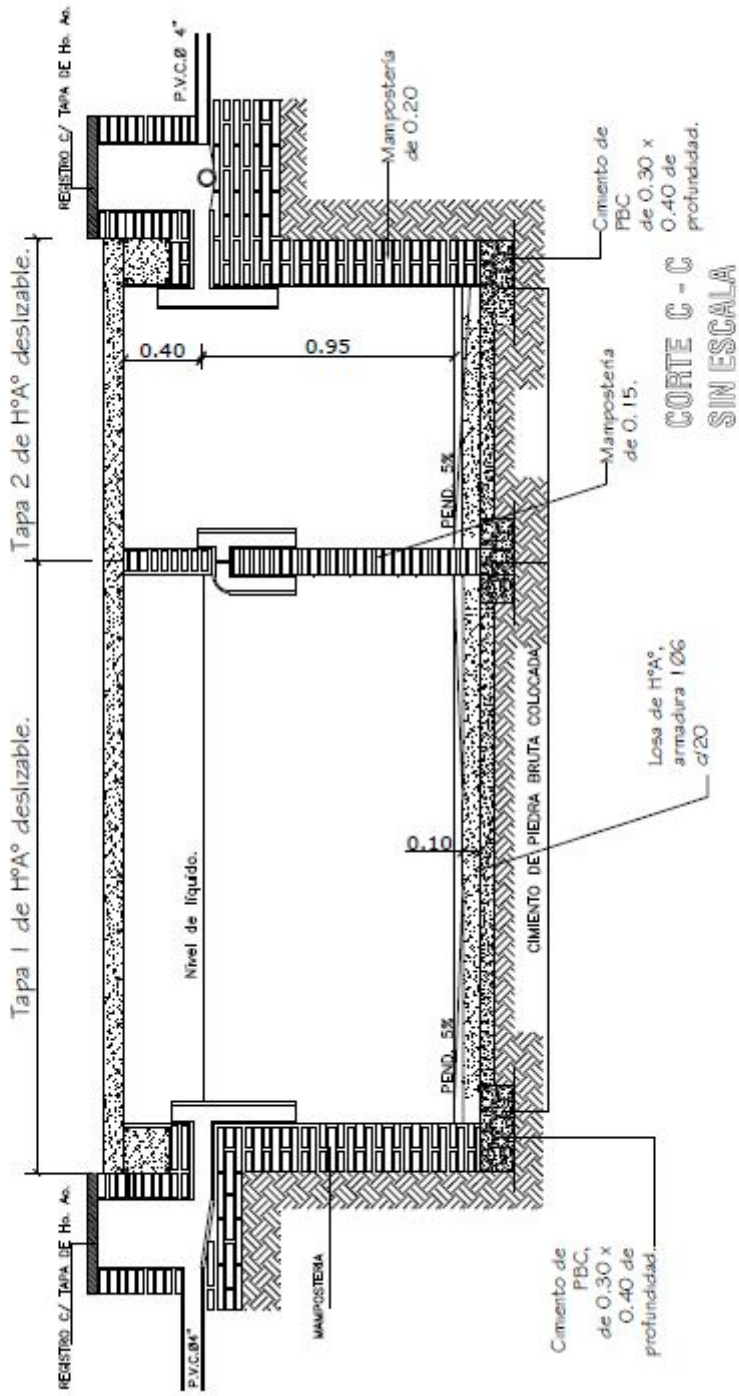
REGISTRO C/ TAPA DE Hº Aº.
P.V.C.Ø 4"
Mampostería de 0.20
Cimiento de PBC de 0.30 x 0.40 de profundidad.
Tapa 2 de HºAº deslizable.
0.40
0.95
Mampostería de 0.15.
CORTE C - C
SIN ESCALA
PEND. 5%
Tapa 1 de HºAº deslizable.
Nivel de líquido.
Losa de HºAº, armadura 1 Ø6 c/20
0.10
CIMIENTO DE PIEDRA BRUTA COLOCADA
PEND. 5%
REGISTRO C/ TAPA DE Hº Aº.
P.V.C.Ø4"
MAMPOSTERIA
Cimiento de PBC, de 0.30 x 0.40 de profundidad.

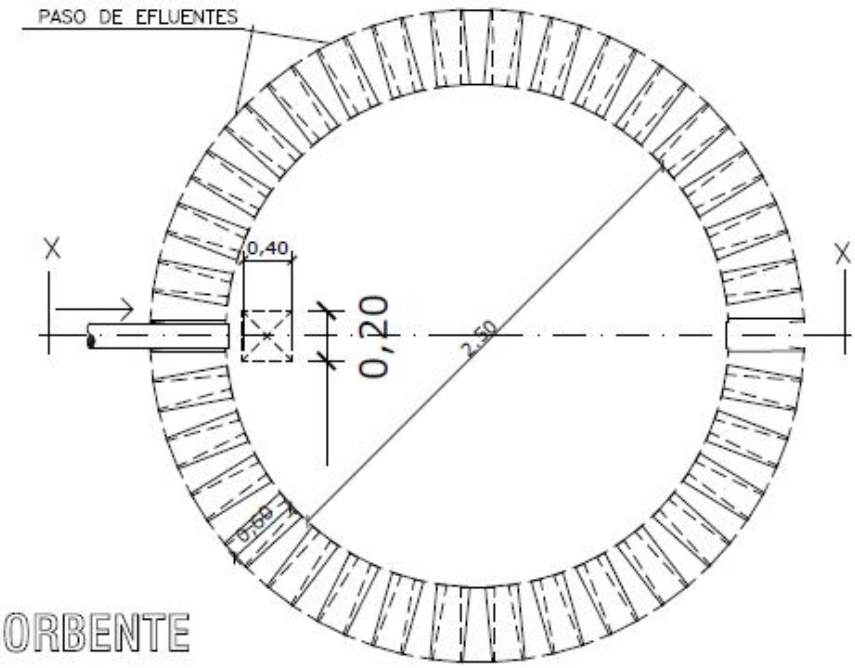

PLANTA
POZO ABSORBENTE

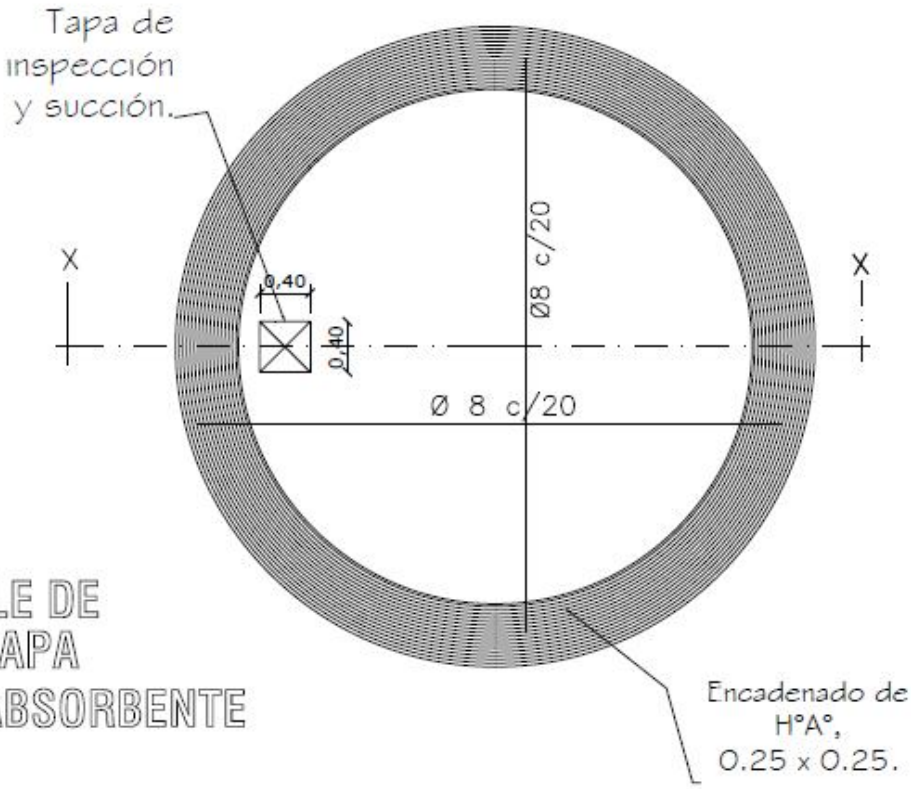

DETALLE DE
LOSA TAPA
POZO ABSORBENTE

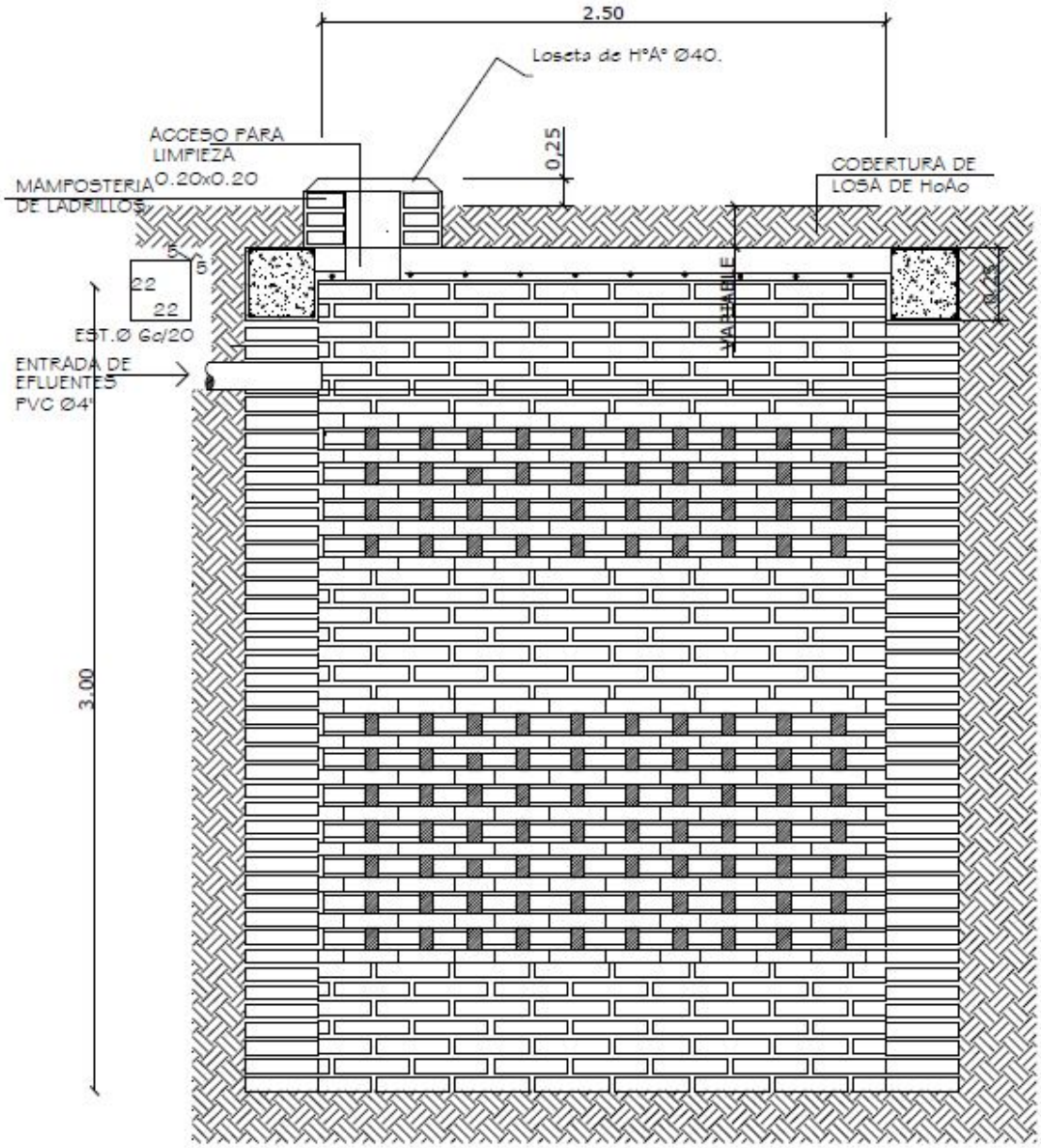

POZO ABSORBENTE

CORTE X-X

Planta y Esquema de Instalación Eléctrica

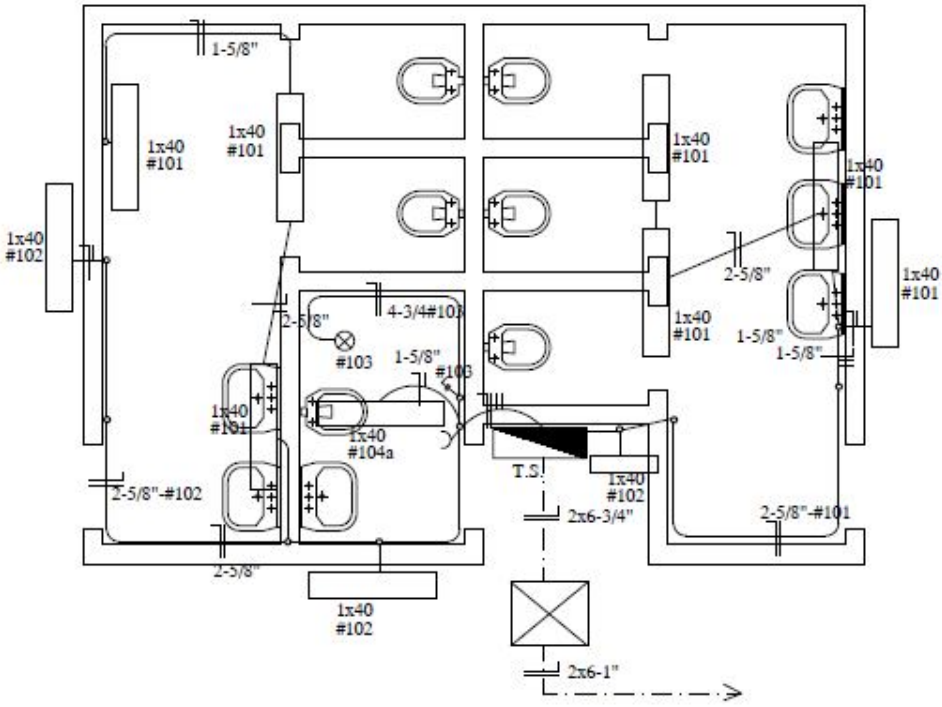

ESQUEMA DEL T.S.

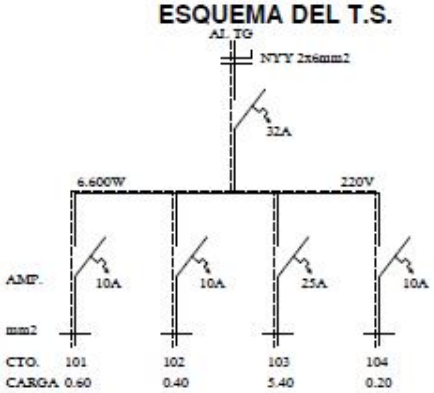

DETALLE DE CARGA T.S.

CTO.	Fluorescentes 1x40w	Tomas Watt	OTRAS CARGAS	TOTAL	
#101	6x100			600	
#102	4x100			400	
#103			5.400	5.400	
#104	1x100	1x100		200	
TOTAL					6.600 W