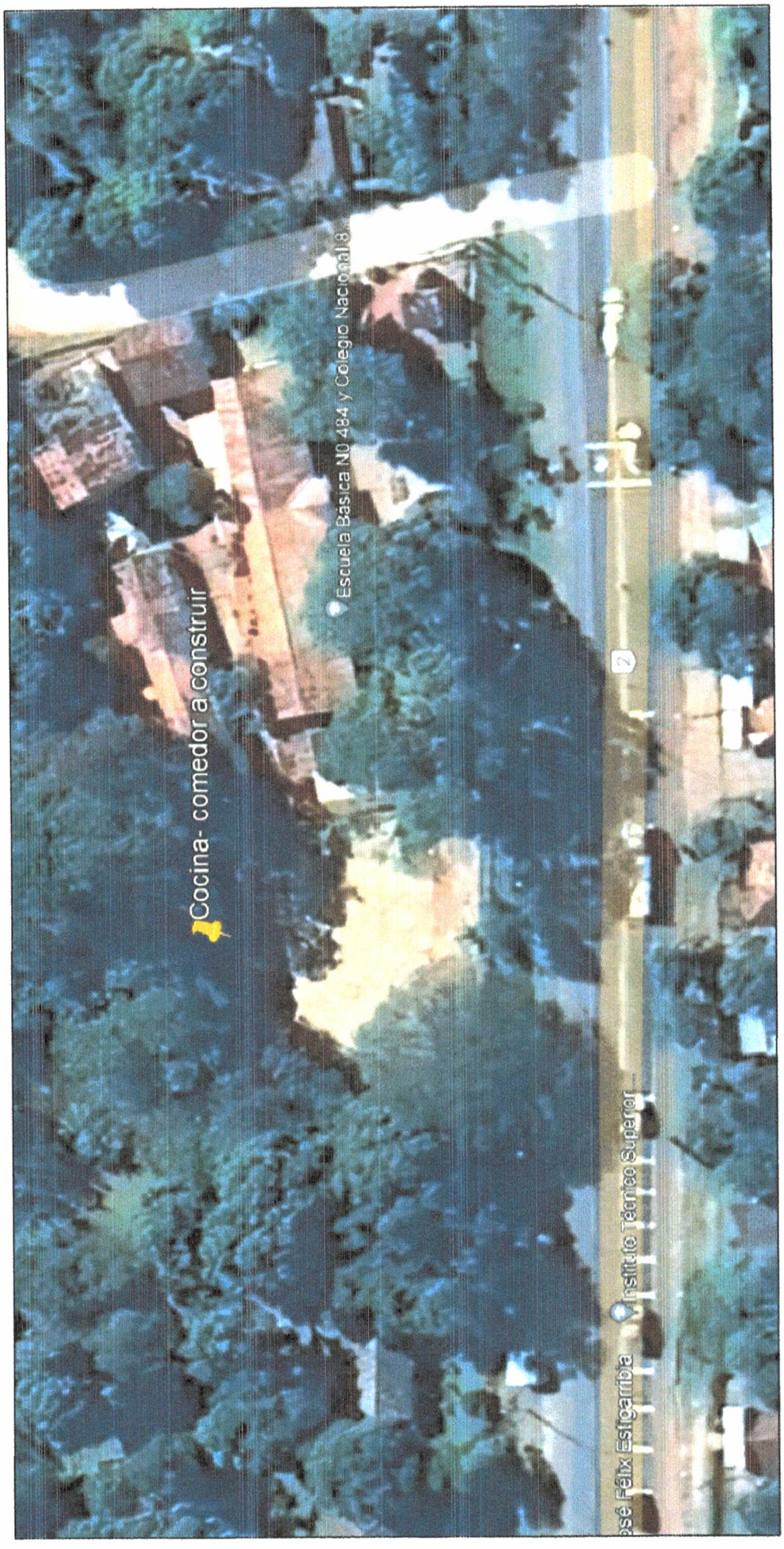

MUNICIPALIDAD DE CAACUPÉ
ASESORÍA DE INFRAESTRUCTURA

Arq. Analía V. González Arriola
Asesora de Infraestructura

OBRA:
BLOQUE DE COCINA-COMEDOR DE 10.90x8.60 m. - CON VIGAS Y TIRANTES DE H° A°

UBICACIÓN:
ESC. BAS. N° 484 "8 DE DICIEMBRE" - COMPAÑÍA POTRERO PO'I - CAACUPÉ

PROFESIONAL:
ASESORÍA DE INFRAESTRUCTURA - MUNICIPALIDAD DE CAACUPÉ

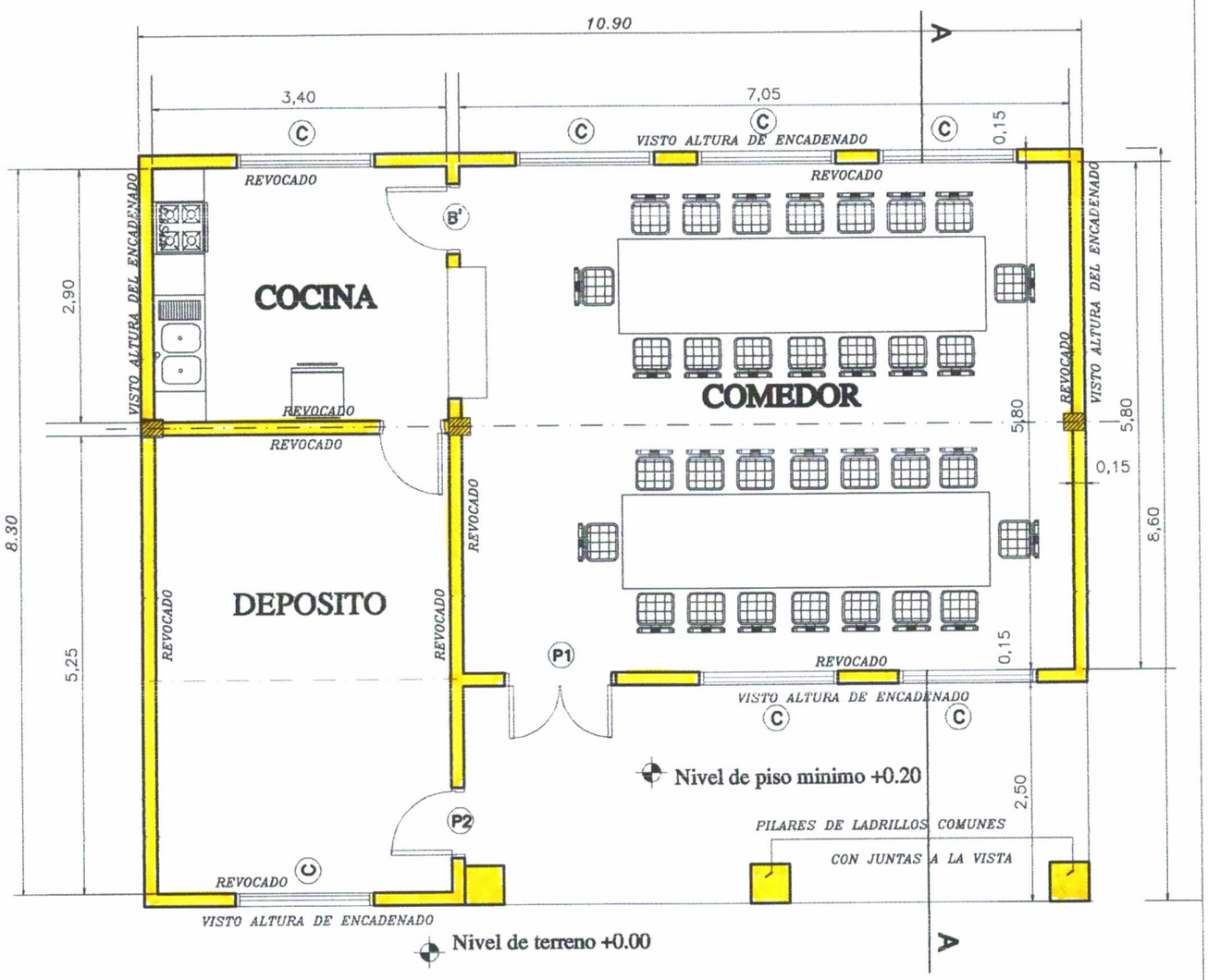

PLANTA ---------- ESC. 1/75

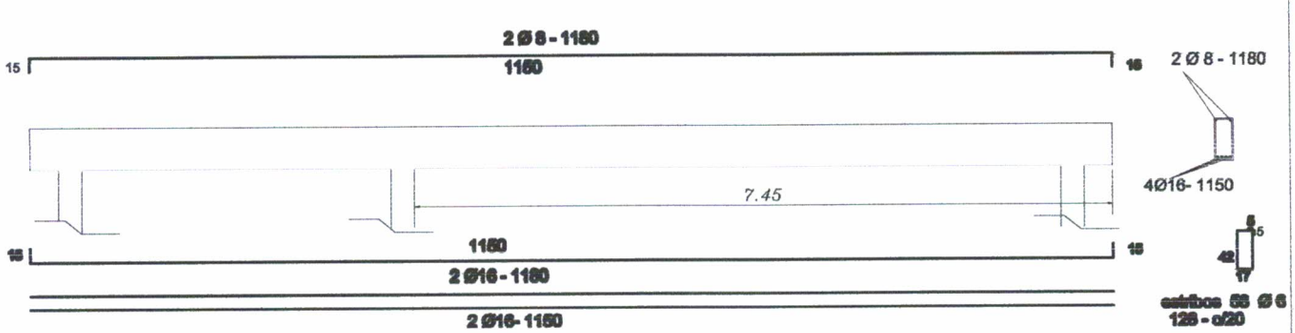

Viga de H°A° 0.20x0.45

MINISTERIO DE EDUCACION Y CULTURA

DIRECCIÓN DE INFRAESTRUCTURA

Proyecto	COMEDOR TIPO 1	Arq. Analia V. Gonzalez Arriola Asesora de Infraestructura
PLANTA ARQUITECTONICA	Esc. 1/75	1

MUNICIPALIDAD DE CLACUPÉ
ASESORÍA DE INFRAESTRUCTURA

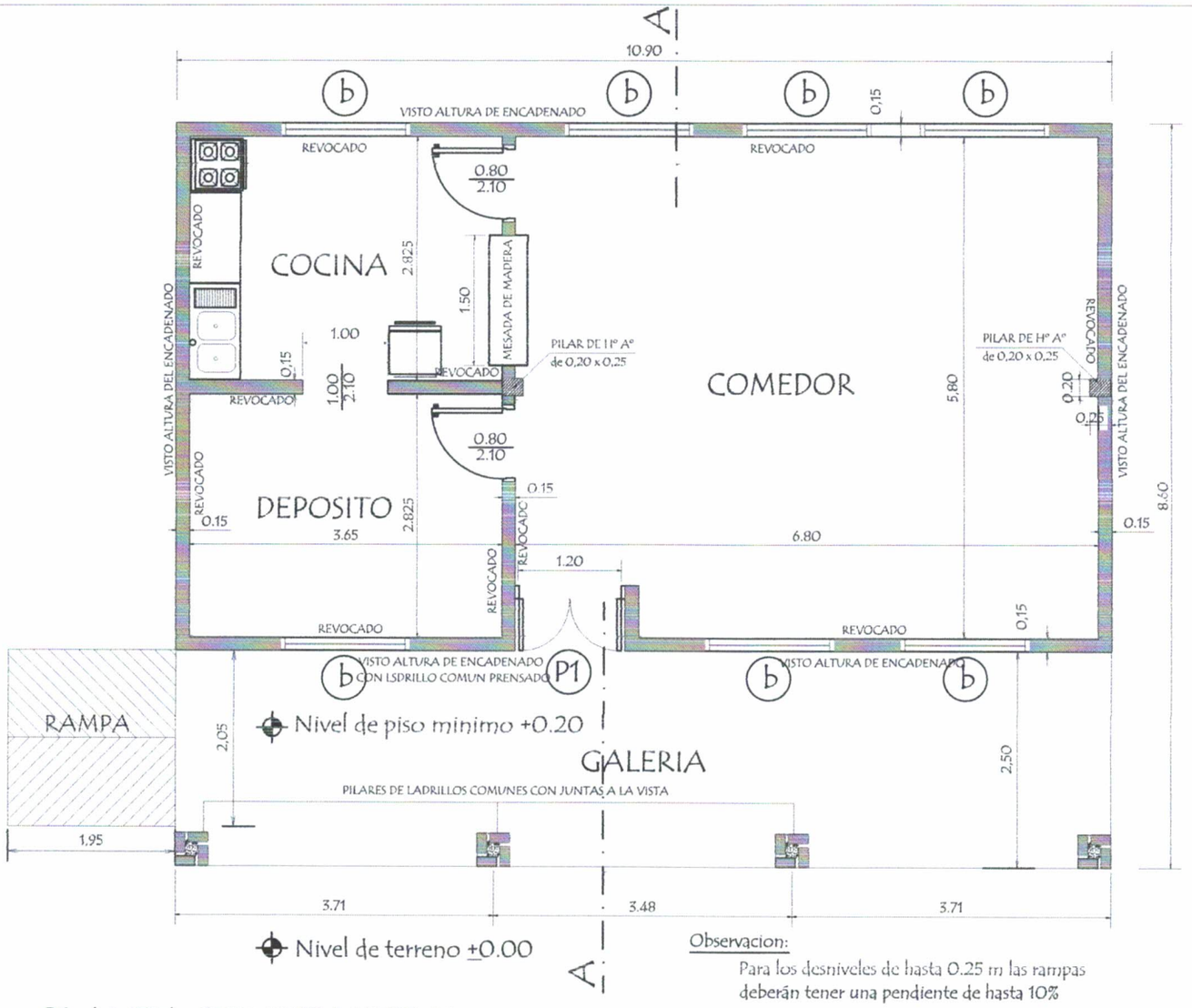

PLANTA CONSTRUCTIVA

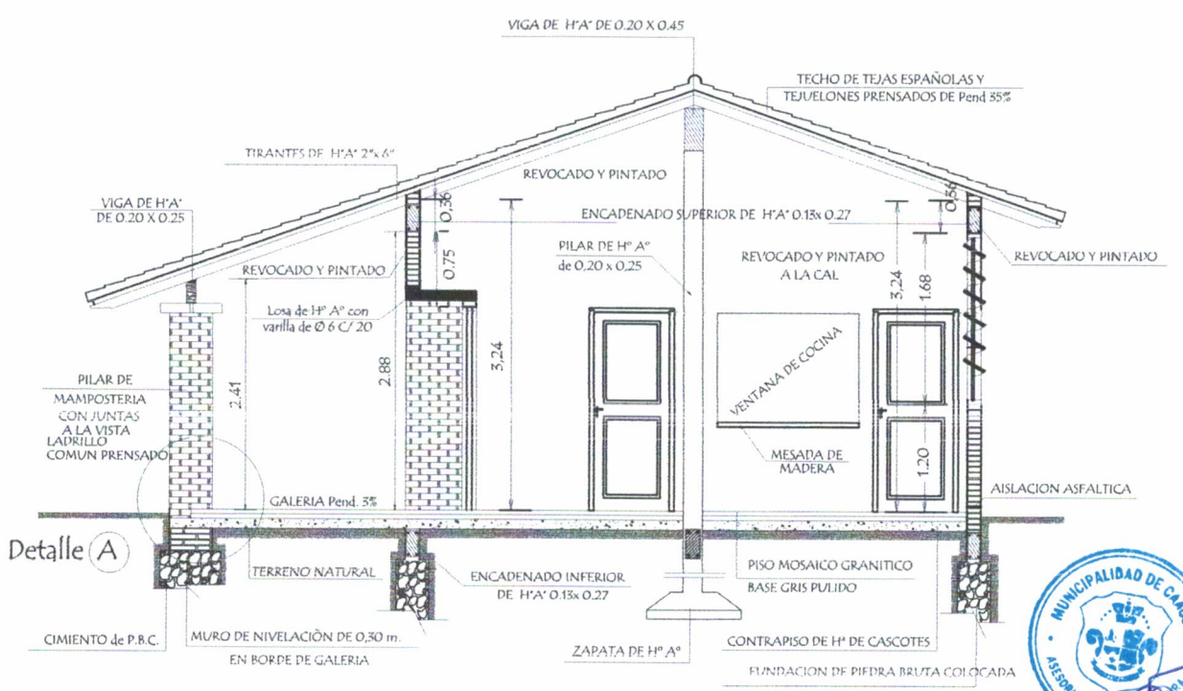

CORTE A A

MUNICIPALIDAD DE CAACUPÉ
ASESORIA DE INFRAESTRUCTURA

Arq. Analia V. González Arriola
Asesora de Infraestructura

MINISTERIO DE EDUCACION Y CULTURA DIRECCION DE INFRAESTRUCTURA		
PROYECTO	Cocina - Comedor de 8,60 x 10,90 con techo de tejas	01
	Planta Constructiva y Corte AA escala 1 / 75	

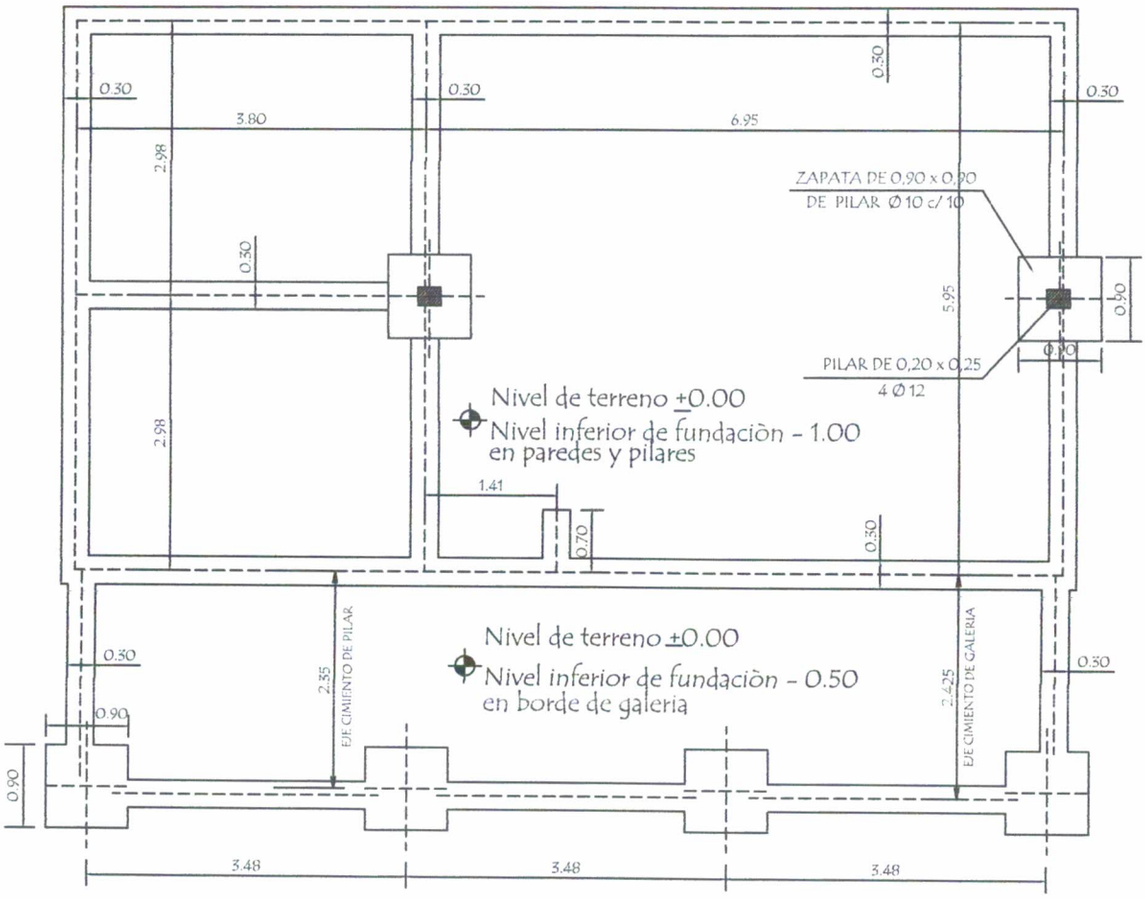

PLANTA DE CIMENTACION

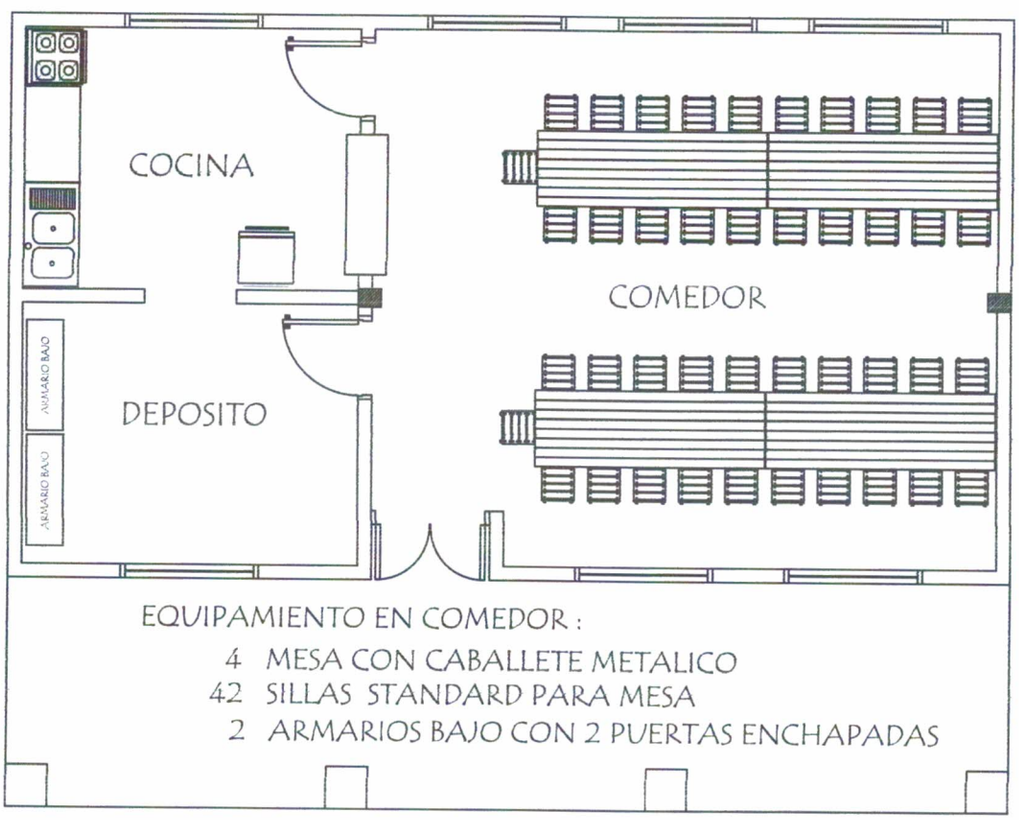

PLANTA DE EQUIPAMIENTO

MUNICIPALIDAD DE CAACUPÉ
ASESORIA DE INFRAESTRUCTURA

Arq. Anaila V. Gonzalez Arriola
Asesora de Infraestructura

MINISTERIO DE EDUCACION Y CULTURA

DIRECCION DE INFRAESTRUCTURA

PROYECTO	Cocina - Comedor de 8,60 x 10,90 con techo de tejas	02
	Planta de Cimentaciòn y Equipamiento escala 1 / 75	

Observaciòn :
Los aleros extremos del bloques serán de 0.20m. y los aleros longitudinales del bloque serán de 0.70 m. contados del lado de la galería apartir de la viga de apoyo del tirante y en el opuesto apartir del muro .-

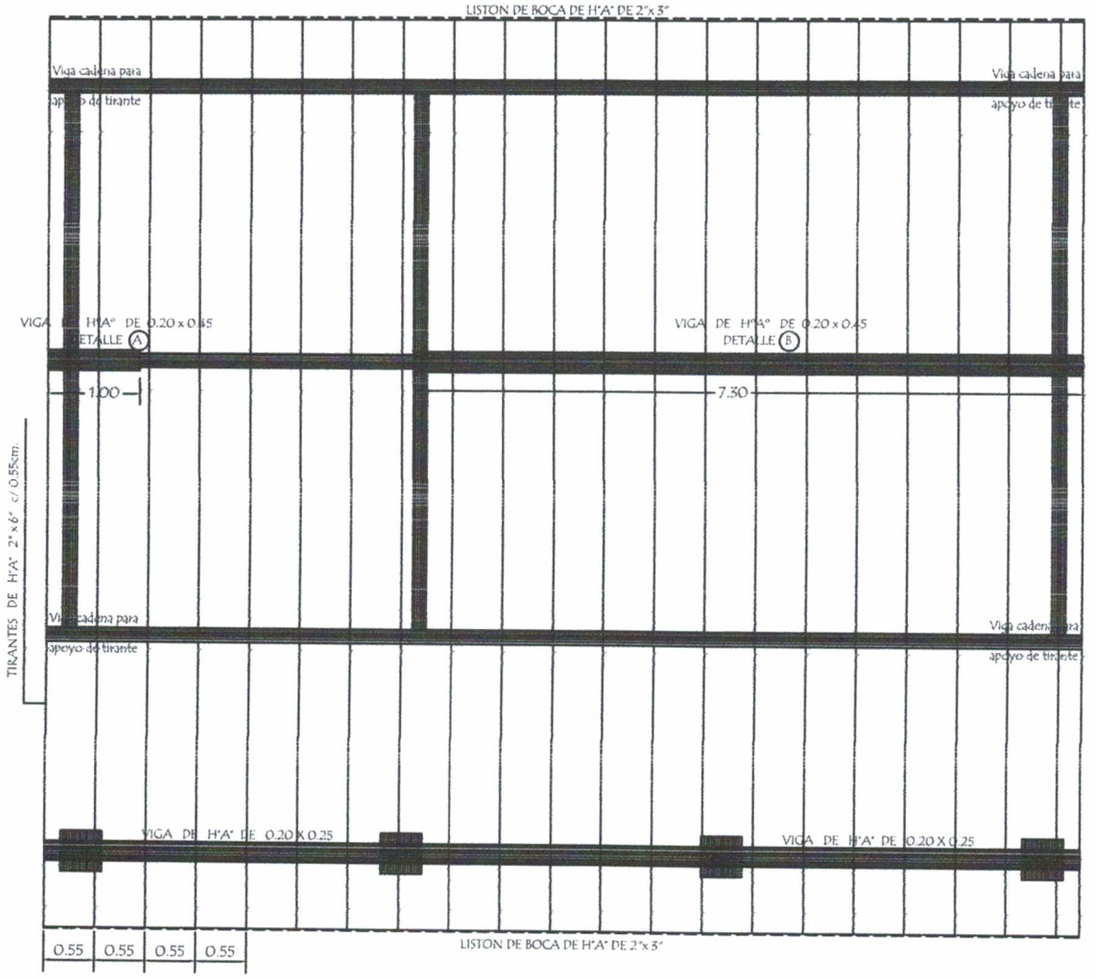

PLANTA DE TECHO

VIGA GALERIA DE H° A° DE 0.20 x 0.25

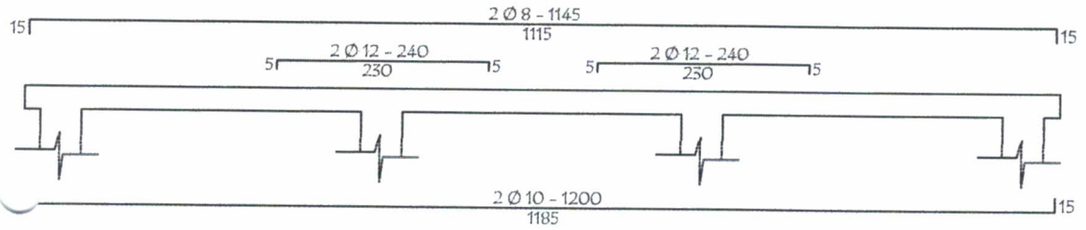

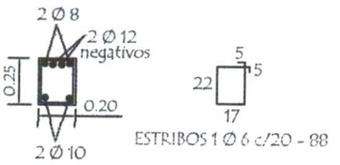

PLANTA de DESAGUE CLOACAL

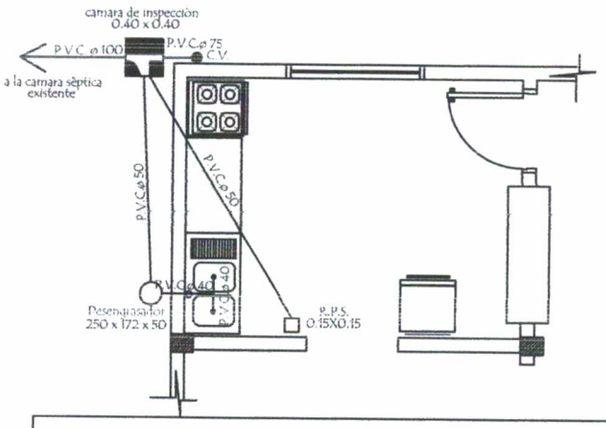

PLANTA de AGUA CORRIENTE

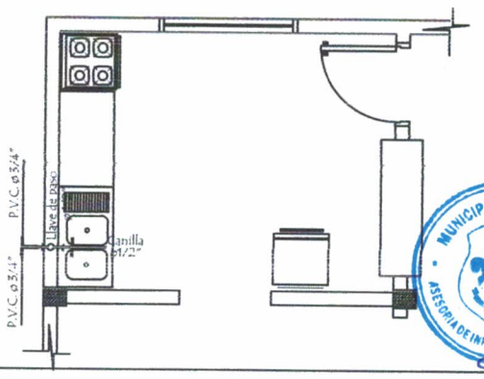

MUNICIPALIDAD DE CARUPÉ
ASESORIA DE INFRAESTRUCTURA

Arq. Analia V. González Arriola
Asesora de Infraestructura

MINISTERIO DE EDUCACION Y CULTURA

DIRECCION DE INFRAESTRUCTURA

PROYECTO	Cocina - Comedor de 8,60 x 10,90 con techo de tejas	04
Planta de Techo - Desagüe y Agua Corriente - Detalle de viga escala 1 / 75		

Puerta Metàlica con 2 hojas - P 1

Corte Horizontal

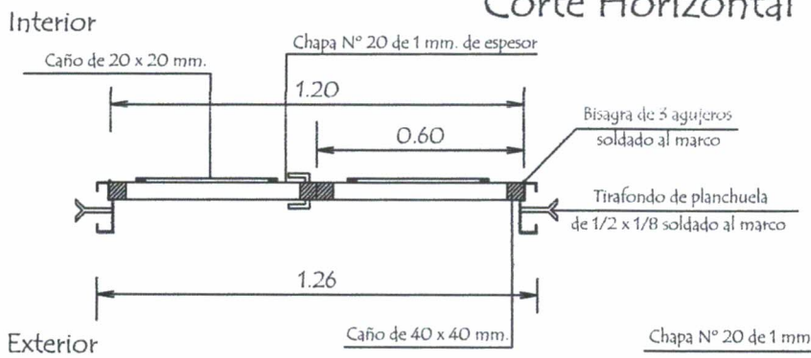

Detalle de Marco

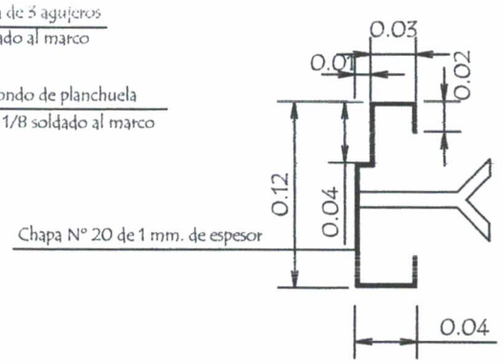

Hoja metàlica de 1,20 x 2,10

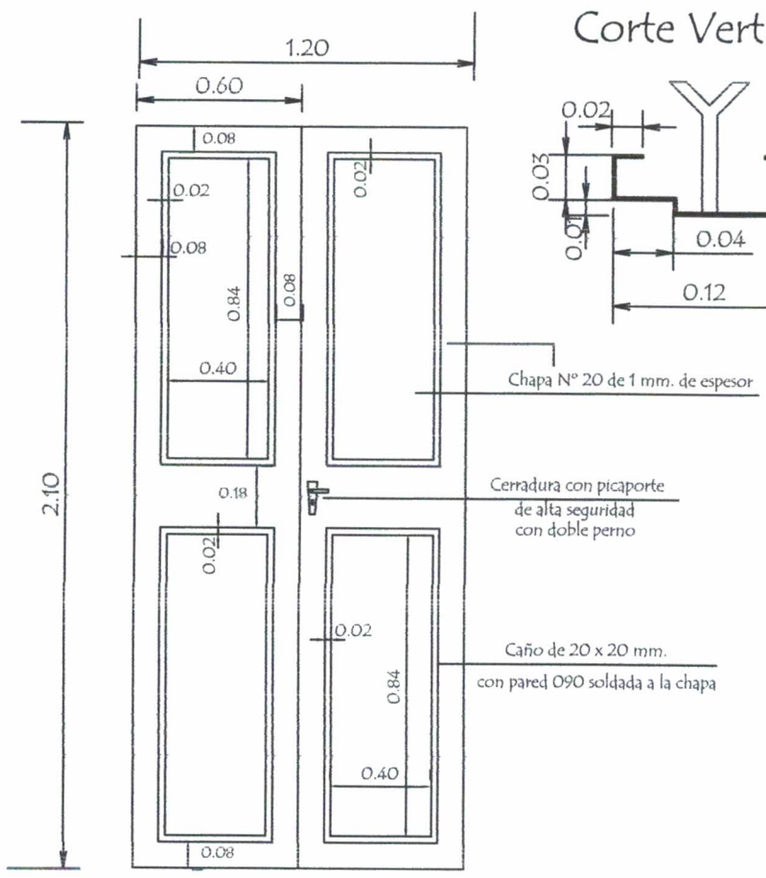

Corte Vertical

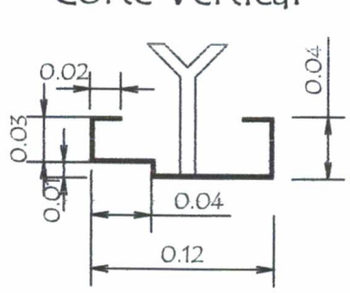

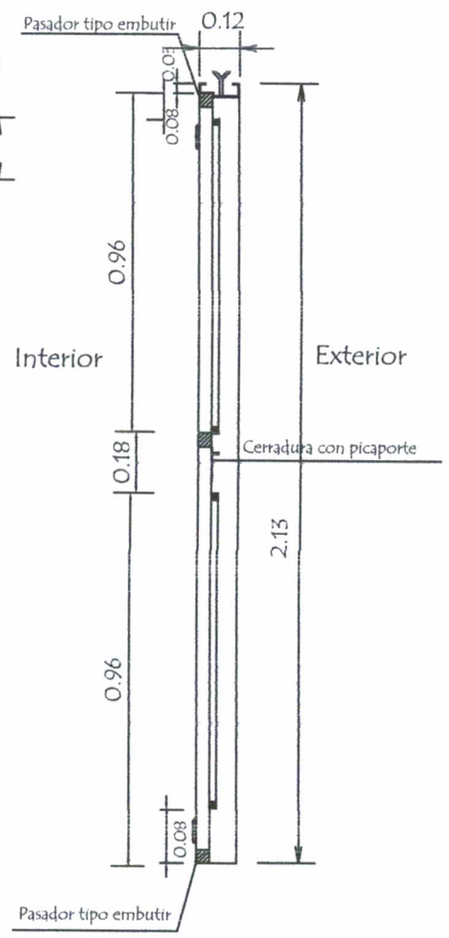

Vista Frontal

OBSERVACION :

En todos los lugares donde se utilizaron soldadura y no tuvieron un relleno completo, compactos y prolijos debiendo resultar suabe al tacto, deberàn de utilizar masilla para chapa para posteriormente realizar una lijada completa y pintar 2 manos con pintura anticorrosiva antes de su colocaciòn y otras 2 con pintura sintètica opaca como terminaciòn .-

MUNICIPALIDAD DE CARCUPÉ
ASESORIA DE INFRAESTRUCTURA

MINISTERIO DE EDUCACION Y CULTURA DIRECCION DE INFRAESTRUCTURA		Arq. Analia V. González Arriola Asesora de Infraestructura
PROYECTO	Cocina - Comedor de 8,60 x 10,90 con techo de tejas	07
Detalle de Puerta Metàlica	sin escala	

Detalle de Encadenados de H° A°

DETALLE DE ENCADENADO INFERIOR Y SUPERIOR

DE 0.13 x 0.27 PARA MURO DE 0.15

Observación:
Los encadenados superior y inferior serán ubicados respecto al eje de la mamposteria de nivelación y elevación

Detalle de Pilar

Detalle A

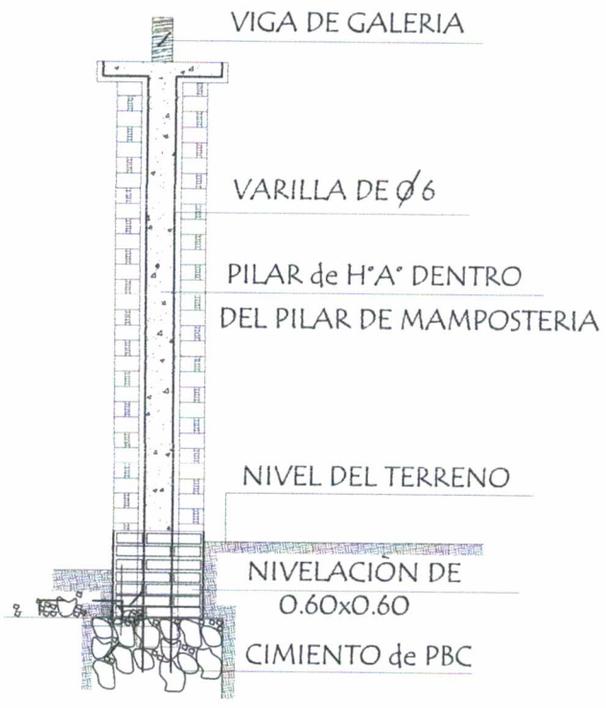

Detalle de Capitel

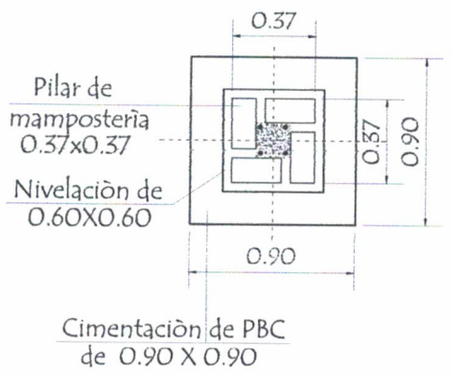

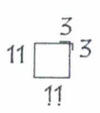

Est. 1 Ø 6 - c/ 25 cm.

MUNICIPALIDAD DE CAACUPÉ
ASESORIA DE INFRAESTRUCTURA

Arq. Analia V. Gonzalez Arriola
Asesora de Infraestructura

MINISTERIO DE EDUCACION Y CULTURA DIRECCION DE INFRAESTRUCTURA		
PROYECTO	Cocina - Comedor de 8,60 x 10,90 con techo de tejas	08
Detalle de Encadenado y Pilar	sin escala	

VIGA CUMBRERA DE H° A° 0.20 x 0.45

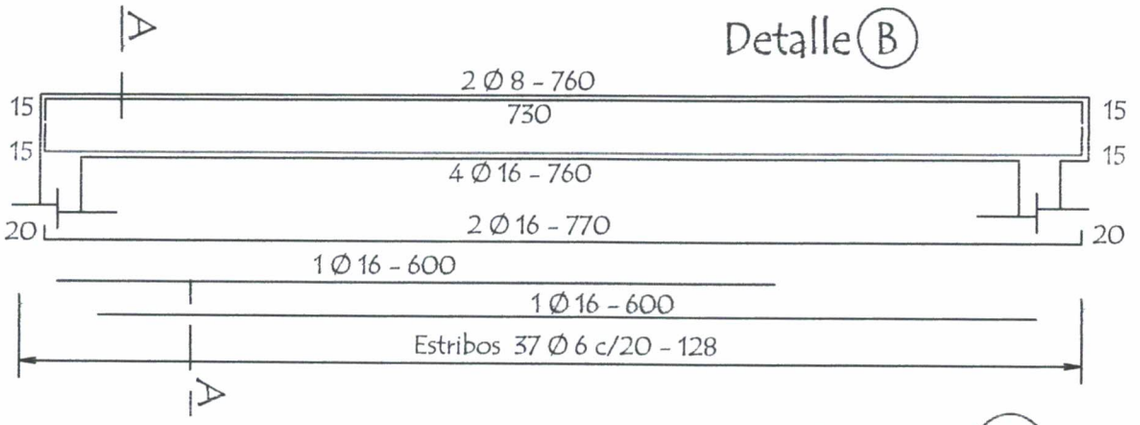

DETALLE A

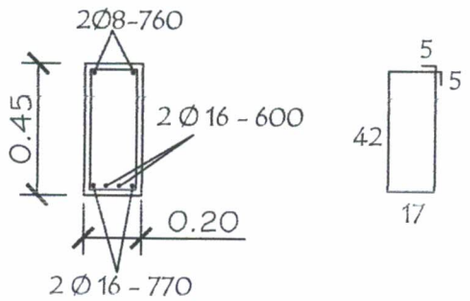

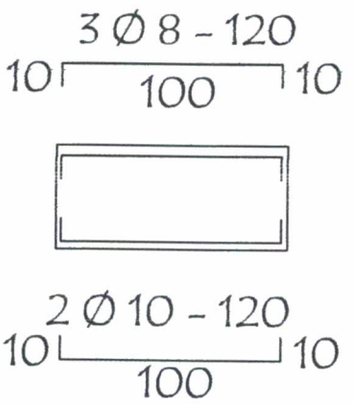

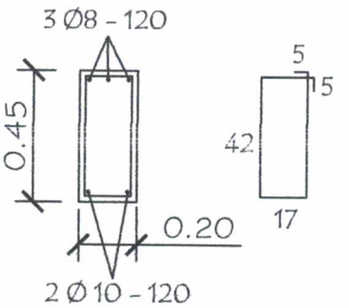

Dado de H° A° 0.13 x 0.50
Utilizar bajo la Viga A

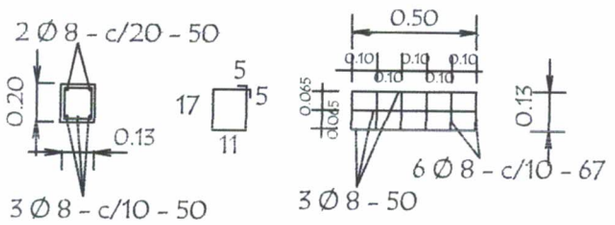

LOSA DE H° A° SOBRE PUERTA

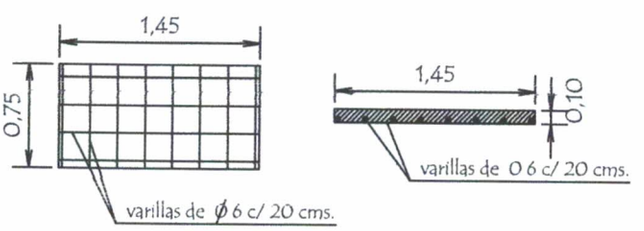

TIRANTE DE H°A° DE 2" x 6"

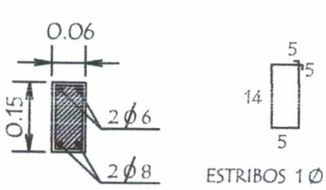

VIGA DE H°A° DE 0.20x0.25
APOYO DE TIRANTES
EN GALERIA

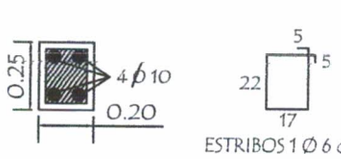

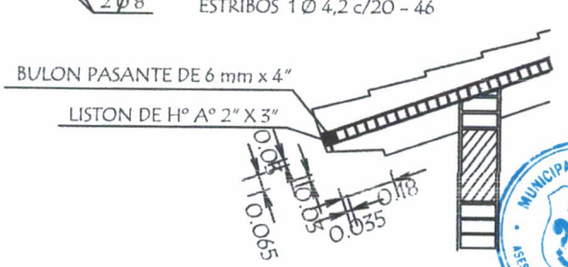

MUNICIPALIDAD DE CAACUPÉ
ASESORÍA DE INFRAESTRUCTURA

MINISTERIO DE EDUCACION Y CULTURA DIRECCION DE INFRAESTRUCTURA		Arq. Analia V. González Arrioia Asesora de Infraestructura
PROYECTO	Cocina - Comedor de 8,60 x 10,90 con techo de tejas	09
	Detalle Varios sin escala	

Planchuela de Sujeciòn de Ventilador a Tirante de H° A°

Ubicaciòn de ventilador

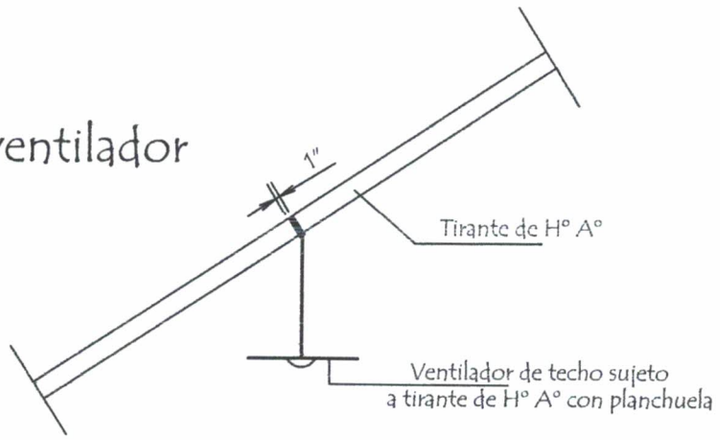

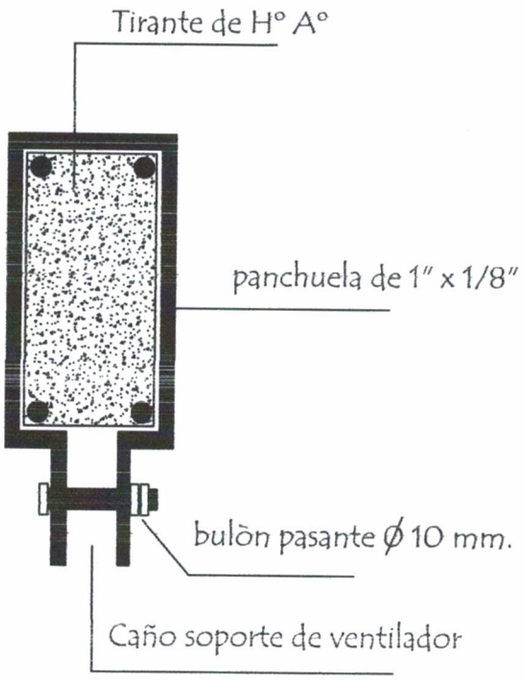

Detalle de planchuela

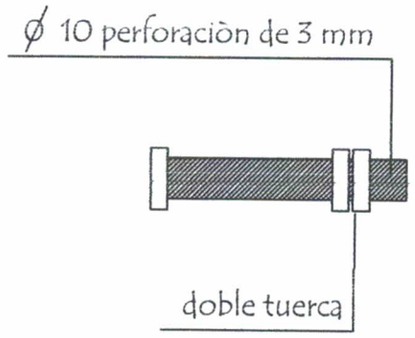

Detalle de bulòn

MUNICIPALIDAD DE CACIQUE
ASESORIA DE INFRAESTRUCTURA

MINISTERIO DE EDUCACION Y CULTURA
DIRECCION DE INFRAESTRUCTURA

Arq. Analia V. González Arriola
Asesora de Infraestructura

PROYECTO	Cocina - Comedor de 8,60 x 10,90 con techo de tejas	10
	Detalle de Planchuela para Ventilador sin escala	

Detalle de Juntas de Aberturas Metàlicas

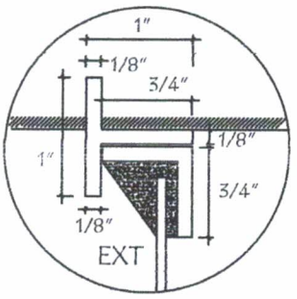

A-A

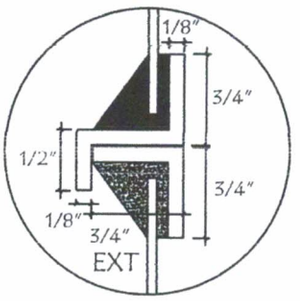

B-B

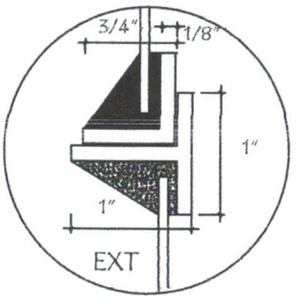

C-C

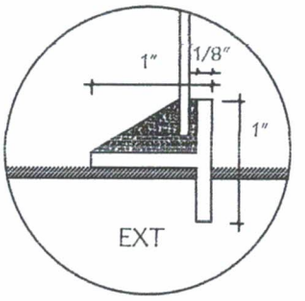

D-D

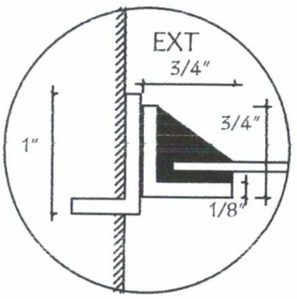

H-H

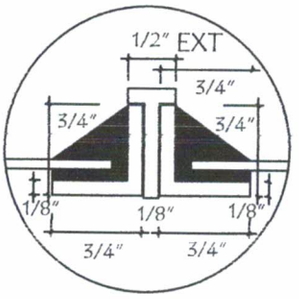

I-I

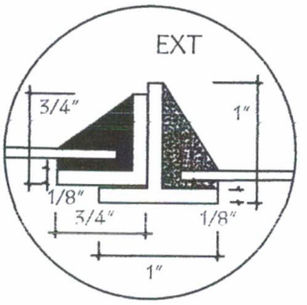

J-J

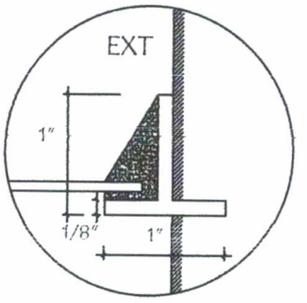

K-K

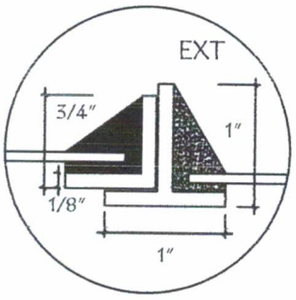

N-N

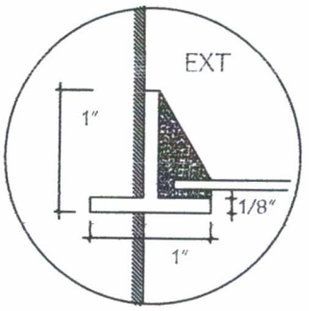

Ñ-Ñ

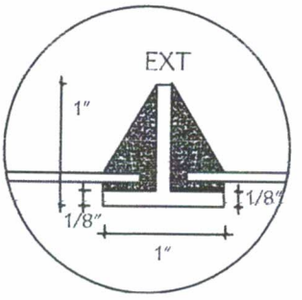

O-O

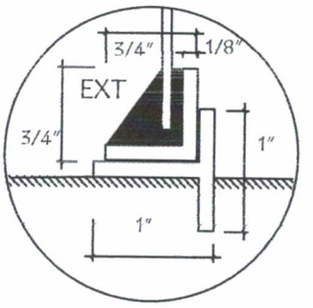

P-P

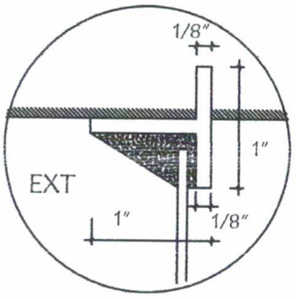

E-E

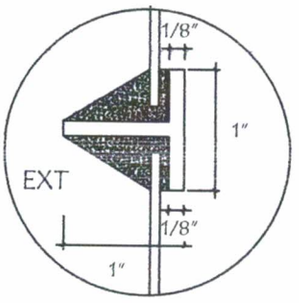

F-F

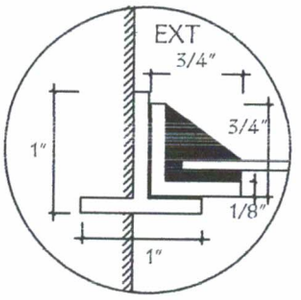

L-L

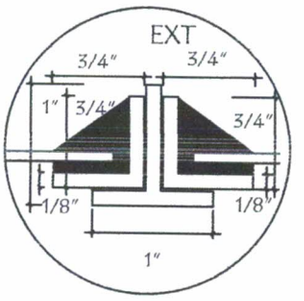

M-M

MUNICIPALIDAD DE CAACUPÉ
ASESORIA DE INFRAESTRUCTURA

Arq. Anaila V. Gonzalez Arriola
Asesora de Infraestructura

MINISTERIO DE EDUCACION Y CULTURA DIRECCION DE INFRAESTRUCTURA		
PROYECTO	Cocina - Comedor de 8,60 x 10,90 con techo de tejas	11
Detalle de juntas en balancín	sin escala	

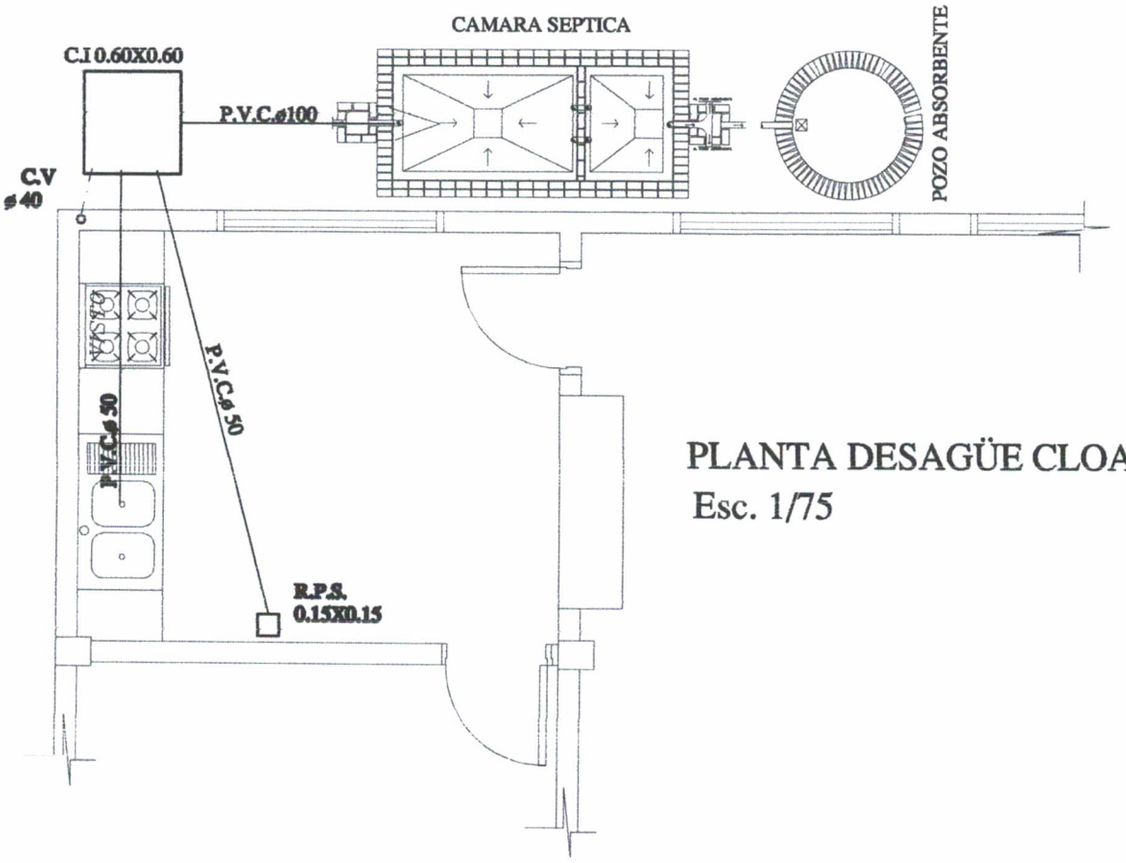

PLANTA DESAGÜE CLOACAL
Esc. 1/75

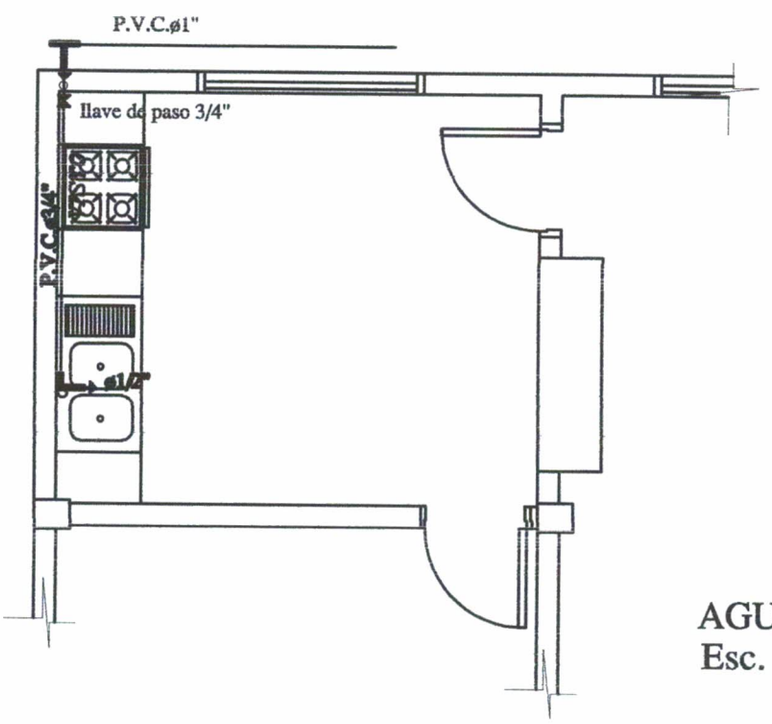

AGUA CORRIENTE
Esc. 1/75

MUNICIPALIDAD DE CAACUPÉ
ASESORIA DE INFRAESTRUCTURA
Arq. Analia V. González Arriola
Asesora de Infraestructura

MINISTERIO DE EDUCACION Y CULTURA
DIRECCIÓN DE INFRAESTRUCTURA

Proyecto	COMEDOR TIPO 1	10
	INSTALACIÓN CLOACAL Esc. 1/50	

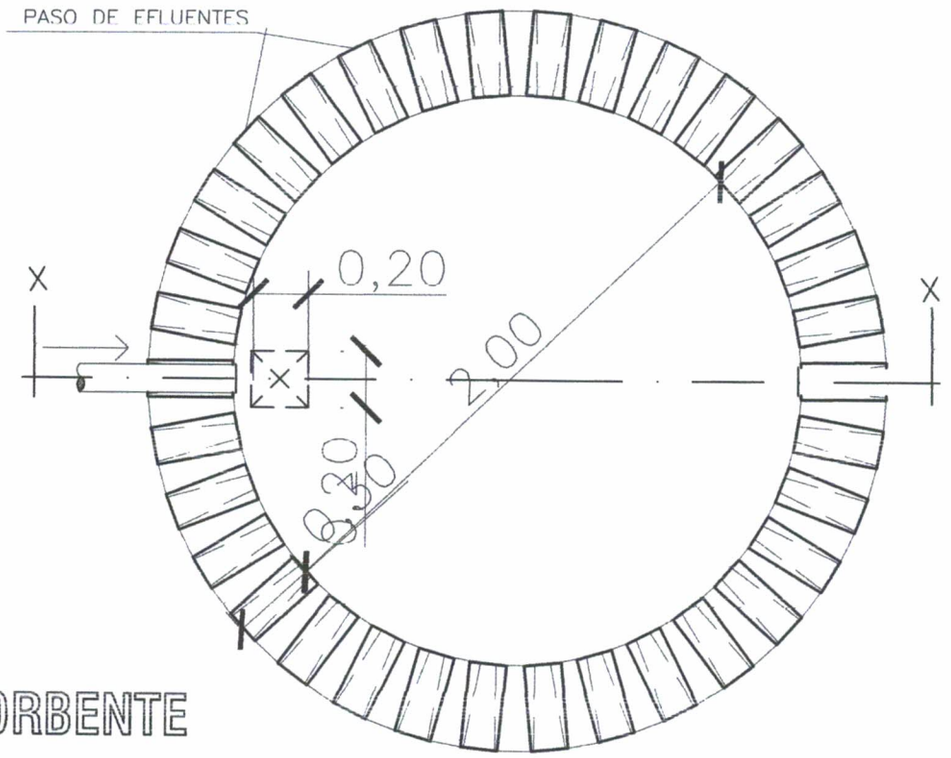

PLANTA
POZO ABSORBENTE

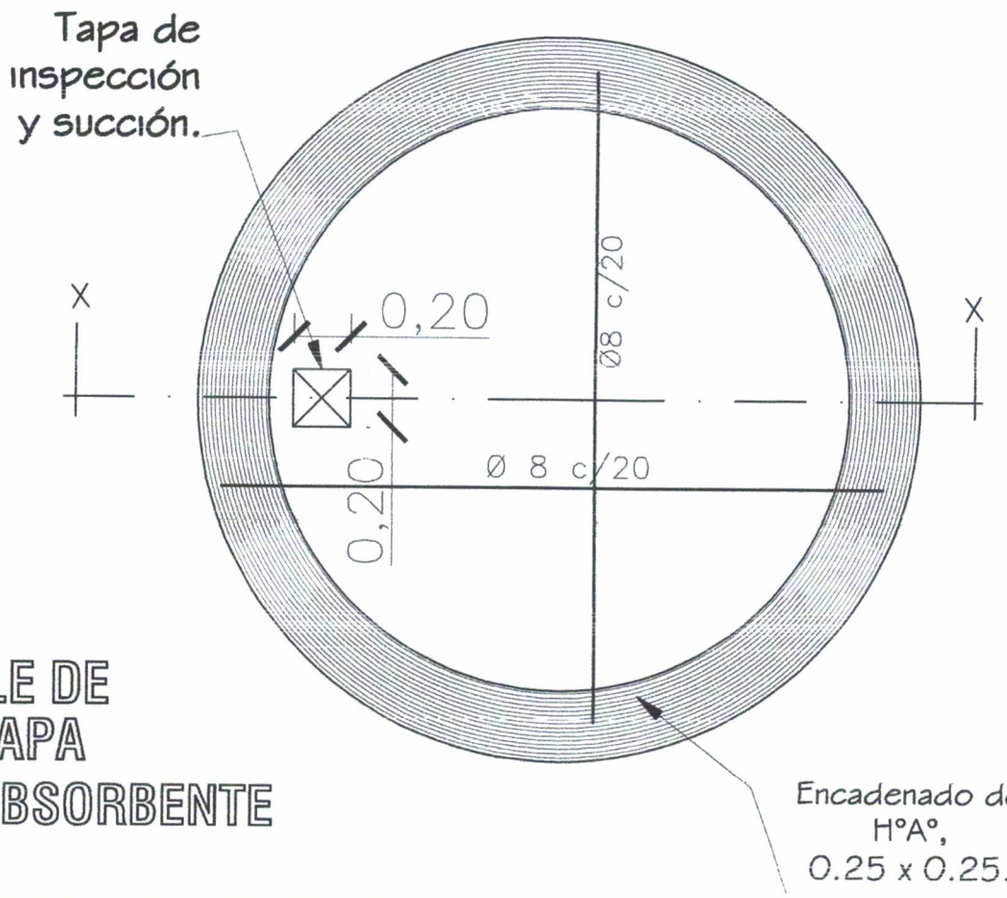

DETALLE DE
LOSA TAPA
POZO ABSORBENTE

MUNICIPALIDAD DE CAACUPÉ
ASESORIA DE INFRAESTRUCTURA

Arq. Analia V. Gonzalez Arriola
Asesora de Infraestructura

MINISTERIO DE EDUCACION Y CULTURA **DIRECCION DE INFRAESTRUCTURA**		
	COMEDOR TIPO 1	**11**
DETALLE DE POZO CIEGO **Sin Escala**		

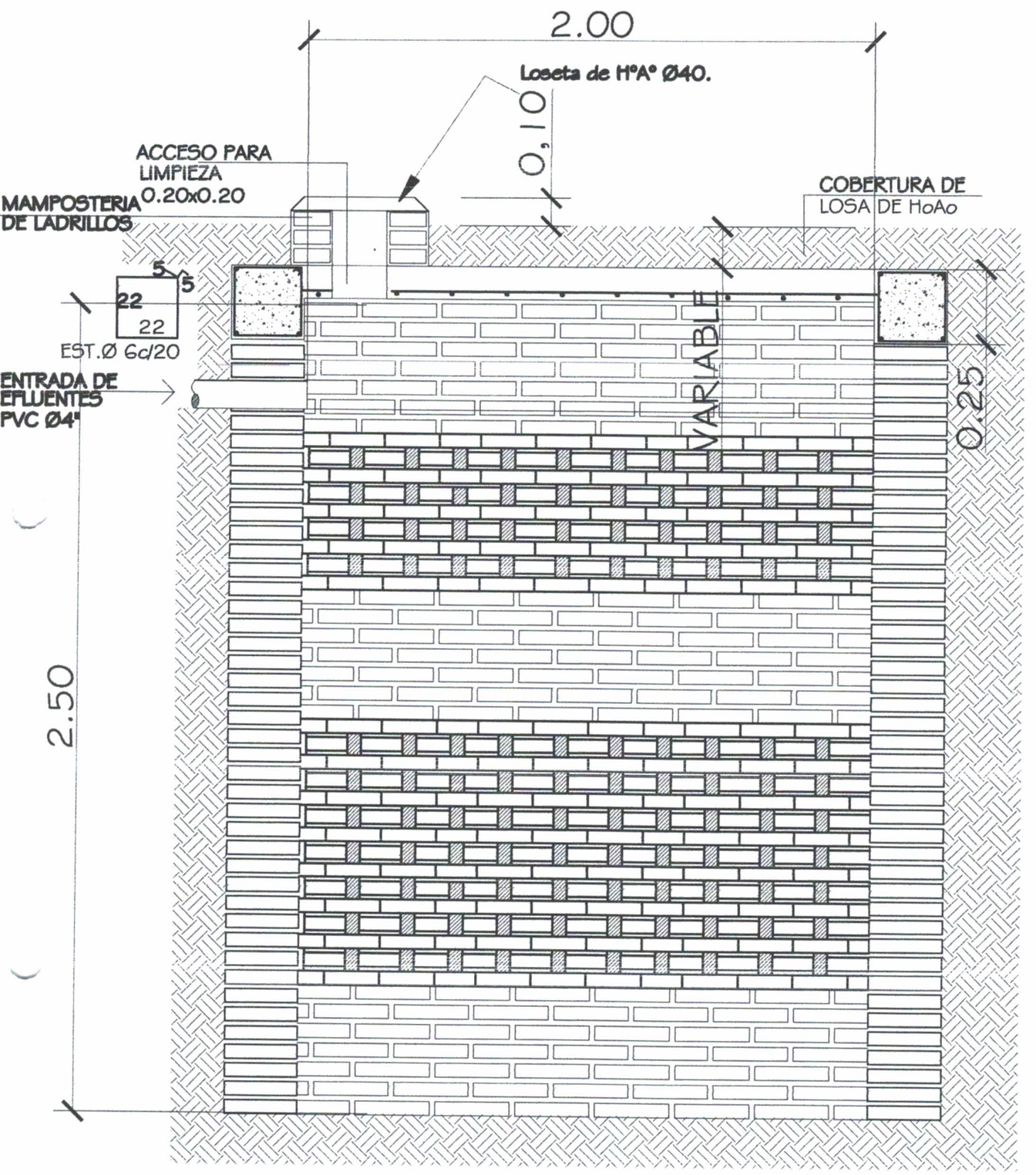

POZO ABSORBENTE

ESC. 1:20

CORTE X-X

ESC. 1:20

MUNICIPALIDAD DE CACIPÉ
ASESORIA DE INFRAESTRUCTURA

Arq. Analia V. Gonzalez Arriola
Asesora de Infraestructura

MINISTERIO DE EDUCACION Y CULTURA

DIRECCION DE INFRAESTRUCTURA

COMEDOR TIPO 1

DETALLE DE POZO CIEGO

Esc. 1/20.-

12

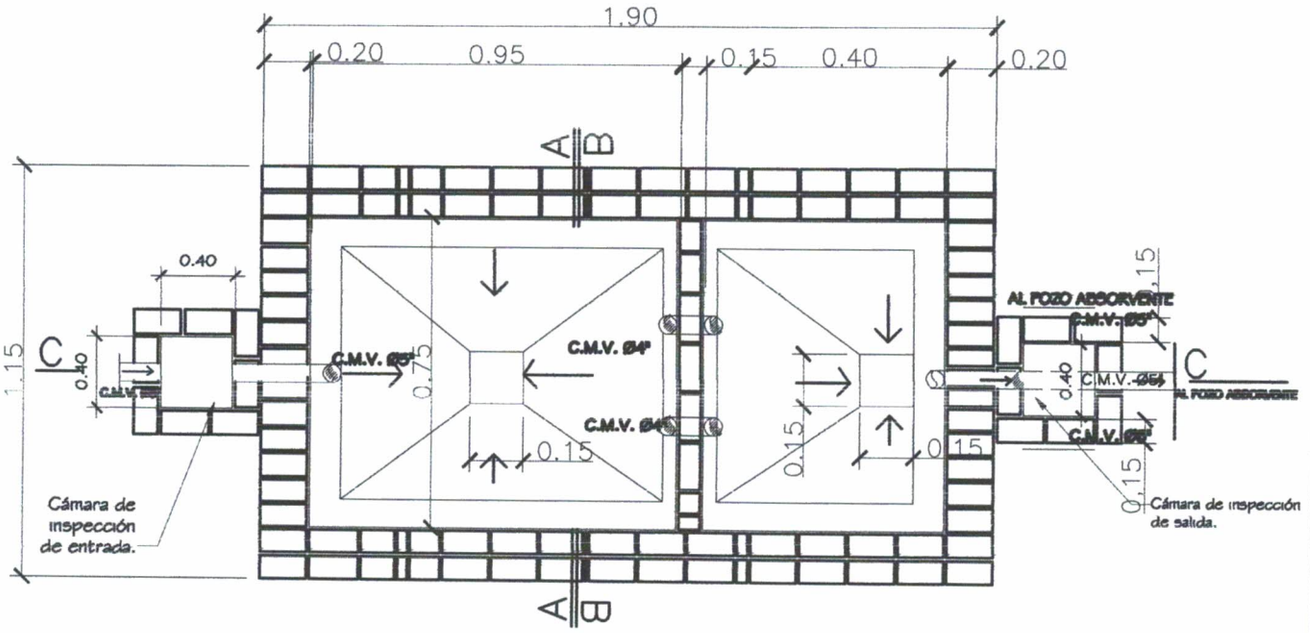

PLANTA CAMARA SEPTICA
Sin escala

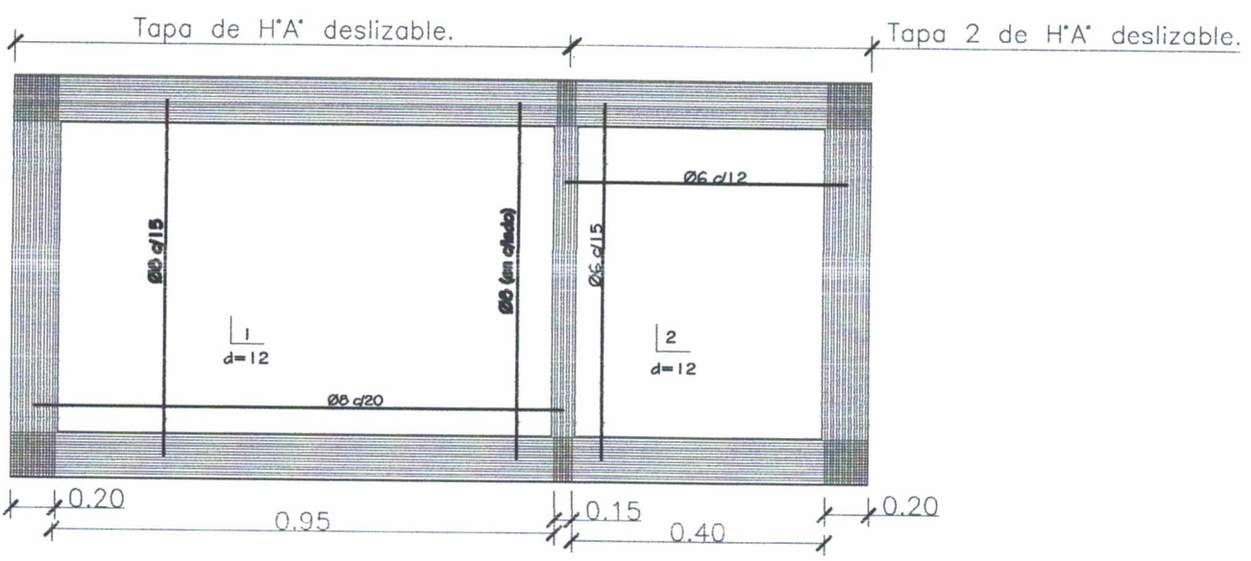

DETALLE DE LOSA TAPA CAMARA SEPTICA
Sin escala

MUNICIPALIDAD DE CAACUPÉ
ASESORIA DE INFRAESTRUCTURA

Arq. Analía V. González Arriola
Asesora de Infraestructura

MINISTERIO DE EDUCACION Y CULTURA DIRECCION DE INFRAESTRUCTURA		
Proyecto	COMEDOR TIPO 1	13
DETALLE DE CÁMARA SÉPTICA	Sin escala	

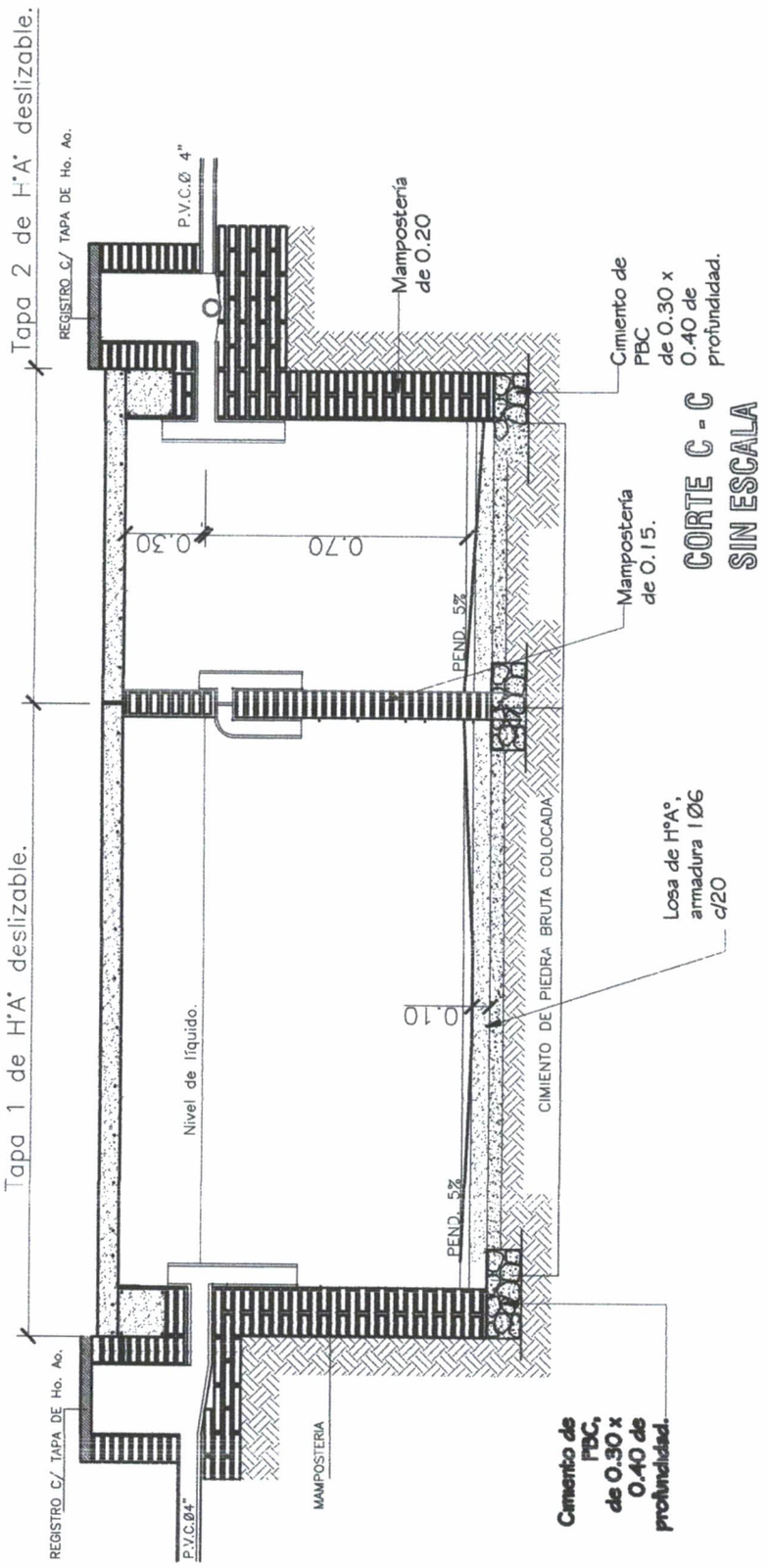

MUNICIPALIDAD DE CAACUPE
ASESORIA DE INFRAESTRUCTURA

Ing. Analia V. Gonzalez Arriola
Asesora de Infraestructura

MINISTERIO DE EDUCACION Y CULTURA

DIRECCION DE INFRAESTRUCTURA

	COMEDOR TIPO 1	14
	DETALLE DE CÁMARA SÉPTICA Sin escala	