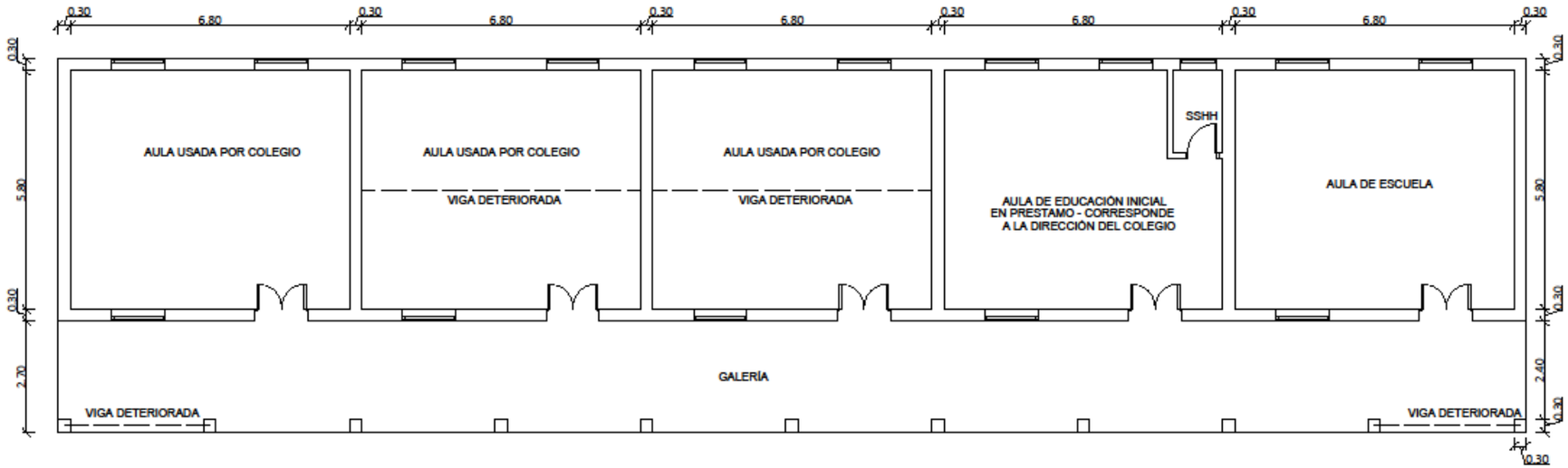

PLANTA DE ARQUITECTURA
ESC 1/100

REFERENCIA
— — — VIGAS A INTERVENIR

Arq Angel López Monges
Fiscal de Obras y Proyectos
Municipalidad de Yaguaron

MUNICIPALIDAD DE YAGUARÓN
REPARACIONES VARIAS DE UN
BLOQUE COMPARTIDO DE 5 AULAS
ESC. BÁSICA N° 1.675 DON JUAN BAUTISTA REJIS Y COLEGIO
NACIONAL MARÍA AUXILIADORA
COMPAÑÍA JHUGUA POI
ESQUEMA DE USO DE AULAS
ARQ ÁNGEL LÓPEZ MONGES

VIGA CUMBRERA 0,20 X 0,45

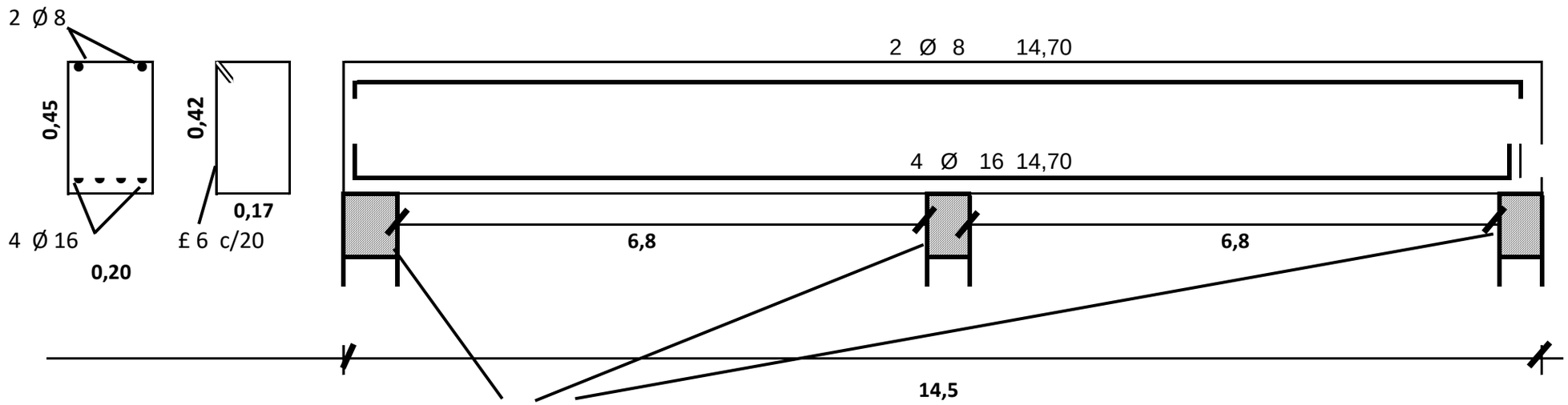

DADO 0,25 X 0,20 X 0,80

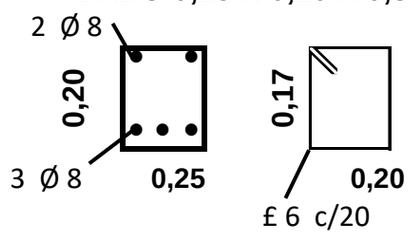

Arq. Angel López Monges
Fiscal de Obras y Proyectos
Municipalidad de Yaguaron

DETALLE DE VIGA CUMBRERA
ESC BÁS J. B. REGIS - JHUGUA POI