Empedrado en Centro Urbano.

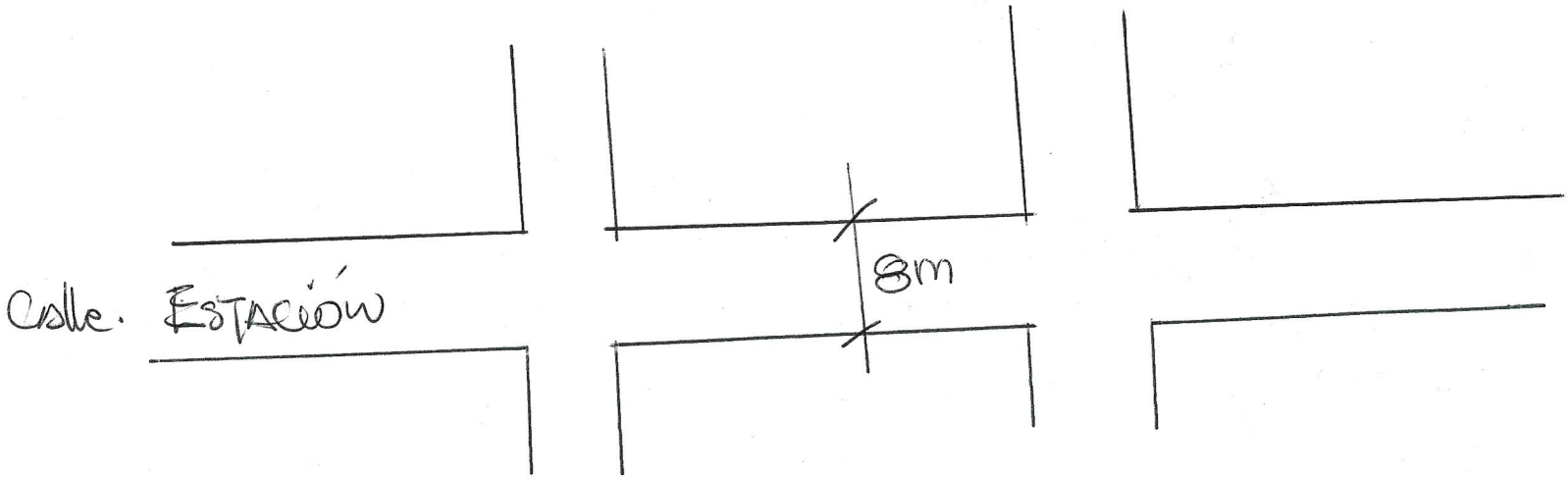

Superficie
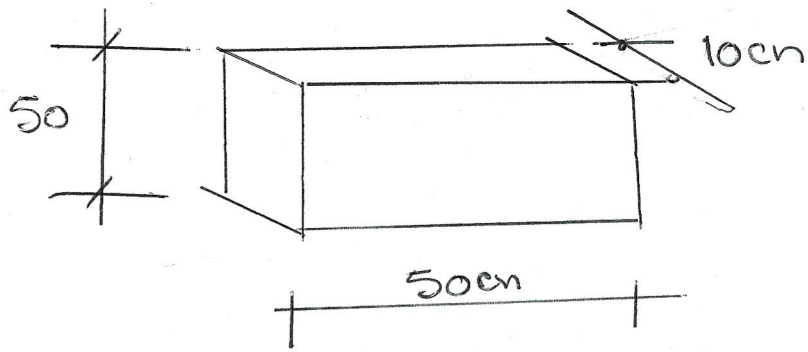
* 2423 m^2