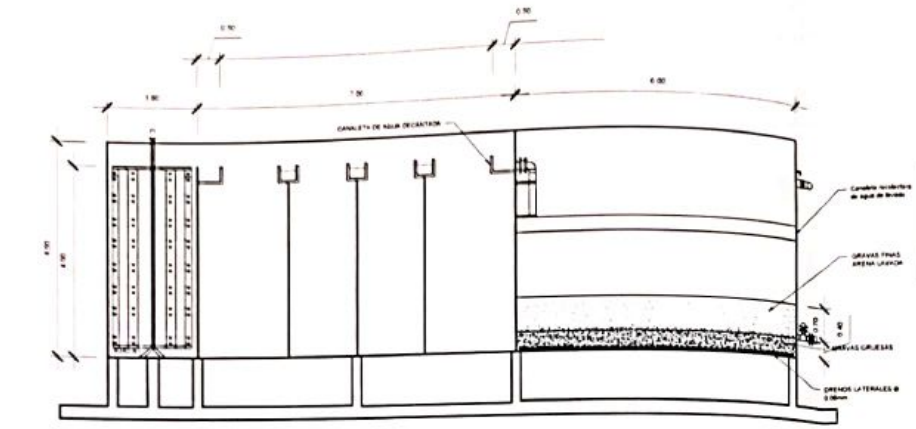

PLANTA METALICA COMPACTA
SECCION A A

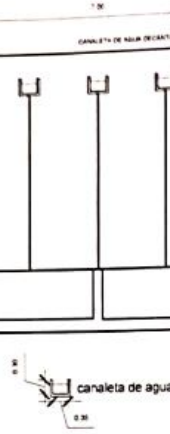

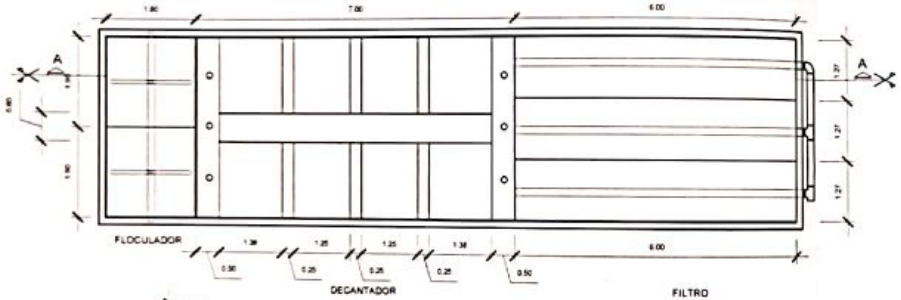

FILTRO

PLANTA METALICA COMPACTA
VISTA SUPERIOR

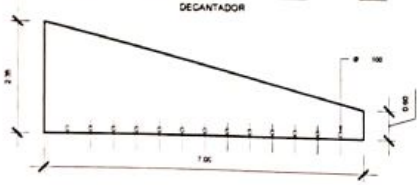

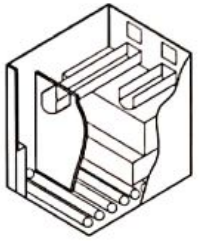

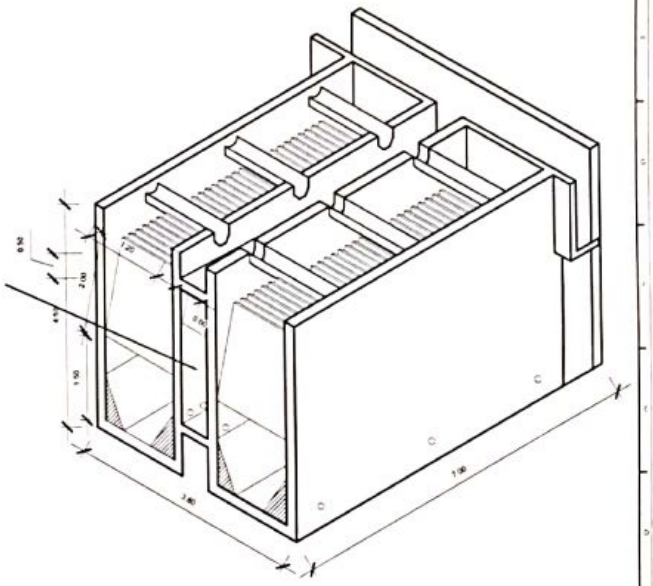

ING. ANTONIO ESPINOLA
GERENTE TECNICO
essapsa

Nº	DESCRIPCIÓN	FIRMA
	REVISIONES	

DIBUJADO	DISEÑO	CALCULO	FECHA
			ENE/2020

essap — GERENCIA TÉCNICA
Unidad de Diseño y Archivo Técnico

PLANTAS DE TRATAMIENTO COMPACTAS DE AGUA POTABLE DEL TIPO MODULAR METÁLICA CON CAPACIDAD NOMINAL DE PRODUCCIÓN DE 100 m3/h

PLANTA - CORTE - AXONOMETRIA

ESCALA 1/100 | LÁMINA Nº: PTA_G_001

Escaneado con CamScanner

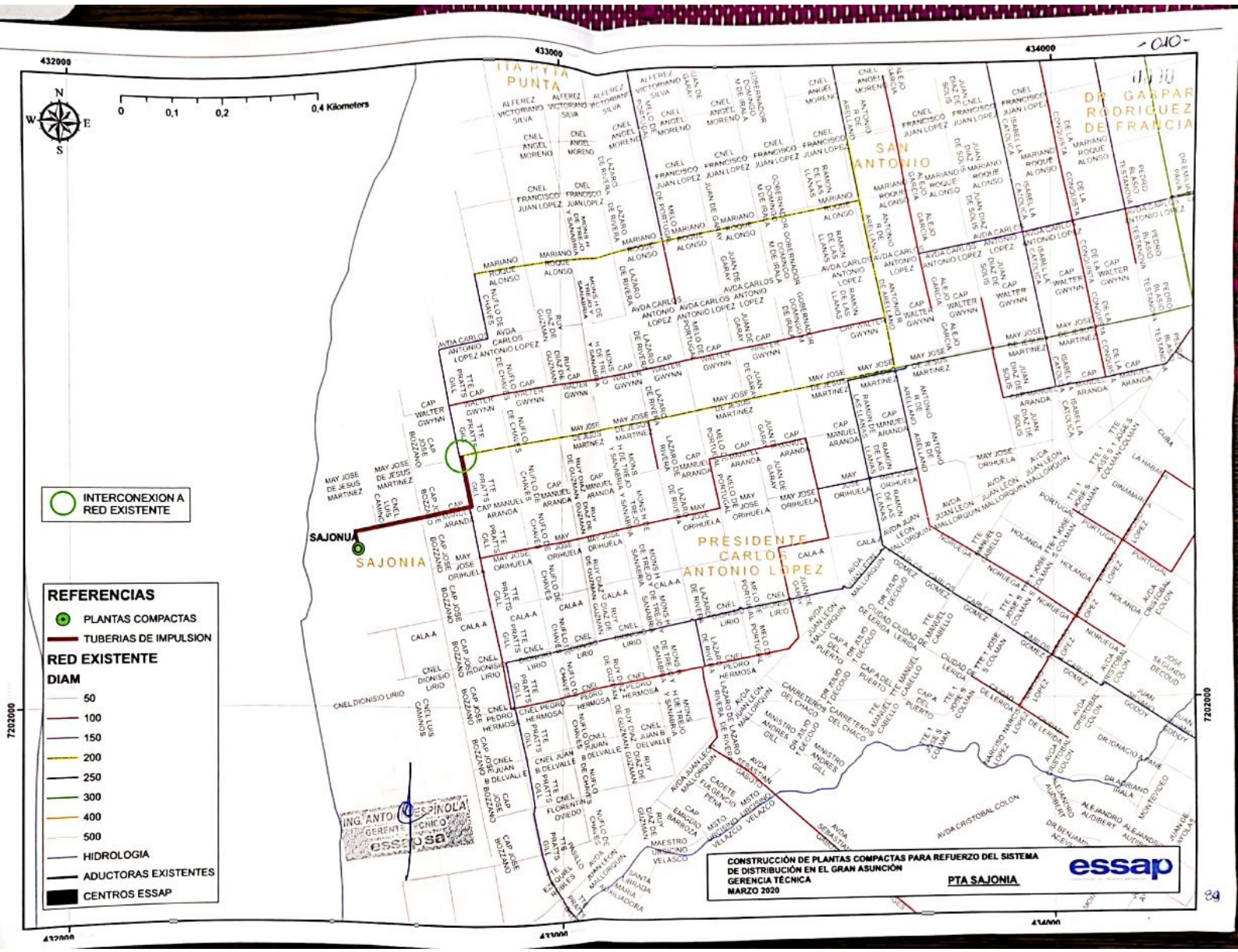

Escaneado con CamScanner

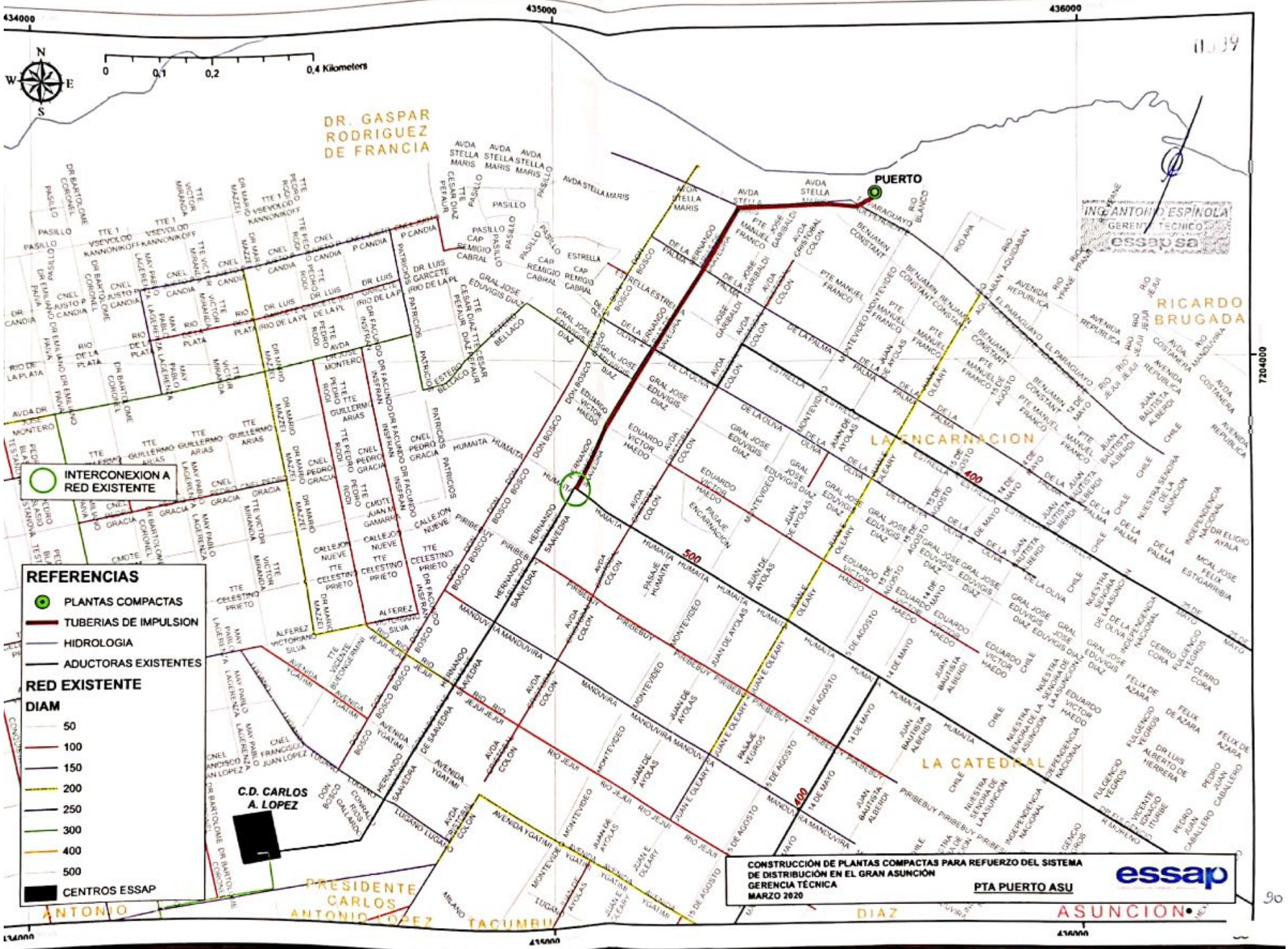

90

Escaneado con CamScanner

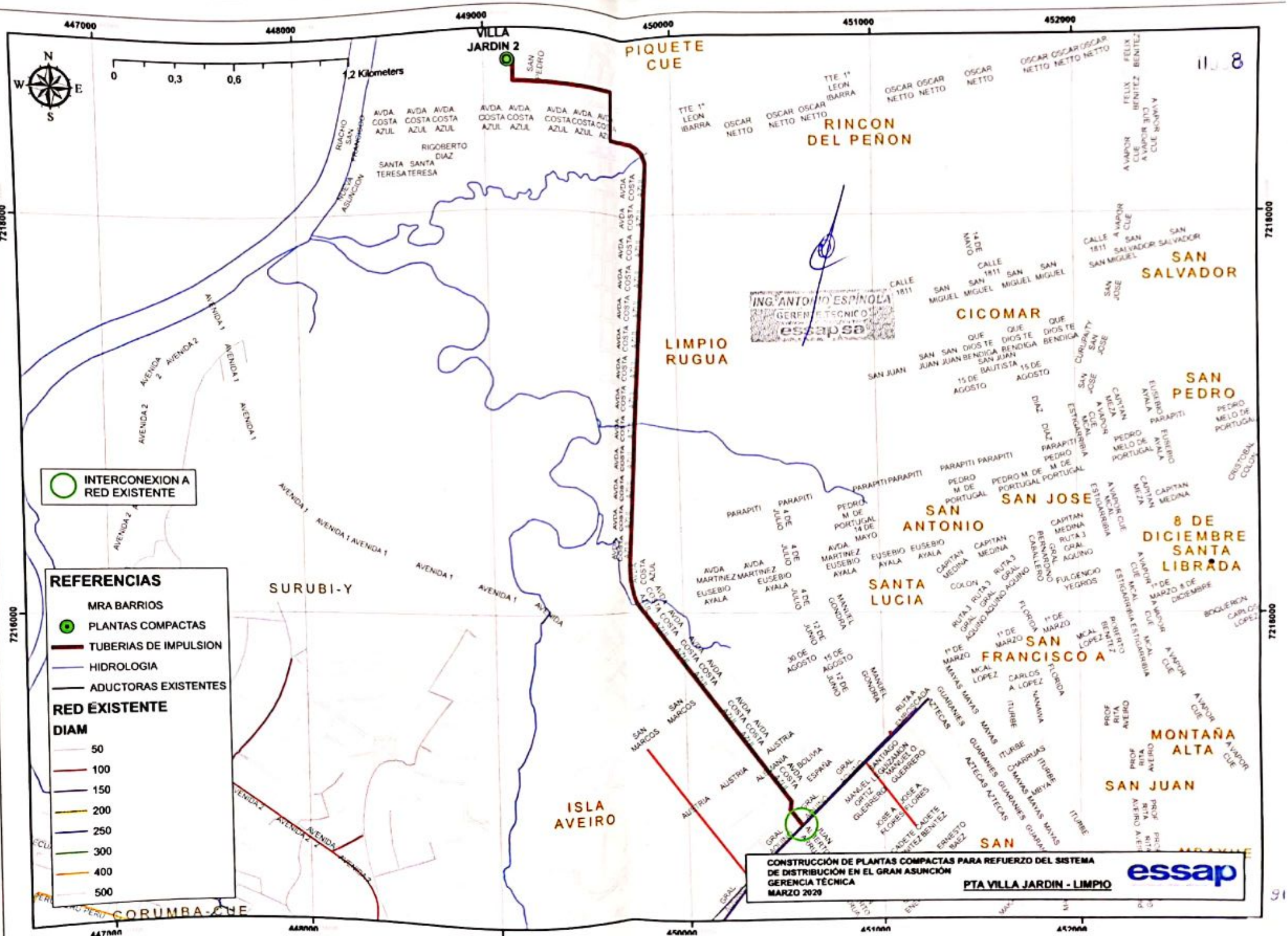

Escaneado con CamScanner

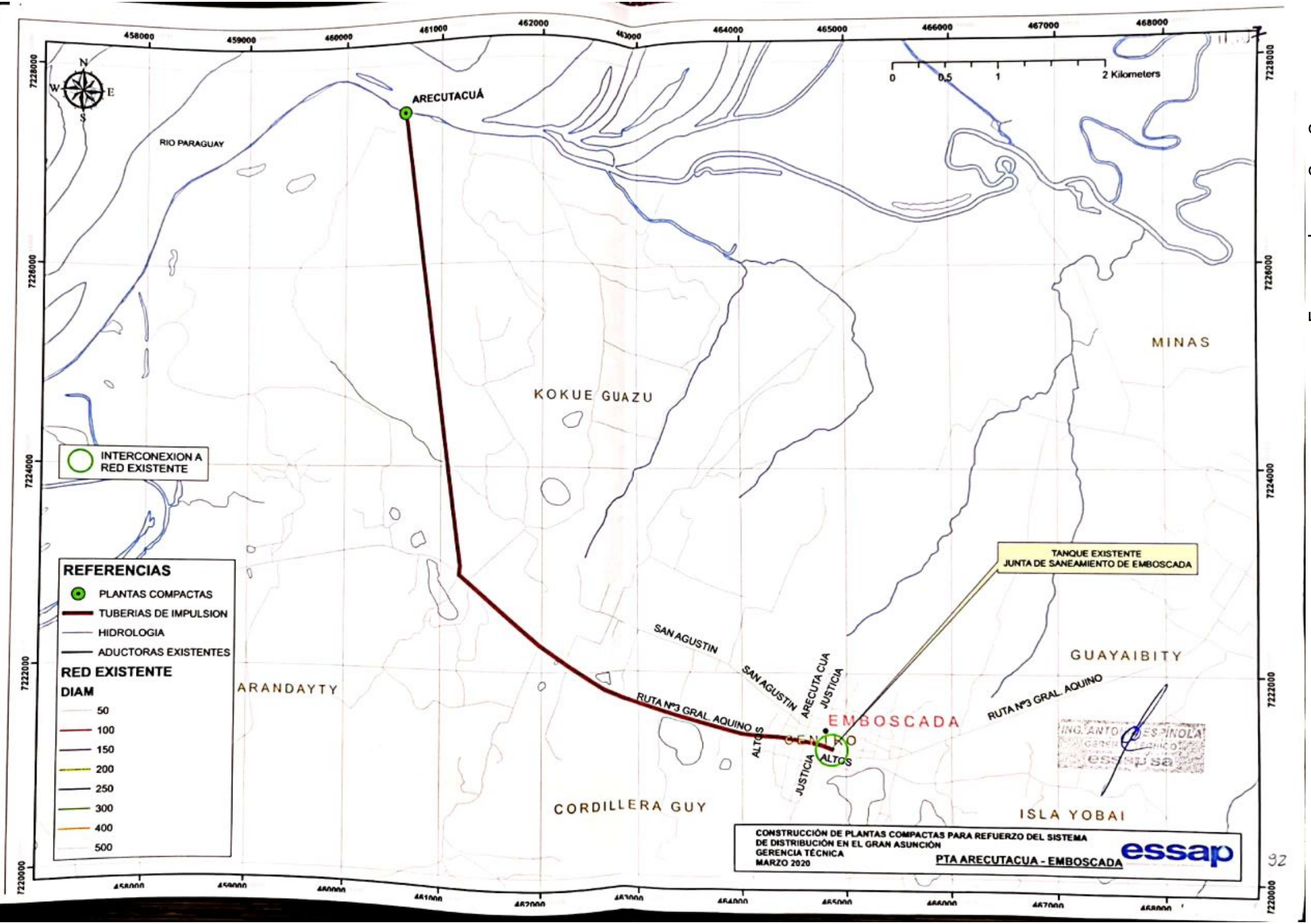

Escaneado con CamScanner

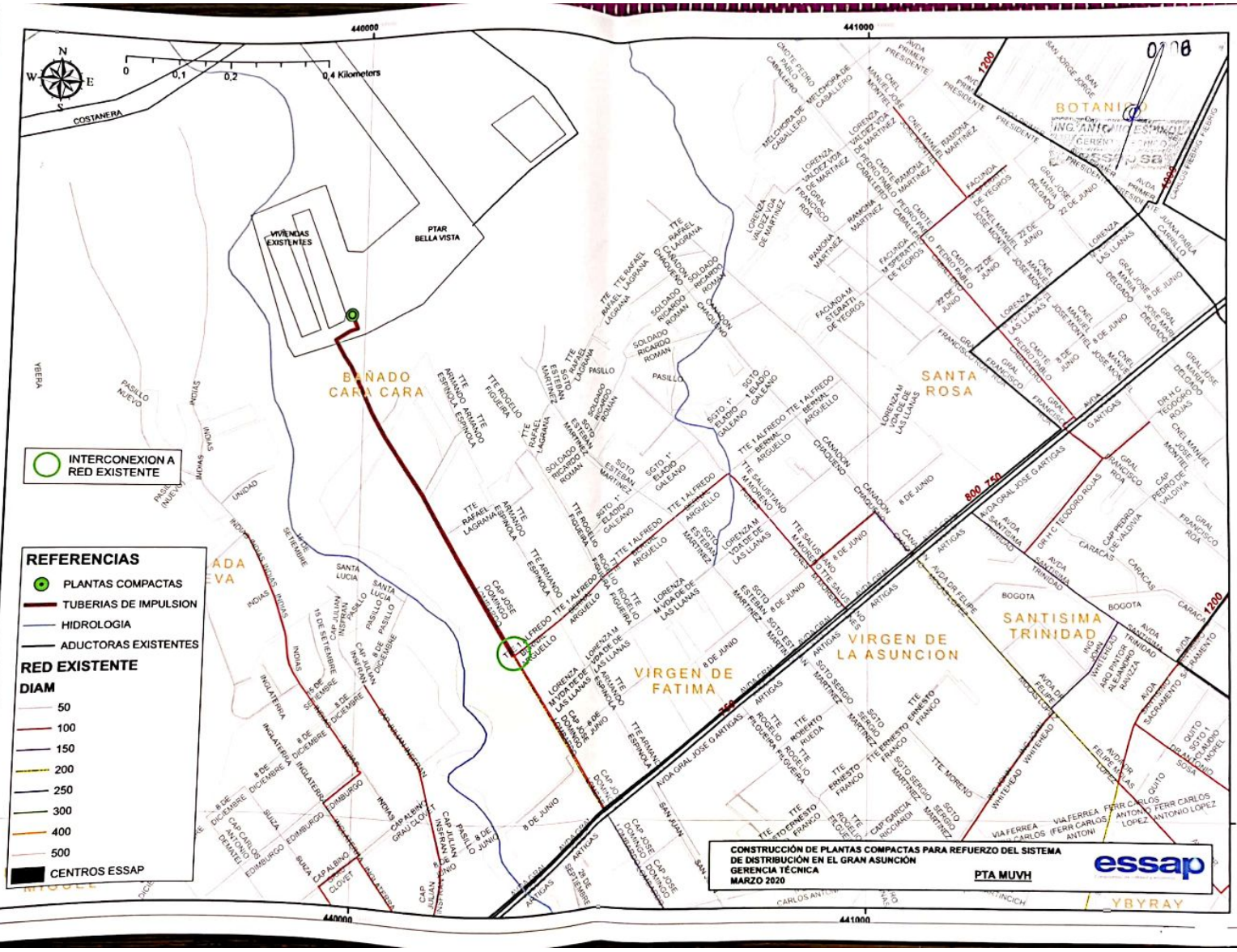

93

Escaneado con CamScanner