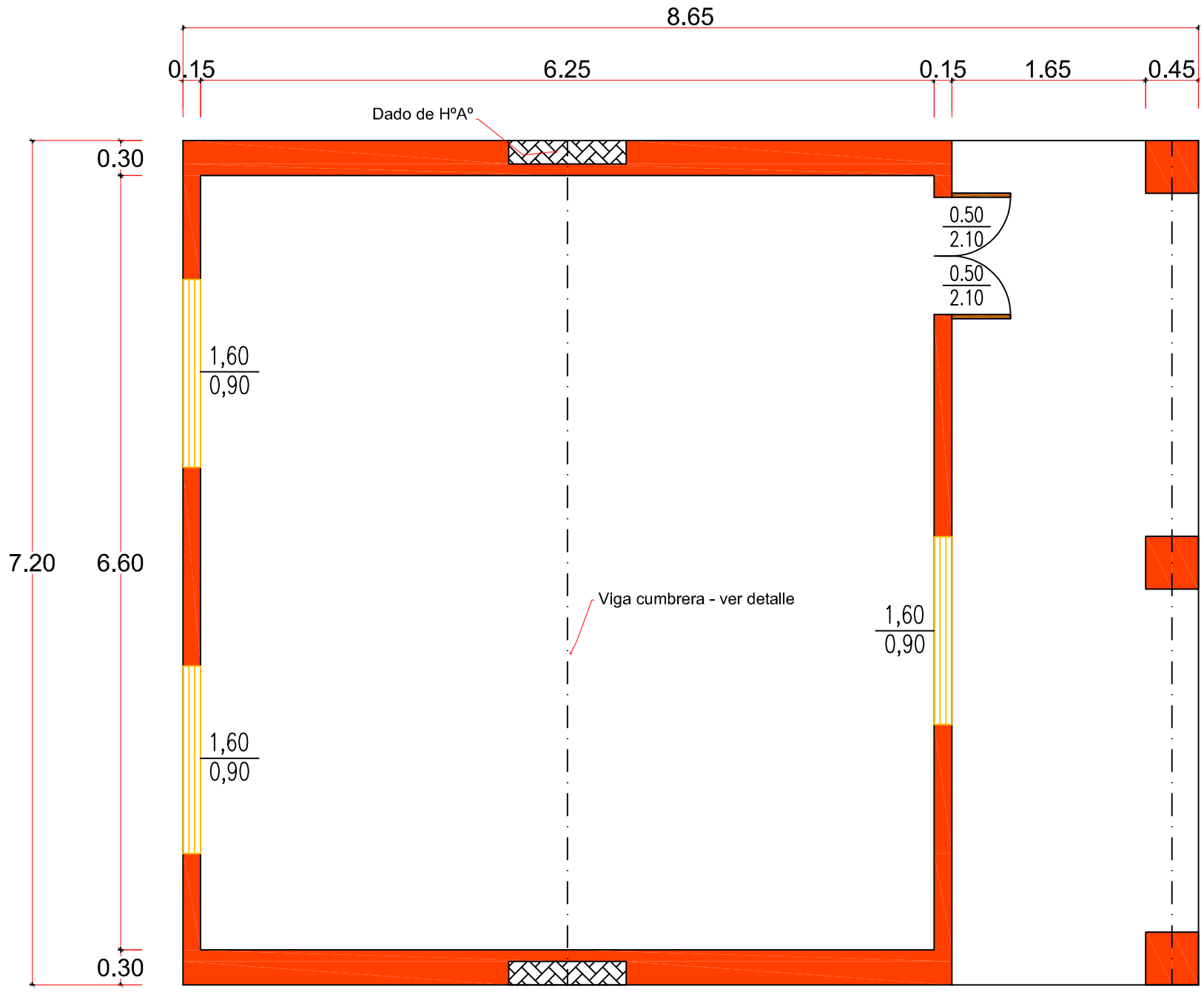

Planta General

Escala 1:50

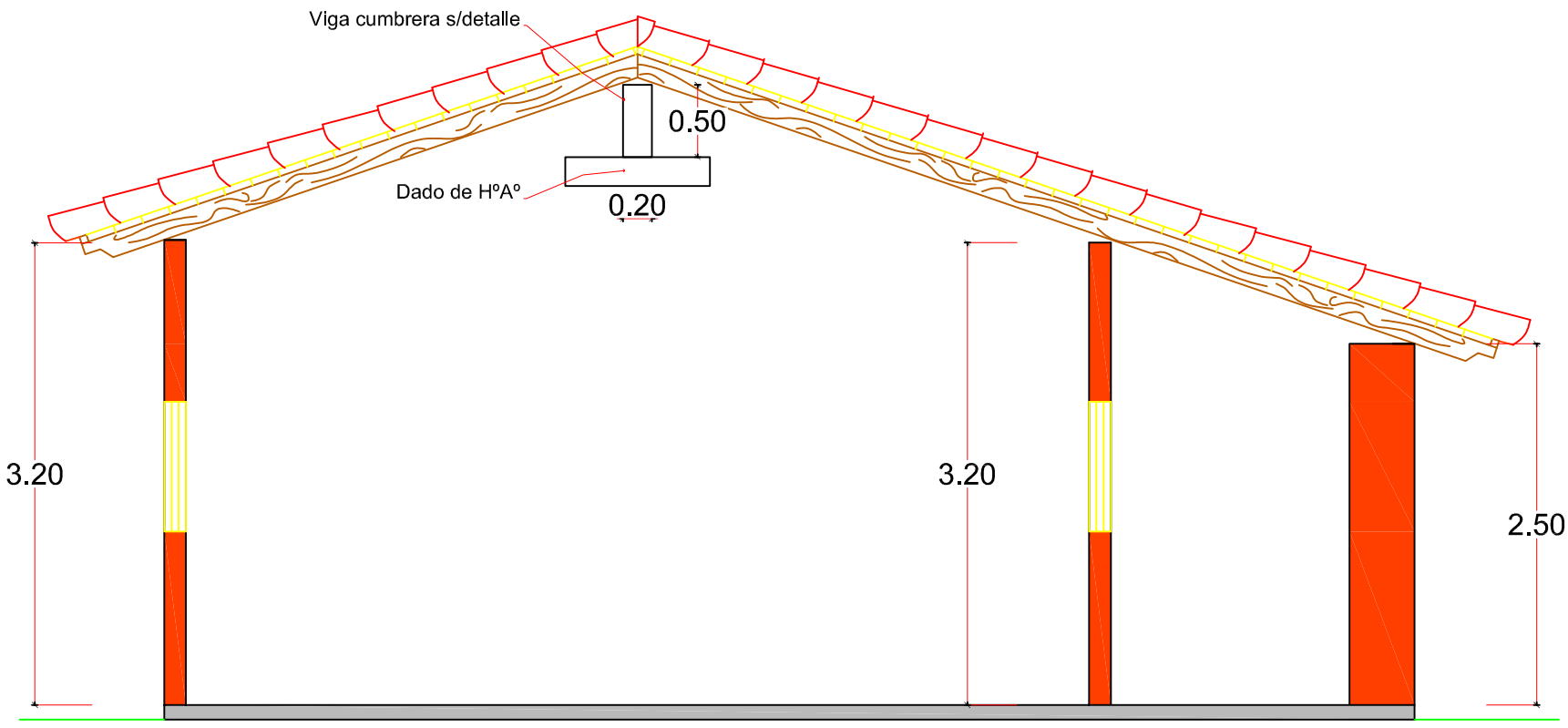

Corte A - A

Escala 1:50

GOBERNACIÓN DE ÑEEMBUCÚ

OBRA:CONSTRUCCION DE AULA
UBICACION: ESCUELA SAN FRANCISCO

RESPONSABLE: ARQ. LUIS AYALA.	ESCALA: 1:75	DIGITALIZADOR: MARIANO SAUCEDO

VIGA CUMBRERA

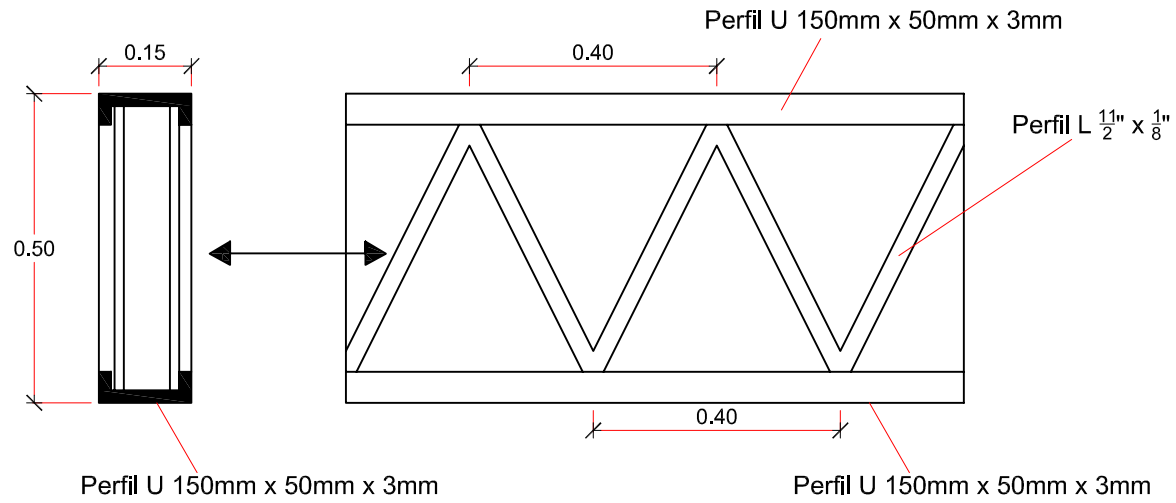

Detalle de Cimentación

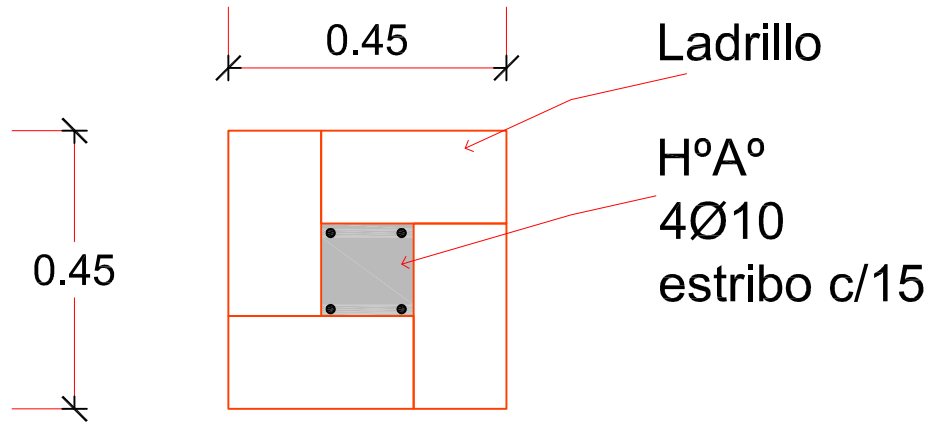

Detalle de Pilar de 0,45

DADO DE HºAº

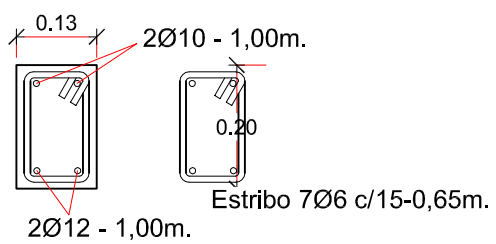

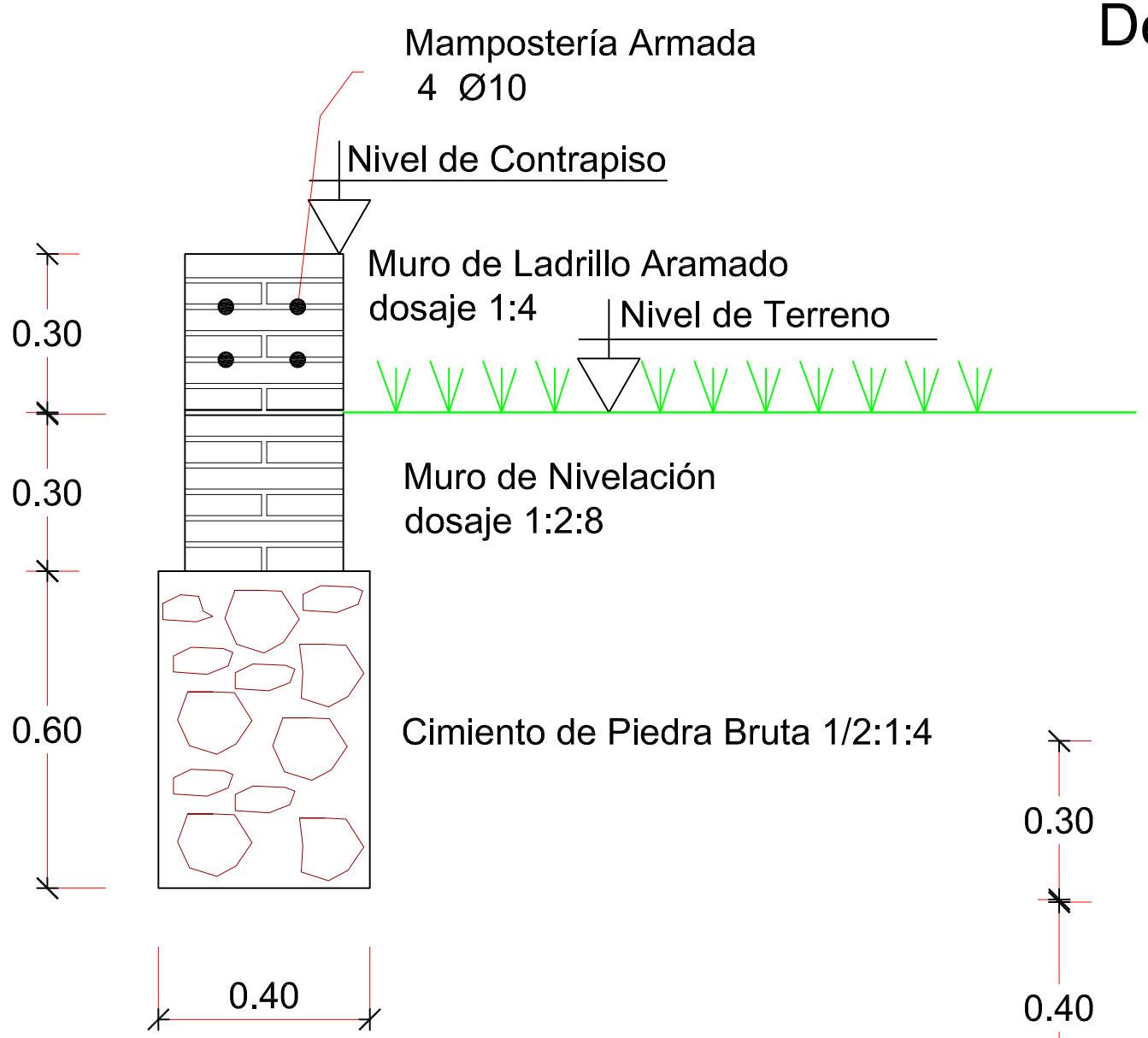

Escala 1:20

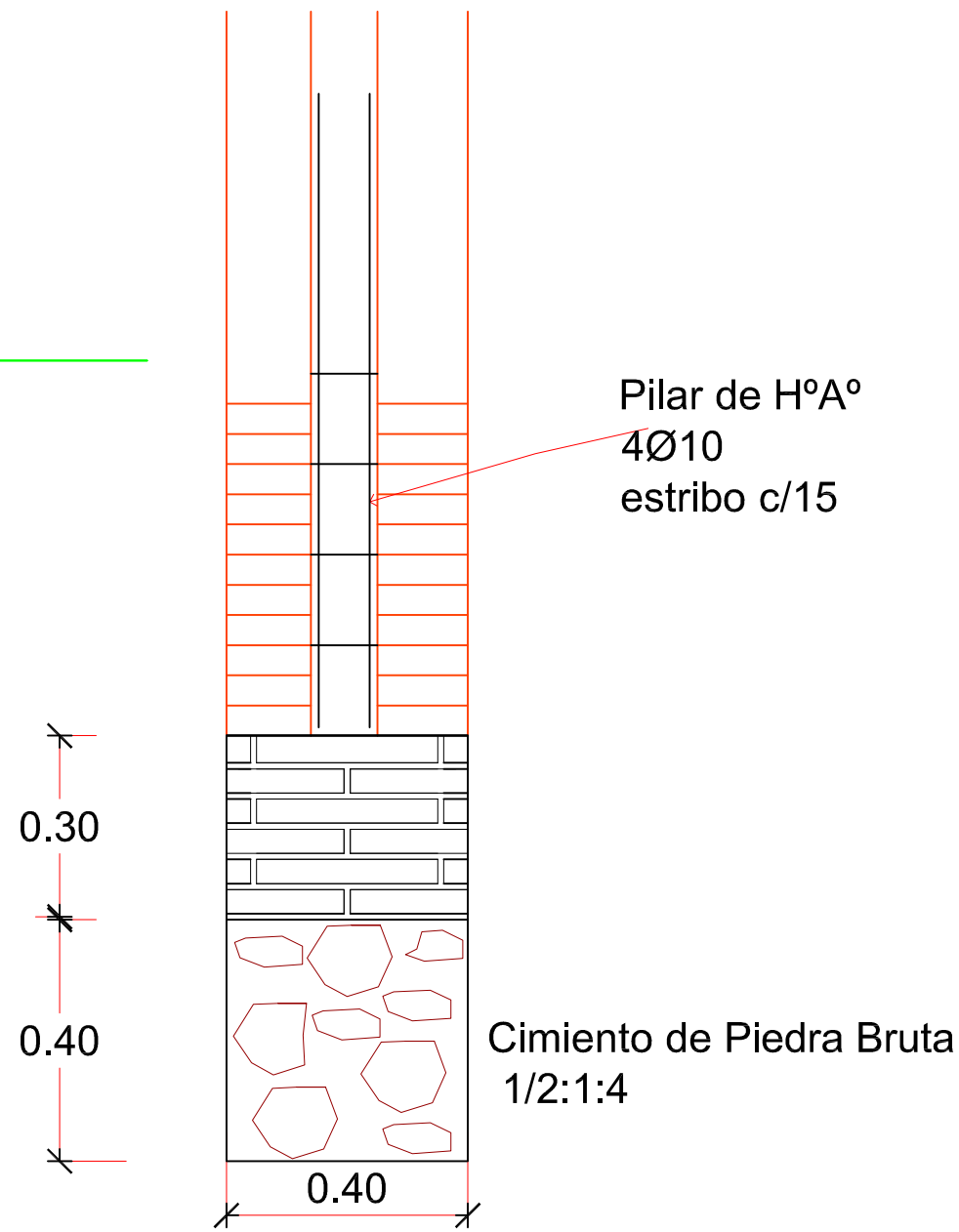

GOBERNACIÓN DE ÑEEMBUCÚ

OBRA:CONSTRUCCION DE AULA
UBICACION: ESCUELA SAN FRANCISCO

RESPONSABLE: ARQ. LUIS AYALA.	ESCALA: 1:75	DIGITALIZADOR: MARIANO SAUCEDO