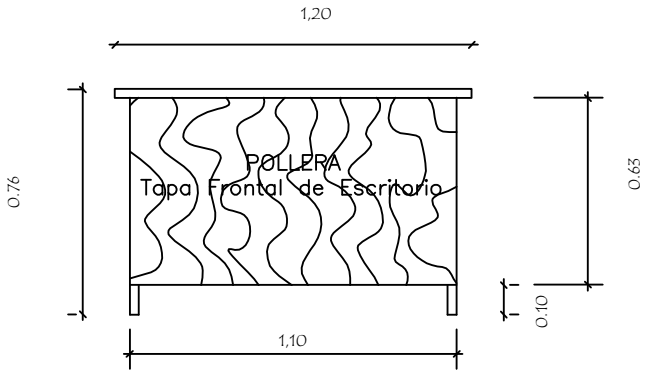

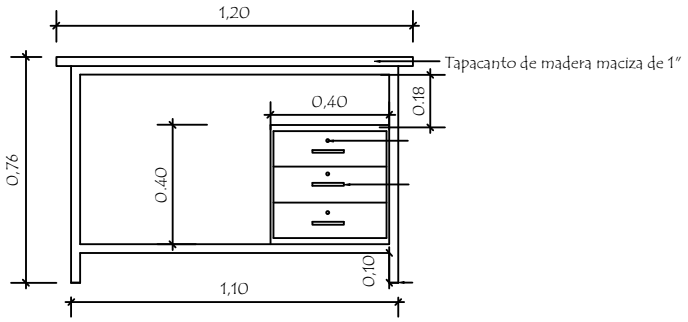

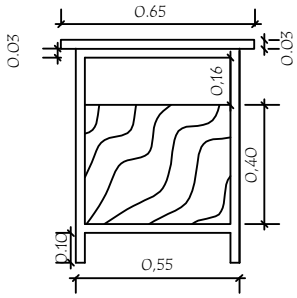

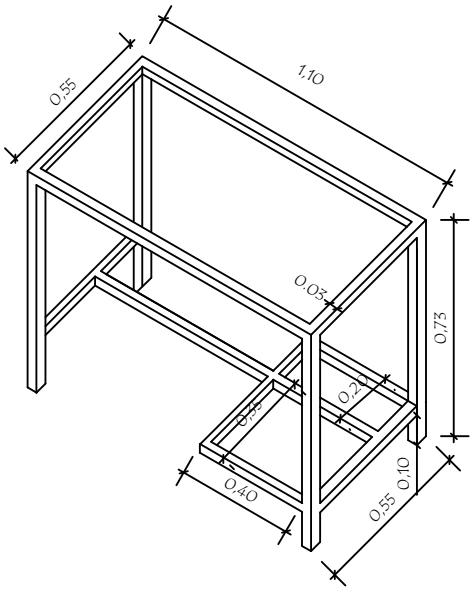

Estructura metálica de caño cuadrado de 30 x 30mm. x 1.20mm. de pared

MINISTERIO DE EDUCACION Y CULTURA

Escritorio para Secretaria y Profesor

ARTICULO 102

ESPECIFICACIONES TECNICAS

ESCRITORIO PARA PROFESOR

1.-CARACTERISTICAS GENERALES

La presente Especificación Técnica establece los requerimientos funcionales, el diseño, geométrico, las características constructivas y las dimensiones del mobiliario escolar denominado **"Escritorio para Profesor"**, para la Educación Inicial, Básica y Media, buscando la máxima simplicidad para las pruebas de recepción, embalaje, transporte y puesta a disposición de los usuarios.

2.-CONSIDERACIONES

2.1. El mobiliario es un equipamiento básico para elevar la calidad de la educación.
2.2. Debe ser de fácil fabricación, máxima funcionalidad, versatilidad y durabilidad, de fácil reparación y mantenimiento y mínimo costo del embalaje y transporte.
2.3. Los materiales del mobiliario deben ser fáciles de obtener en el país.
2.4. En la definición de los materiales a ser utilizados en la fabricación del mobiliario se cuidará la sostenibilidad ambiental.

3.-DESCRIPCION DEL MOBILIARIO ESCOLAR

3.1. Las medidas del mobiliario y sus componentes serán agrupadas para facilitar la producción en serie.
3.2. El mobiliario debe ser multifuncional, a ser utilizado en actividades lectivas, talleres, recreación, alimentación y proyectos grupales.
3.3. Deberá ser diseñado teniendo en cuenta el contexto y creando una relación con la infraestructura escolar, favoreciendo la función educativa y el encuentro entre personas.

4.-CARACTERISTICAS FISICOMORFOLOGICAS

4.1. Geométricas

El mobiliario especificado se define como "Escritorio para Profesor", con estructura sólida y cuyas dimensiones y formas se detallan en los siguientes gráficos

5.-MATERIALES DE MADERA

YALE

SUPERFICIE – PIEZAS ENCHAPADAS – TAPA POLLERA Y CAJONERA.

Enchapadas en madera terciada de cedro de 4mm., en ambas caras con "tripas" o núcleos compuestos de listones de 35 mm., cada 10 mm., con bastidores de 50 mm.

6.-TAPACANTOS

Listones de madera maciza de 10 mm., encolados y clavados.

7.-HERRAJES

Cerradura cilíndrica
Tiradores metálicos en "U"

8.-ACABADOS

Superficie interna pulidas, aristas redondeadas con lija, enceradas y terminadas con una mano de semi-lustre de color natural.

Superficie externa, bien pulidas, con aplicación de sellador sintético y dos manos de semi-lustre de color natural.

9.-ESTRUCTURA METALICA

Caño cuadrado de acero industrial extra laminado en frío de 30 x 30 x 1.20 mm de pared.
En sus uniones o juntas soldados mediante soldadura por arco eléctrico con protección gaseosa en base a sistema MIG-MAG
En los extremos de las patas llevarán accesorios con sistema regulables.

10.-RECUBRIMIENTO

La estructura metálica del mobiliario será recubierto (pintado), con esmalte sintético de color gris claro, de aplicación con soplete, previo tratamiento con anticorrosivos de primera calidad, sujetos a estándares de calidad ambiental, con durabilidad garantizada por las firmas que operan en el mercado local.
Se aceptará, en casos en donde propongan los oferentes, un acabado con aplicación electroestática.
Esmalte de color gris claro, tipo polvo termoendurecible de aplicación electrostática, previo tratamiento con producto químico anticorrosivo en base fosfato de zinc, calcio y manganeso.