P1

PUERTA PLACA DOBLE HOJA CON VIDRIO FIJO

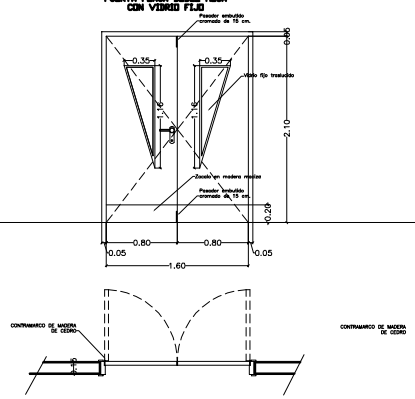

MARCO: SIMPLE REBAJE, DE MADERA DE LAPACHO DE PRIMERA.

CONTRAMARCO: DE MADERA 5cm DE CEDRO.

HOJA: PLACA DE MADERA TERCIADA CEDRO de 4 mm, CON ZOCALO INFERIOR EN MADERA MACIZA

HERRAJES: BISAGRAS REFORZADAS; CERRADURA TIPO YALE O SIMILAR, CON PICAPORTE TIPO MANIJA COLOR CROMADA.

CANTIDAD: 4 (cuatro)

P2

PUERTA PLACA con REJILLA DE VENTILACION

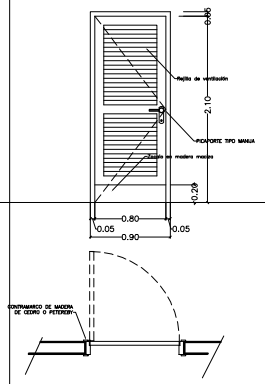

MARCO: SIMPLE REBAJE, DE MADERA DE LAPACHO DE PRIMERA.

CONTRAMARCO: DE MADERA 5cm DE CEDRO.

HOJA: PLACA DE MADERA TERCIADA CEDRO de 4 mm, CON ZOCALO INFERIOR EN MADERA MACIZA

HERRAJES: FICHA DE 5 AGUJEROS REVERSIBLE; CERRADURA TIPO YALE O SIMILAR, CON PICAPORTE TIPO MANIJA COLOR CROMADA.

CANTIDAD: 4 (Cuatro)

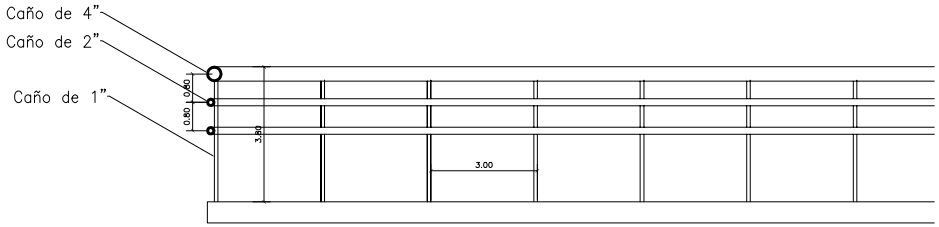

DETALLE DE BARANDA

UNIVERSIDAD NACIONAL DE ASUNCION	
FACULTAD DE INGENIERIA	
CAMPUS UNIVERSITARIO DE SAN LORENZO	
SALON MULTIUSO	ESCALA 1:200
DECANO: Prof. Ing. Isacio E. Vallejos A. / DIBUJO: Arq. Nicolás Platilli Scorzara	LAMINA 09
PROYECTO: Arq. Nicolás Platilli Scorzara / FECHA: 28/Mayo/2.013	