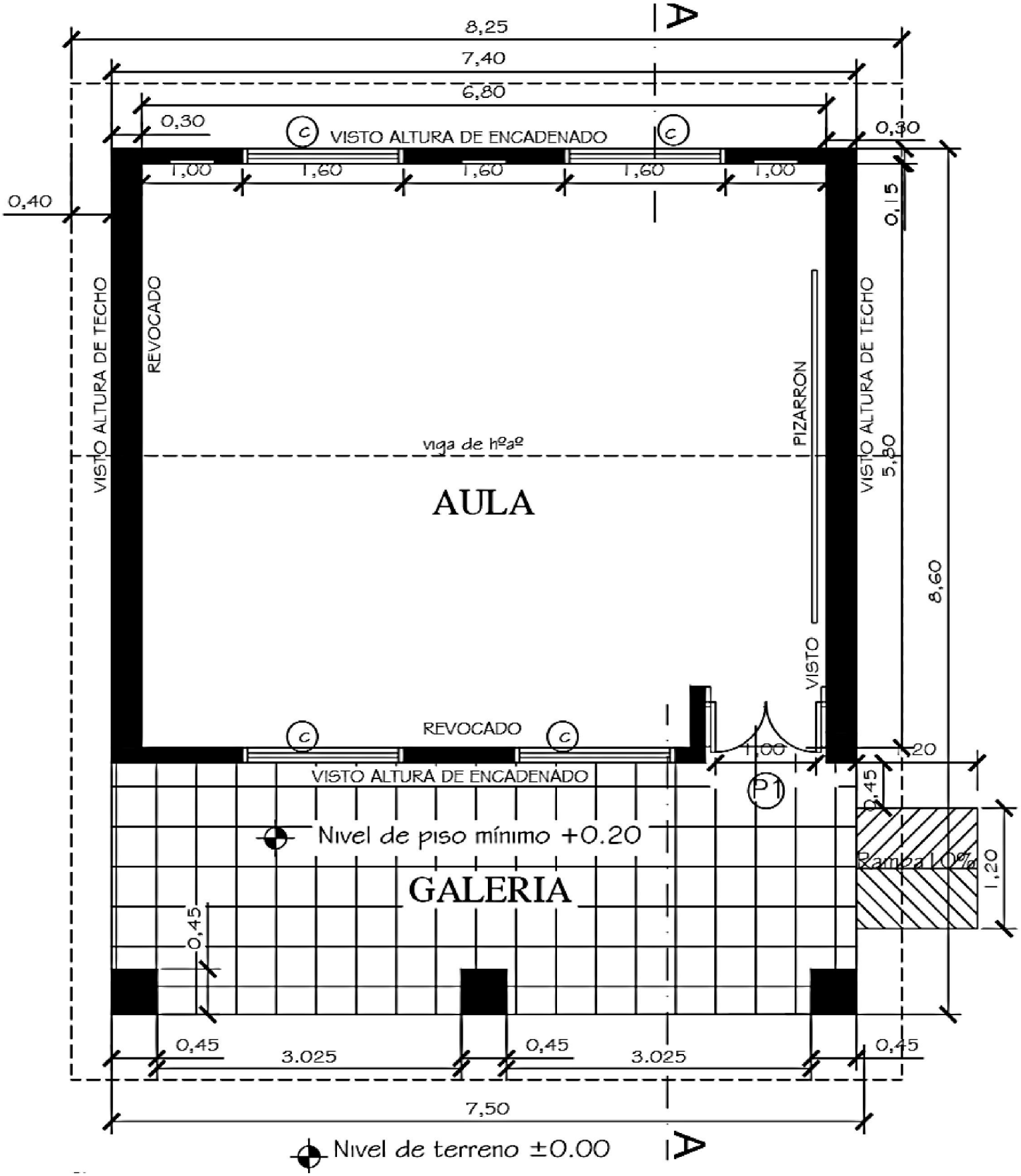

PLANTA CONSTRUCTIVA

MUNICIPALIDAD DE SAN RAFAEL DEL PARANA 01

PROYECTO: REFACCION DE 1 AULA
INSTITUCION: ESCUELA BASICA NRO 2796 SAN RAFAEL
DIRECCION: SAN RAFAEL DEL PARANA

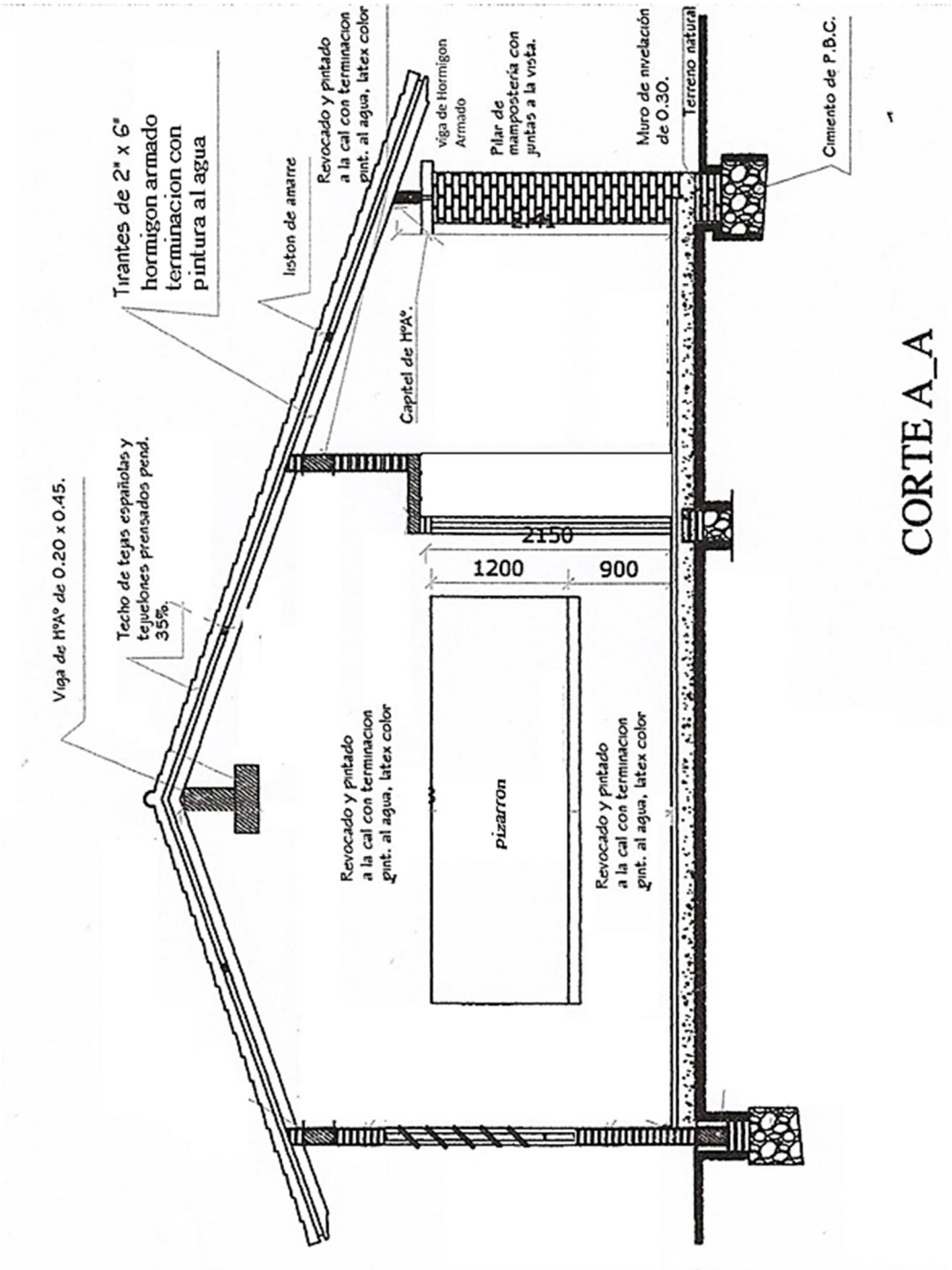

PROYECTO: REFACCION DE 1 AULA
INSTITUCION: ESCUELA BASICA NRO 2796 SAN RAFAEL
DIRECCION: SAN RAFAEL DEL PARANA

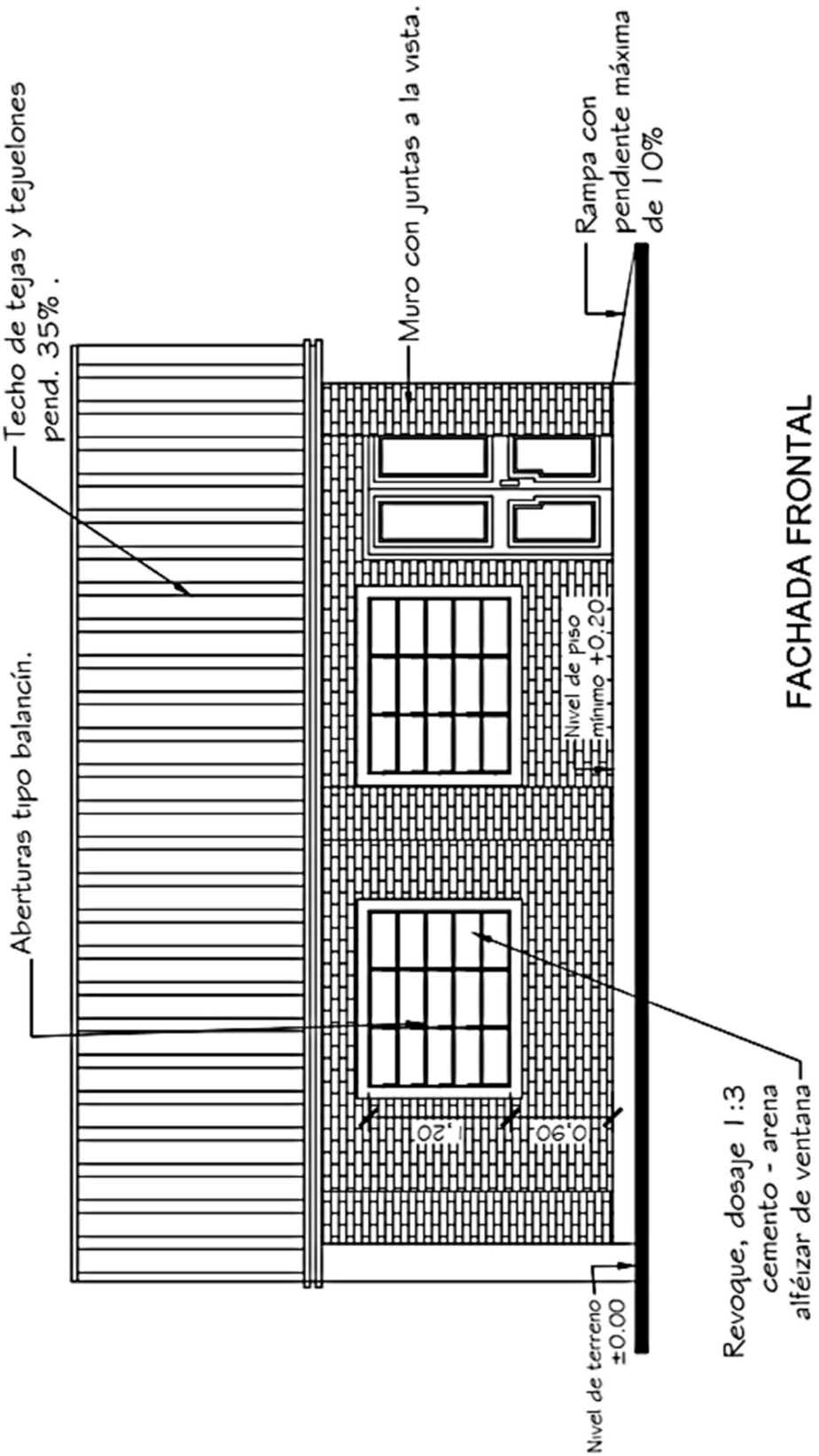

PROYECTO: REFACCION DE 1 AULA
INSTITUCION: ESCUELA BASICA NRO 2796 SAN RAFAEL
DIRECCION: SAN RAFAEL DEL PARANA

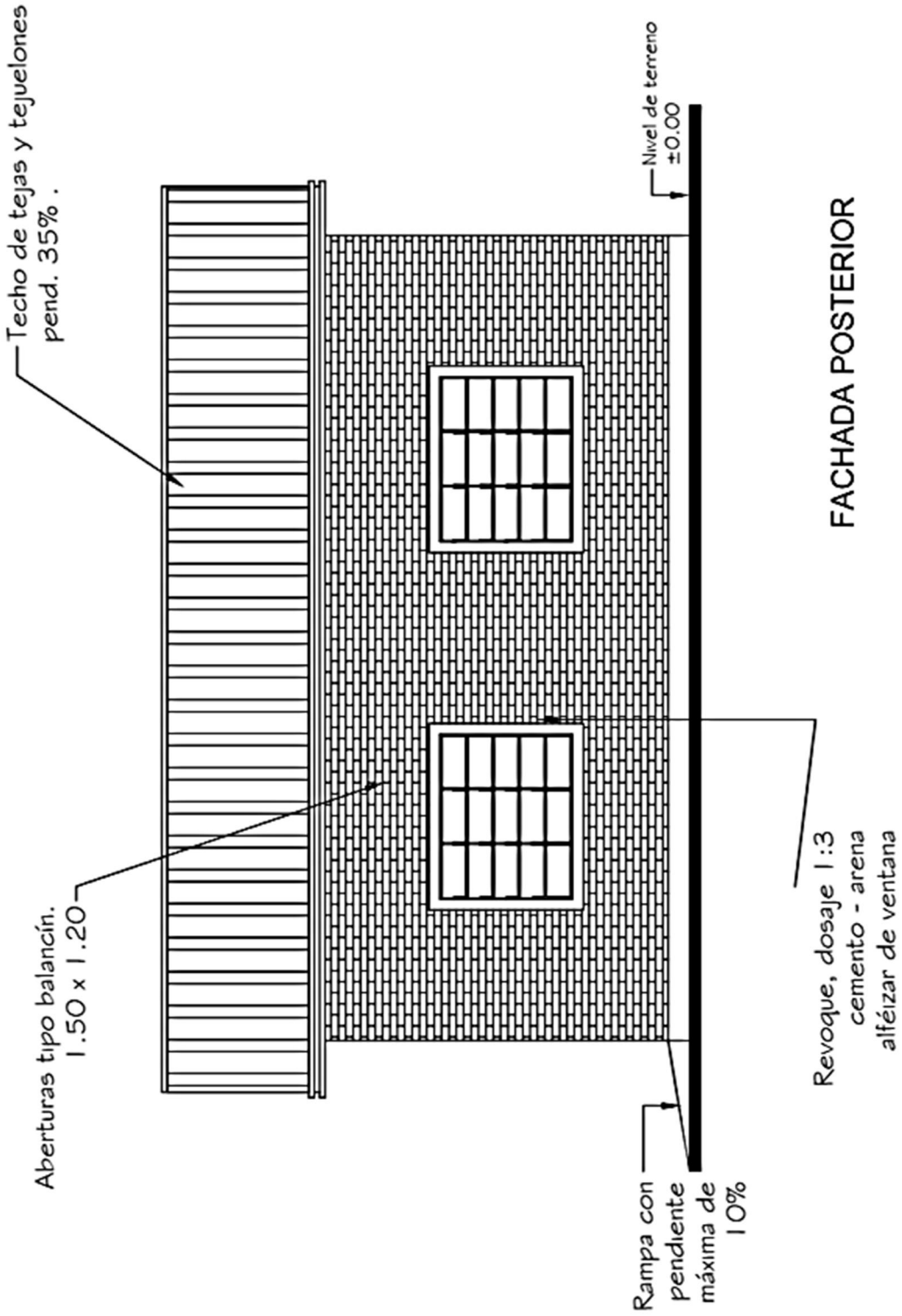

PROYECTO: REFACCION DE 1 AULA
INSTITUCION: ESCUELA BASICA NRO 2796 SAN RAFAEL
DIRECCION: SAN RAFAEL DEL PARANA

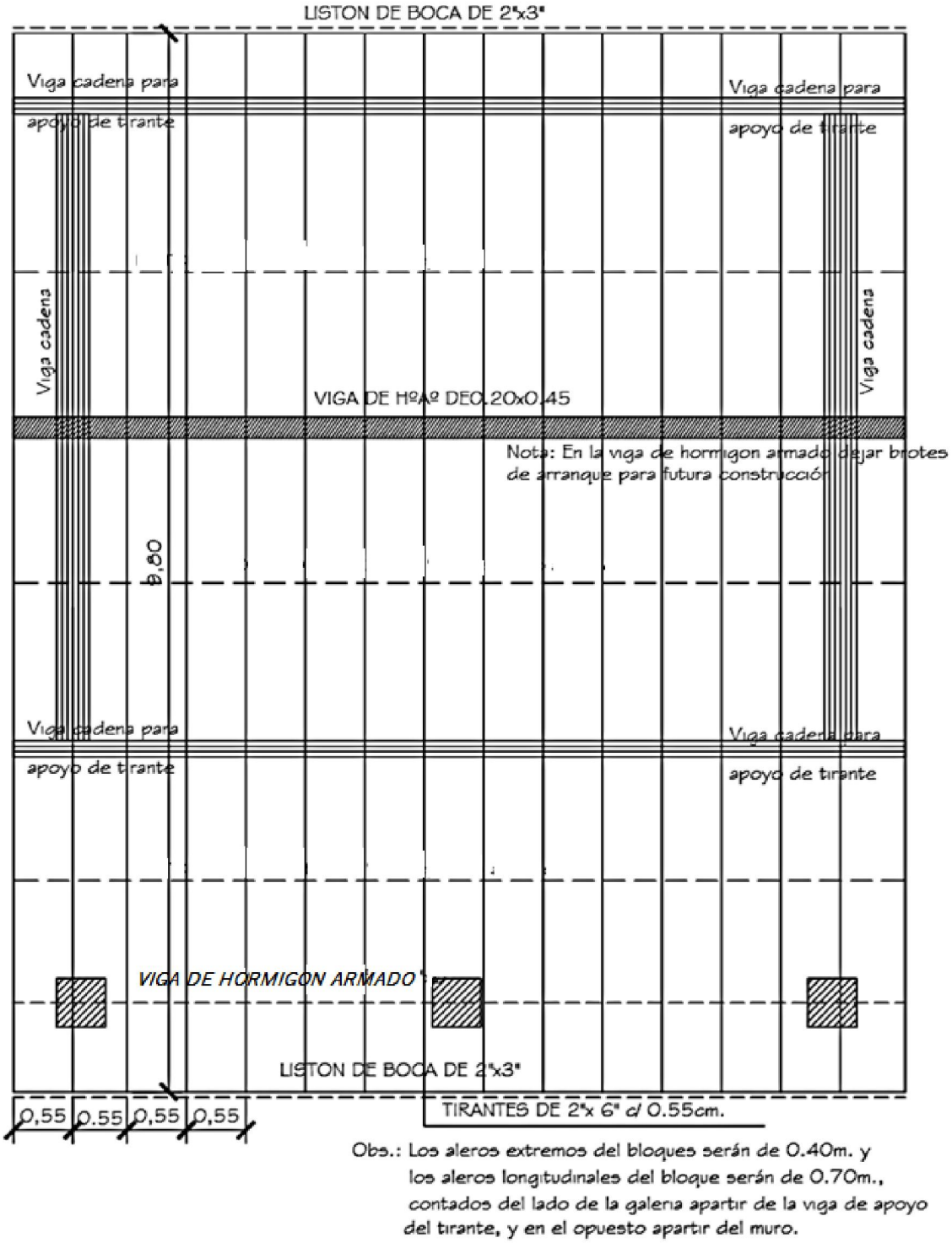

PROYECTO: REFACCION DE 1 AULA
INSTITUCION: ESCUELA BASICA NRO 2796 SAN RAFAEL
DIRECCION: SAN RAFAEL DEL PARANA

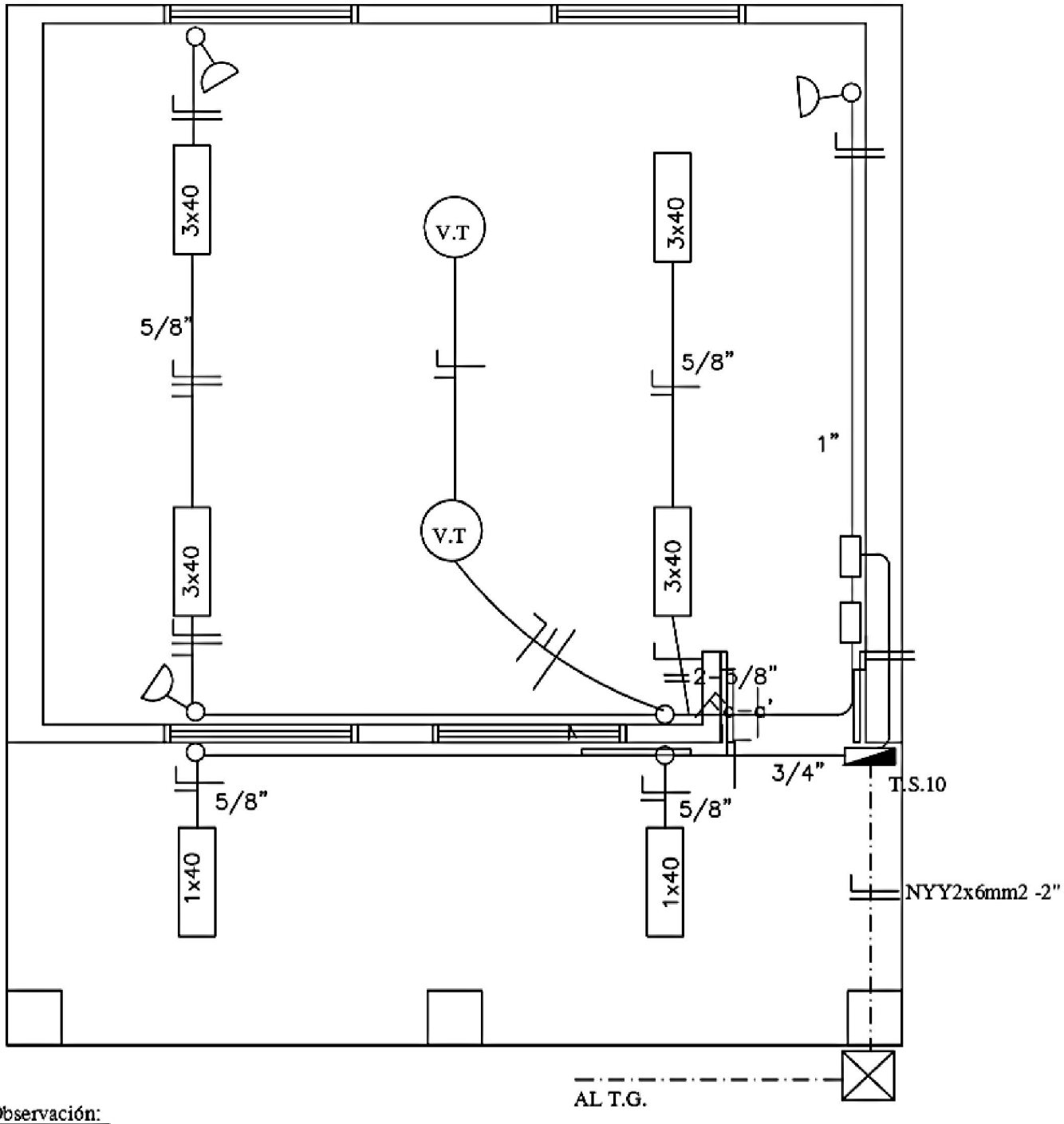

Observación:

*Los artefactos fluorescente son de 3x40W.
*Los artefactos fluorescentes deben ir colgados.
*Los condutores no acotados son de 2mm2.
*Los fluorescentes deben tener capacitores.
*Los TC son tableros de comando de luces y tomas.
*Los TCV son tableros de comando de ventiladores.

PROYECTO: REFACCION DE 1 AULA
INSTITUCION: ESCUELA BASICA NRO 2796 SAN RAFAEL
DIRECCION: SAN RAFAEL DEL PARANA

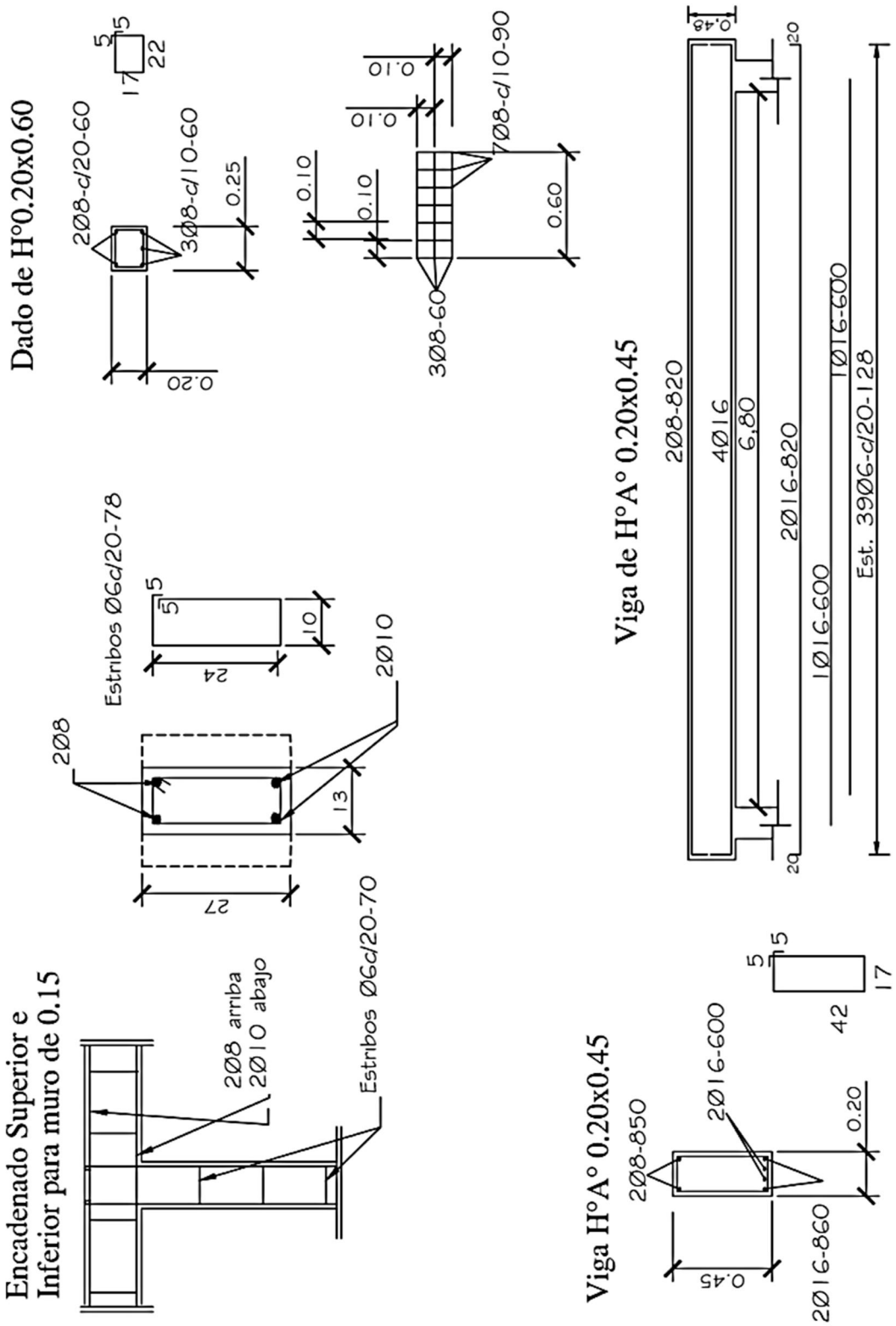

PROYECTO: REFACCION DE 1 AULA
INSTITUCION: ESCUELA BASICA NRO 2796 SAN RAFAEL
DIRECCION: SAN RAFAEL DEL PARANA

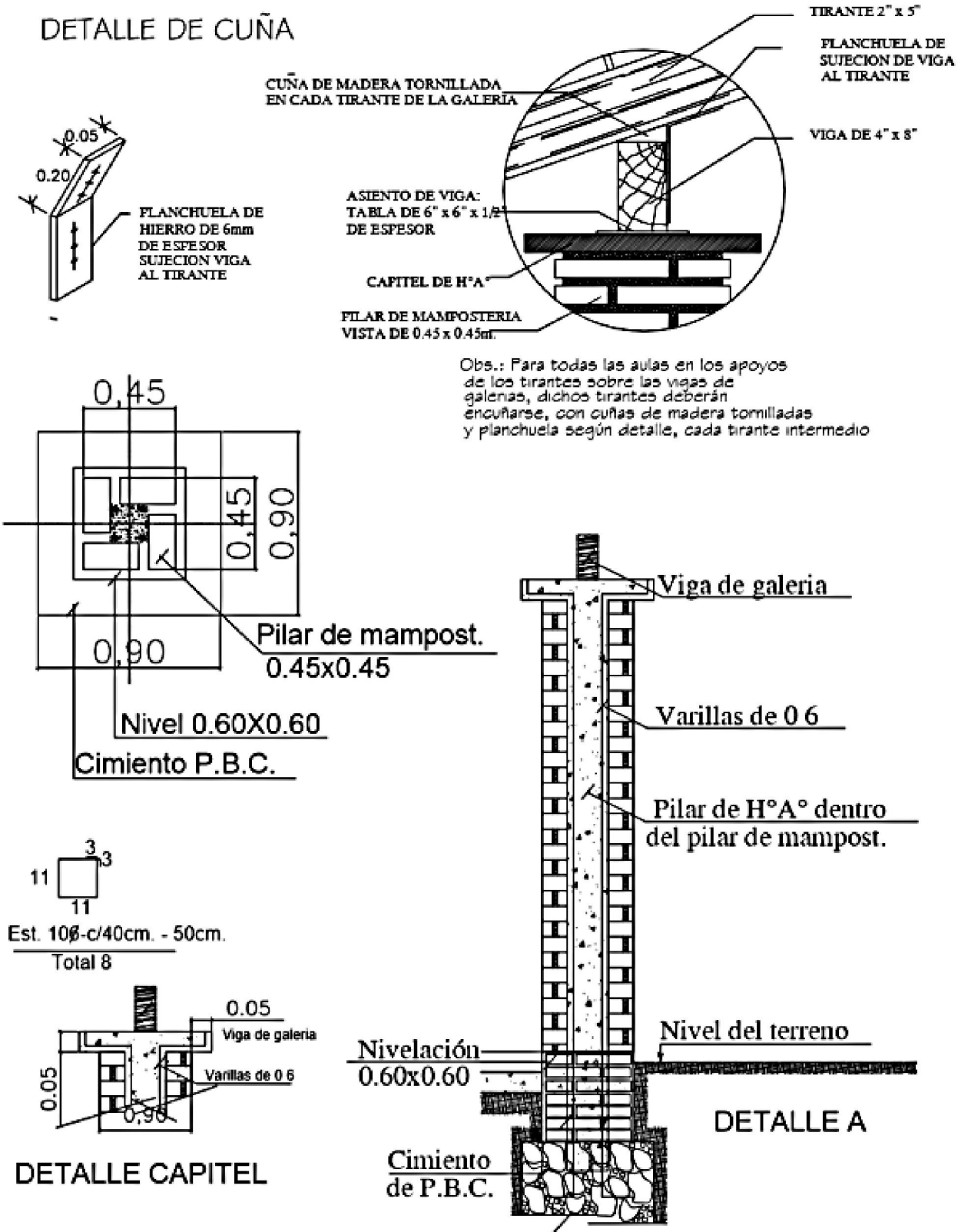

PROYECTO: REFACCION DE 1 AULA
INSTITUCION: ESCUELA BASICA NRO 2796 SAN RAFAEL
DIRECCION: SAN RAFAEL DEL PARANA

DETALLE DADO DE Ho.

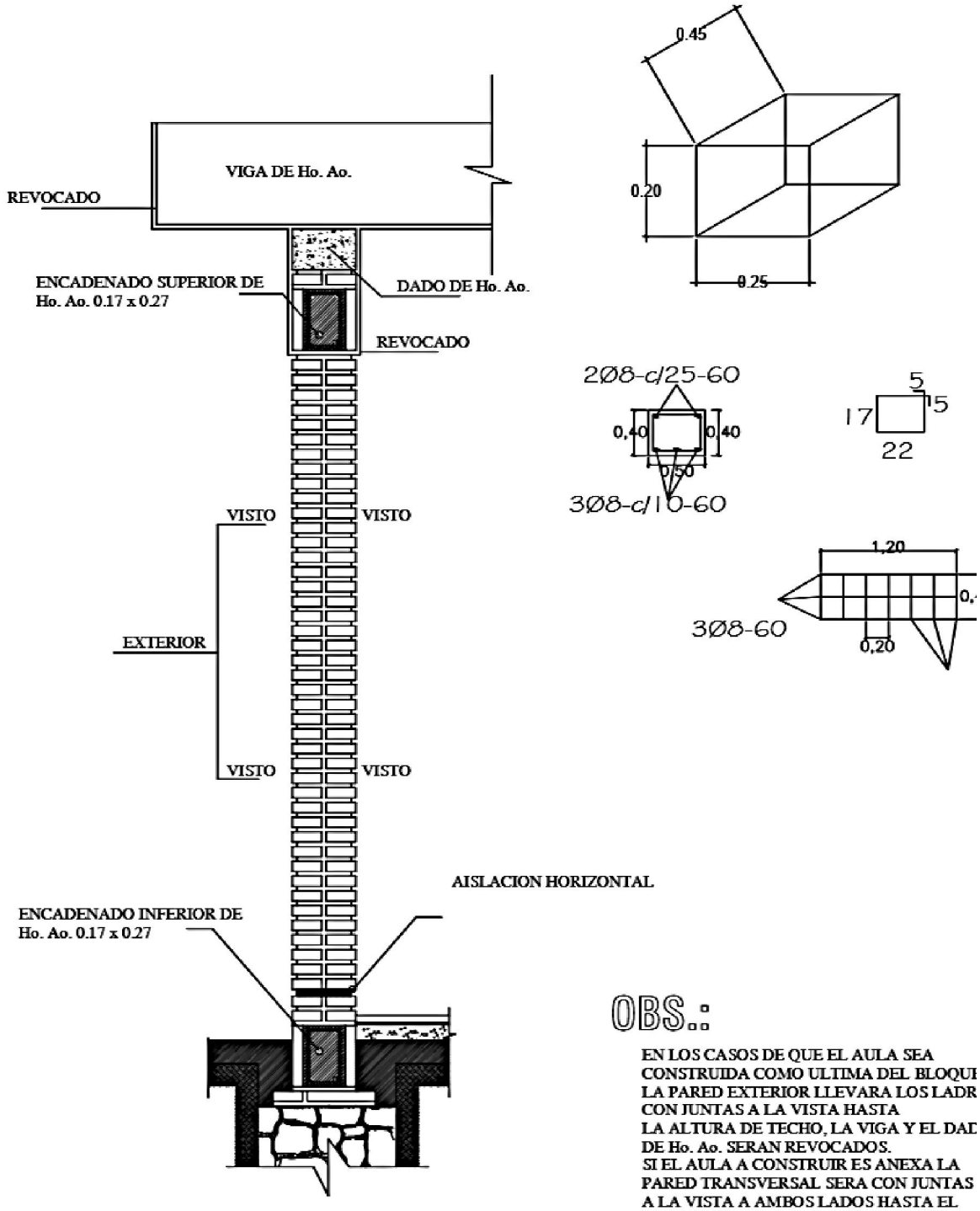

OBS.:

EN LOS CASOS DE QUE EL AULA SEA CONSTRUIDA COMO ULTIMA DEL BLOQUE LA PARED EXTERIOR LLEVARA LOS LADR CON JUNTAS A LA VISTA HASTA LA ALTURA DE TECHO, LA VIGA Y EL DAD DE Ho. Ao. SERAN REVOCADOS.
SI EL AULA A CONSTRUIR ES ANEXA LA PARED TRANSVERSAL SERA CON JUNTAS A LA VISTA A AMBOS LADOS HASTA EL ENCADENADO SUPERIOR Y REVOCADO HASTA EL TECHO, TAMBIEN LA VIGA Y EL

PROYECTO: REFACCION DE 1 AULA
INSTITUCION: ESCUELA BASICA NRO 2796 SAN RAFAEL
DIRECCION: SAN RAFAEL DEL PARANA

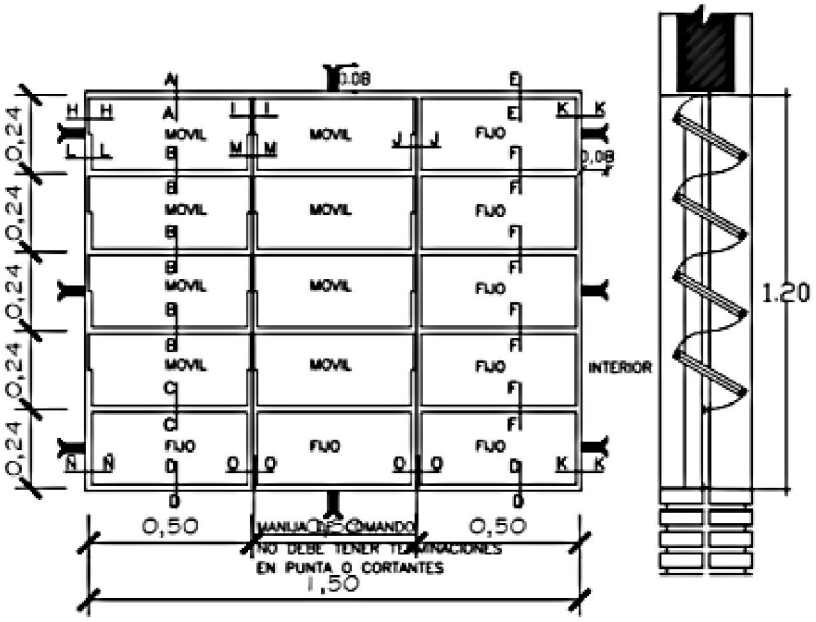

VENTANA BALANCIN

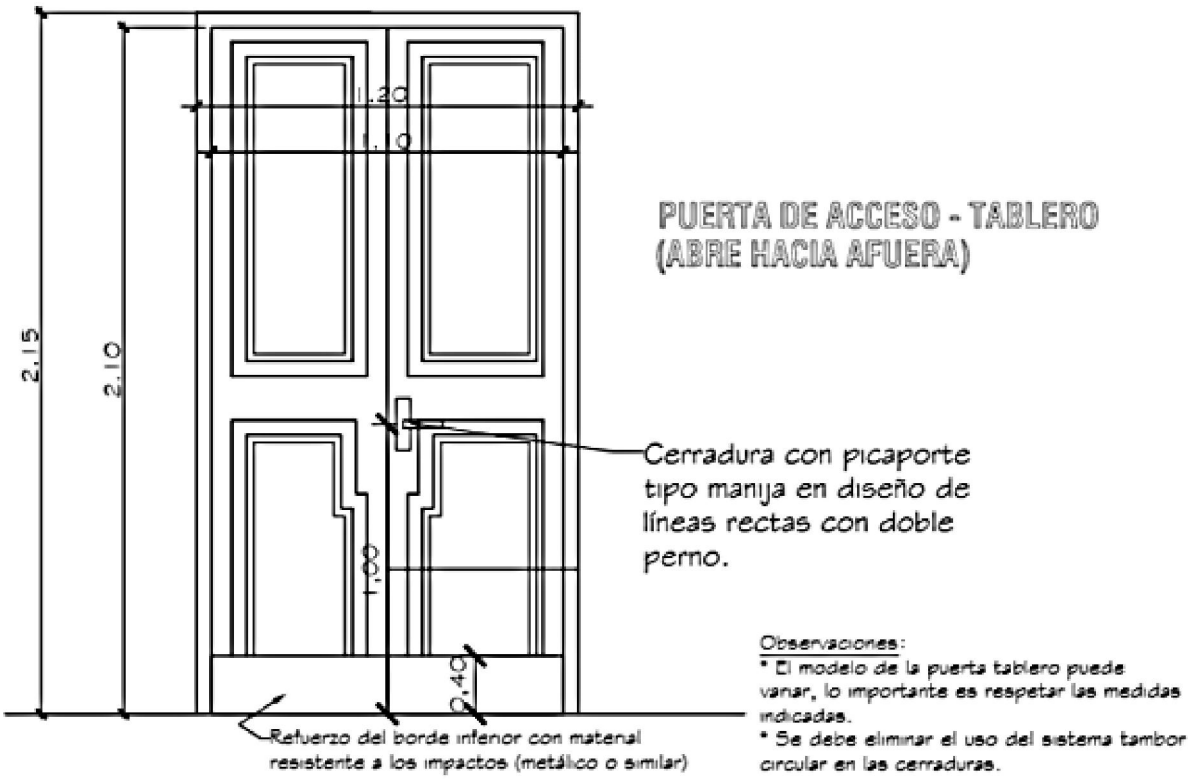

PUERTA DE ACCESO - TABLERO
(ABRE HACIA AFUERA)

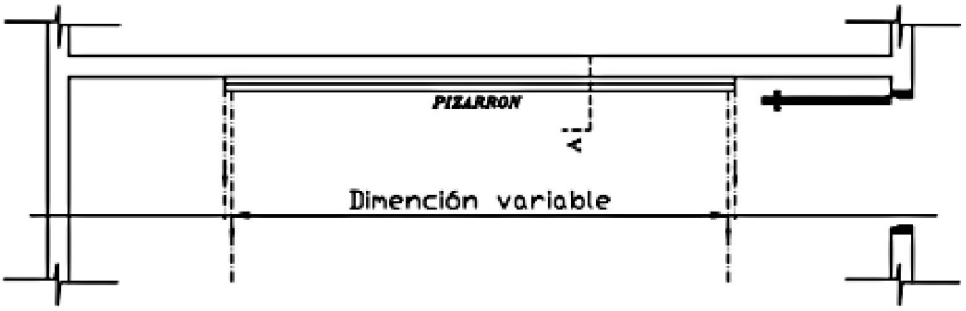

UBICACIÓN DEL PIZARRÓN

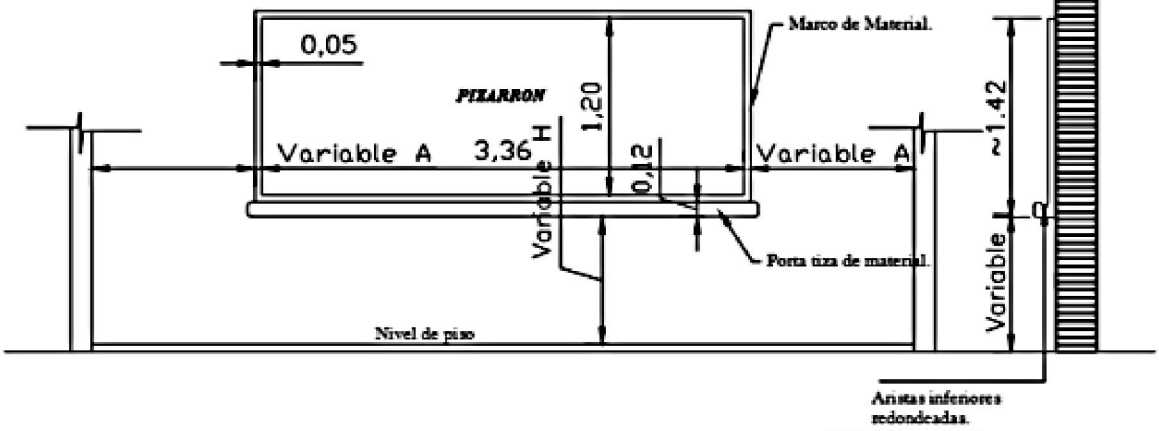

ALZADO FRONTAL

CORTE A

CONSTRUCCIÓN DE PIZARRON EMPOTRADO EN MURO

ESPECIFICACIONES TECNICAS

* 1- Sobre el muro de ladrillo marcar las dimenciones recomendadas preparar el marco de material y portatiza con ladrillos empotrados, revocados posteriormente con mortero, cemento-arena(1:3), dándole una terminación redondeada en las aristas interiores.

* 2- En la zona de pizarrón propiamente, aplicar una azotada con hidrófugo(ceresita), posteriormente revoque con mortero cemento-arena(1:3), y aplicación de tres manos de enduido plástico, con textura de terminación luego de la cantidad de alisado necesarios.

* 3- Aplicar sellador o fijador plástico, posteriormente aplicar tres manos de pintura sintética para pizarrón color verde pizarra, en el marco y portatiza luego del mismo proceso pintura sintéticas color gris.

PROYECTO: REFACCION DE 1 AULA
INSTITUCION: ESCUELA BASICA NRO 2796 SAN RAFAEL
DIRECCION: SAN RAFAEL DEL PARANA

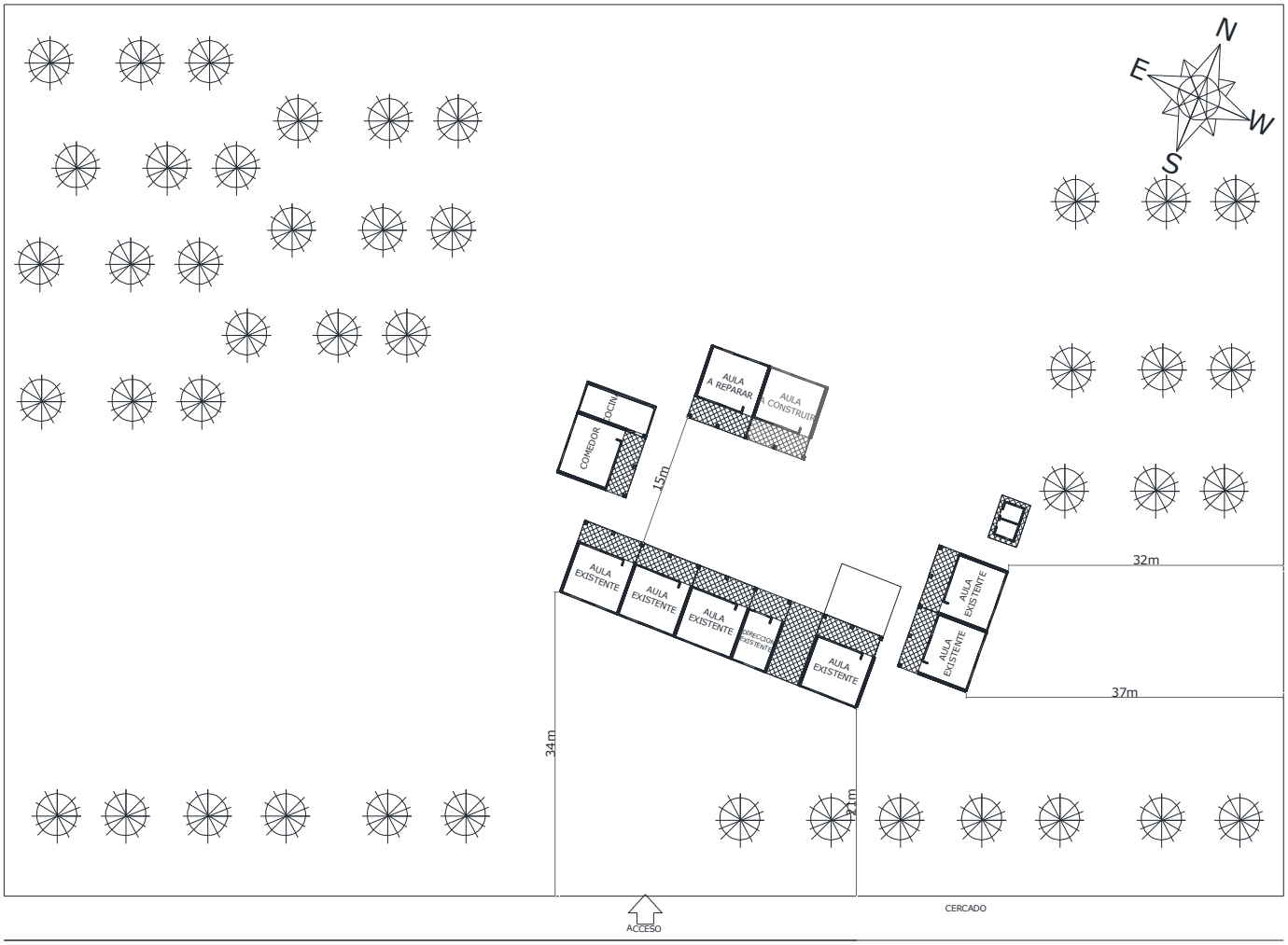

Calle

ESCUELA BASICA SAN RAFAEL - SEGUNDO
ASENTAMIENTO
MACROLOCALIZACION

MUNICIPALIDAD DE SAN RAFAEL DEL PARANA

PROYECTO: REFACCION DE 1 AULA
INSTITUCION: ESCUELA BASICA NRO 2796 SAN RAFAEL
DIRECCION: SAN RAFAEL DEL PARANA

MUNICIPALIDAD DE SAN RAFAEL DEL PARANA

PROYECTO: REFACCION DE 1 AULA
INSTITUCION: ESCUELA BASICA NRO 2796 SAN RAFAEL
DIRECCION: SAN RAFAEL DEL PARANA

MUNICIPALIDAD DE SAN RAFAEL DEL PARANA

PROYECTO: REFACCION DE 1 AULA
INSTITUCION: ESCUELA BASICA NRO 2796 SAN RAFAEL
DIRECCION: SAN RAFAEL DEL PARANA

AULA 5.80 X 6.80 CON TECHO DE TEJA A REPARAR

PROYECTO: REFACCION DE 1 AULA
INSTITUCION: ESCUELA BASICA NRO 2796 SAN RAFAEL
DIRECCION: SAN RAFAEL DEL PARANA