MUNICIPALIDAD DE CAPITÁN MIRANDA

PROYECTO:CONSTRUCCIÓN DE PAVIMENTO TIPO EMPEDRADO FRENTE A LA ESCUELA N° 7225 "EL SEMBRADOR".
DIRECCIÓN: CALLE MOISÉS BERTONI Y CALLE N.
SUPERFICIE A CONSTRUIR:3106M2.
TEMA= PLANO DE UBICACIÓN.

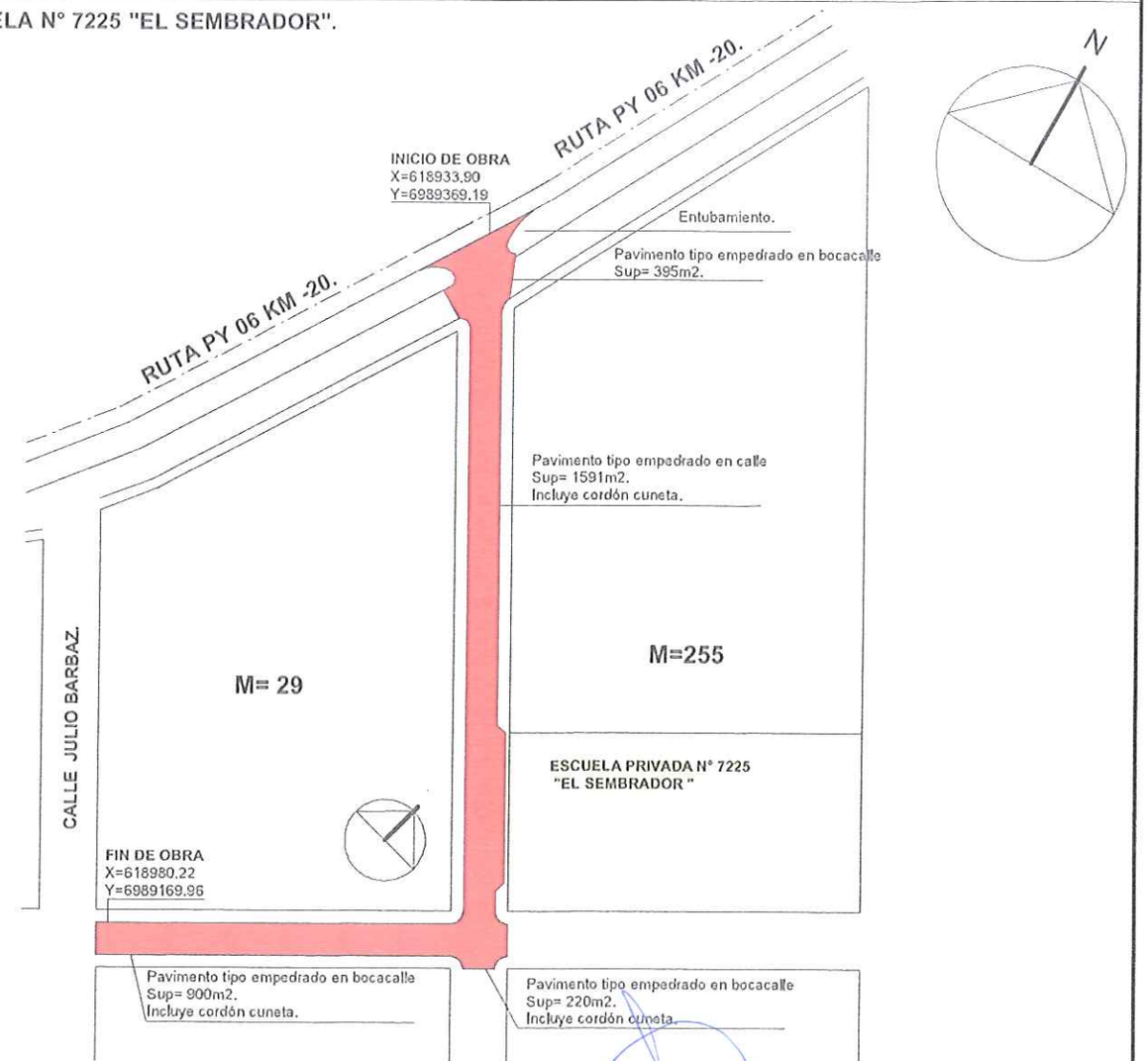

Luciano Becker			01
FIRMA DE INTENDENTE MUNICIPAL.		FIRMA DE PROFESIONAL	Esc.:1/2000

Luciano Becker
Intendente Municipal
Municipalidad Capitán Miranda

Pedro Gonzalez Thiebeaud
ARQUITECTO
Reg.P.N° 3333

PROYECTO:CONSTRUCCIÓN DE PAVIMENTO TIPO EMPEDRADO FRENTE A LA ESCUELA N° 7225 "EL SEMBRADOR".
DIRECCIÓN: CALLE MOISÉS BERTONI Y CALLE N.
SUPERFICIE A CONSTRUIR:3106M2.
TEMA= PLANTA GENERAL. Bocacalle Ruta PY06 Y Calle N. Entubamiento y cabecera.

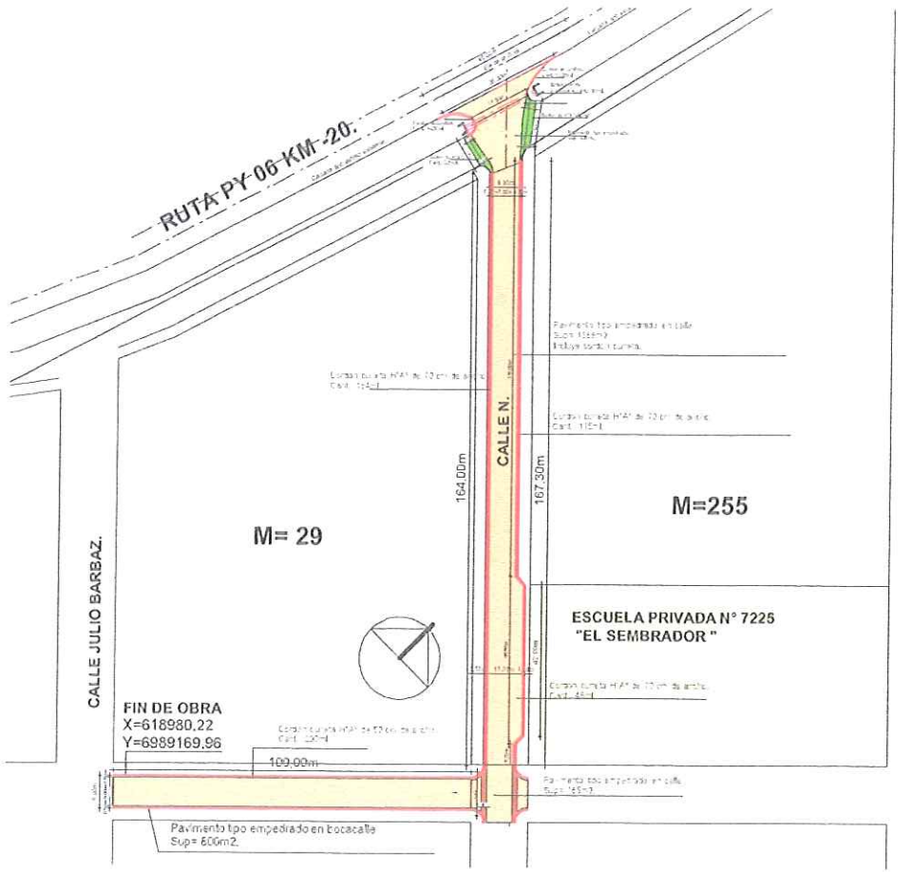

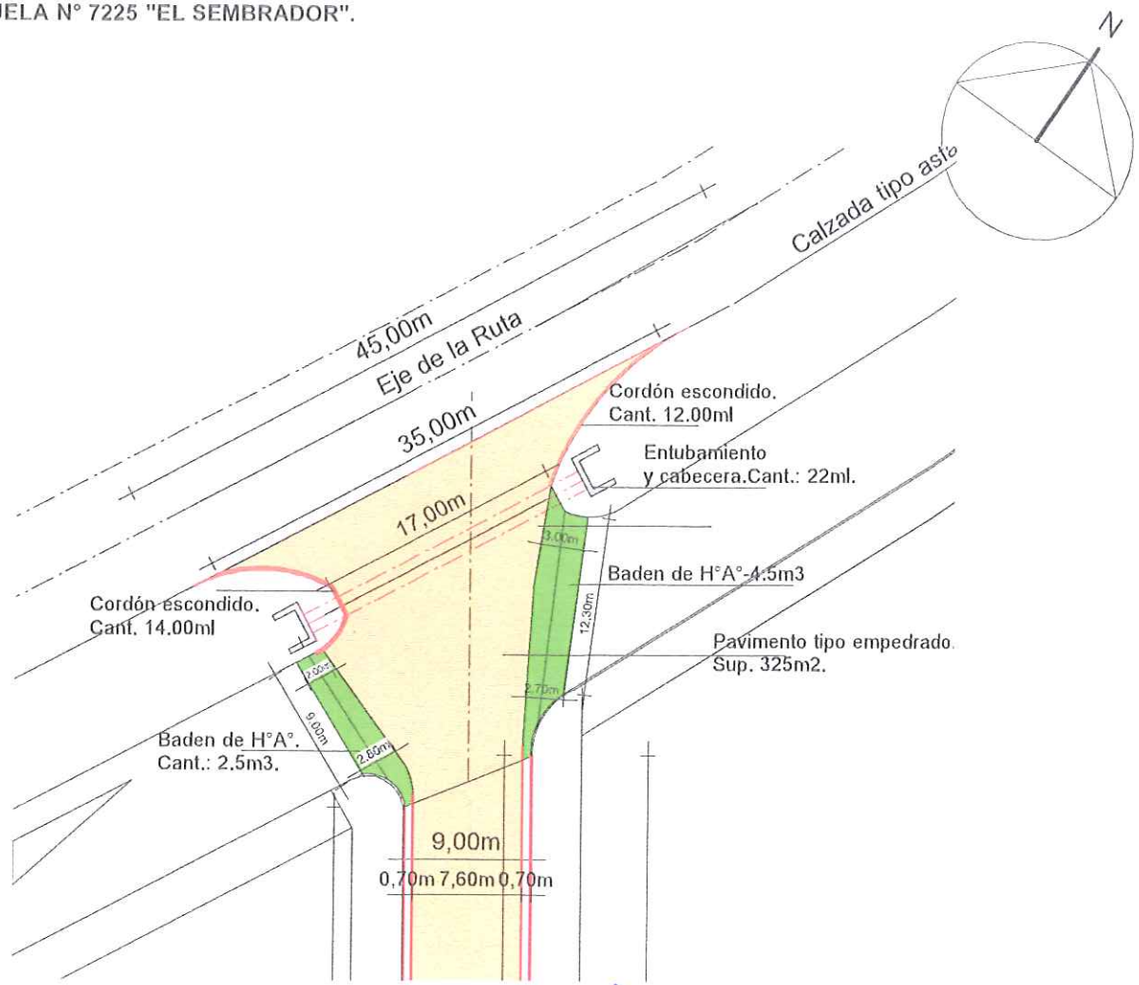

02

FIRMA DE INTENDENTE MUNICIPAL.

Luciano Becker
Intendente Municipal
Municipalidad Capitán Miranda

FIRMA DE PROFESIONAL

Pedro González Thiebeaud
ARQUITECTO
Reg.P.N° 3333

Esc.:1/500

MUNICIPALIDAD DE CAPITÁN MIRANDA

PROYECTO:CONSTRUCCIÓN DE PAVIMENTO TIPO EMPEDRADO FRENTE A LA ESCUELA N° 7225 "EL SEMBRADOR".
DIRECCIÓN: CALLE MOISÉS BERTONI Y CALLE N.
SUPERFICIE A CONSTRUIR:3106M2.
TEMA= PLANTA GENERAL. Calle frente a Escuela "El Sembrador".

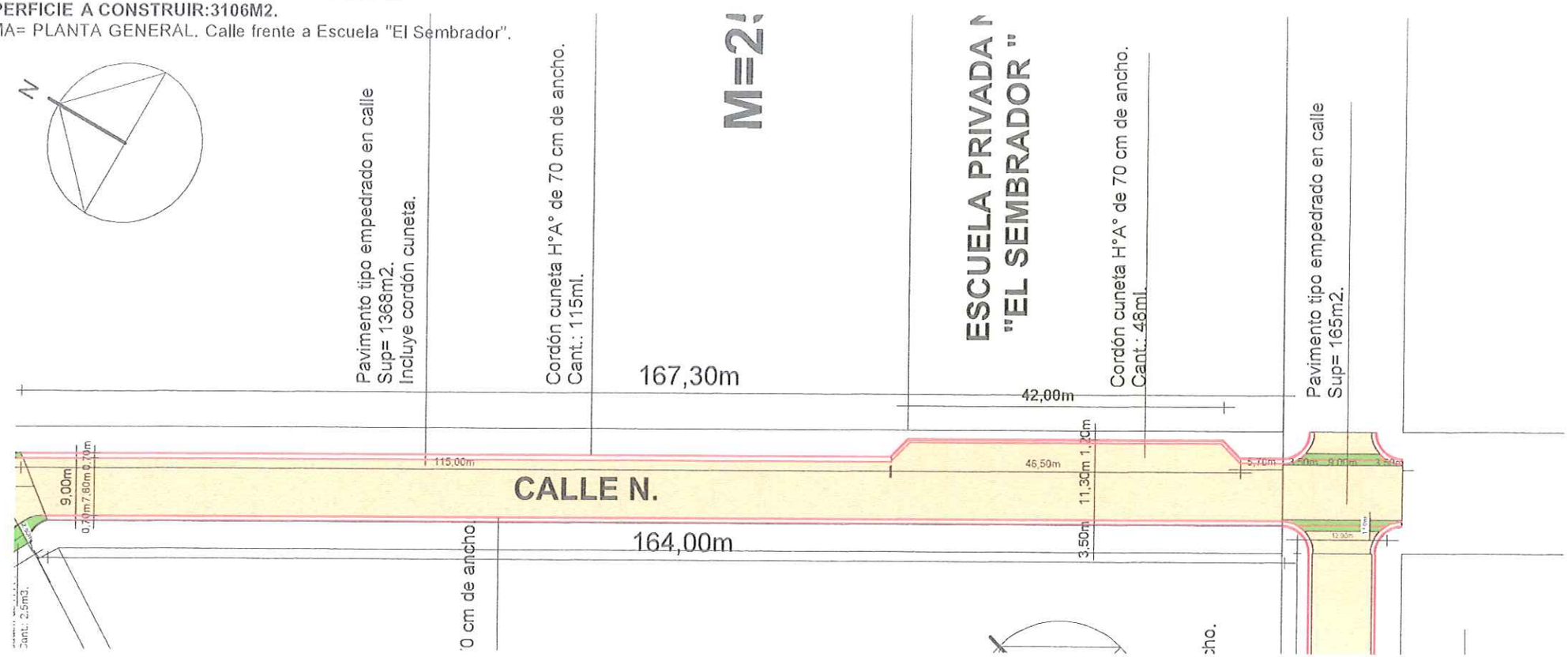

FIRMA DE INTENDENTE MUNICIPAL.		FIRMA DE PROFESIONAL	03
			Esc.:1/75

Luciano Becker
Intendente Municipal
Municipalidad Capitán Miranda

Pedro González Thiebaud
ARQUITECTO
Reg.P.N° 3333

MUNICIPALIDAD DE CAPITÁN MIRANDA

PROYECTO:CONSTRUCCIÓN DE PAVIMENTO TIPO EMPEDRADO FRENTE A LA ESCUELA N° 7225 "EL SEMBRADOR".
DIRECCIÓN: CALLE MOISÉS BERTONI Y CALLE N.
SUPERFICIE A CONSTRUIR:3106M2.
TEMA= PLANTA GENERAL. Calle Moisés Bertoni

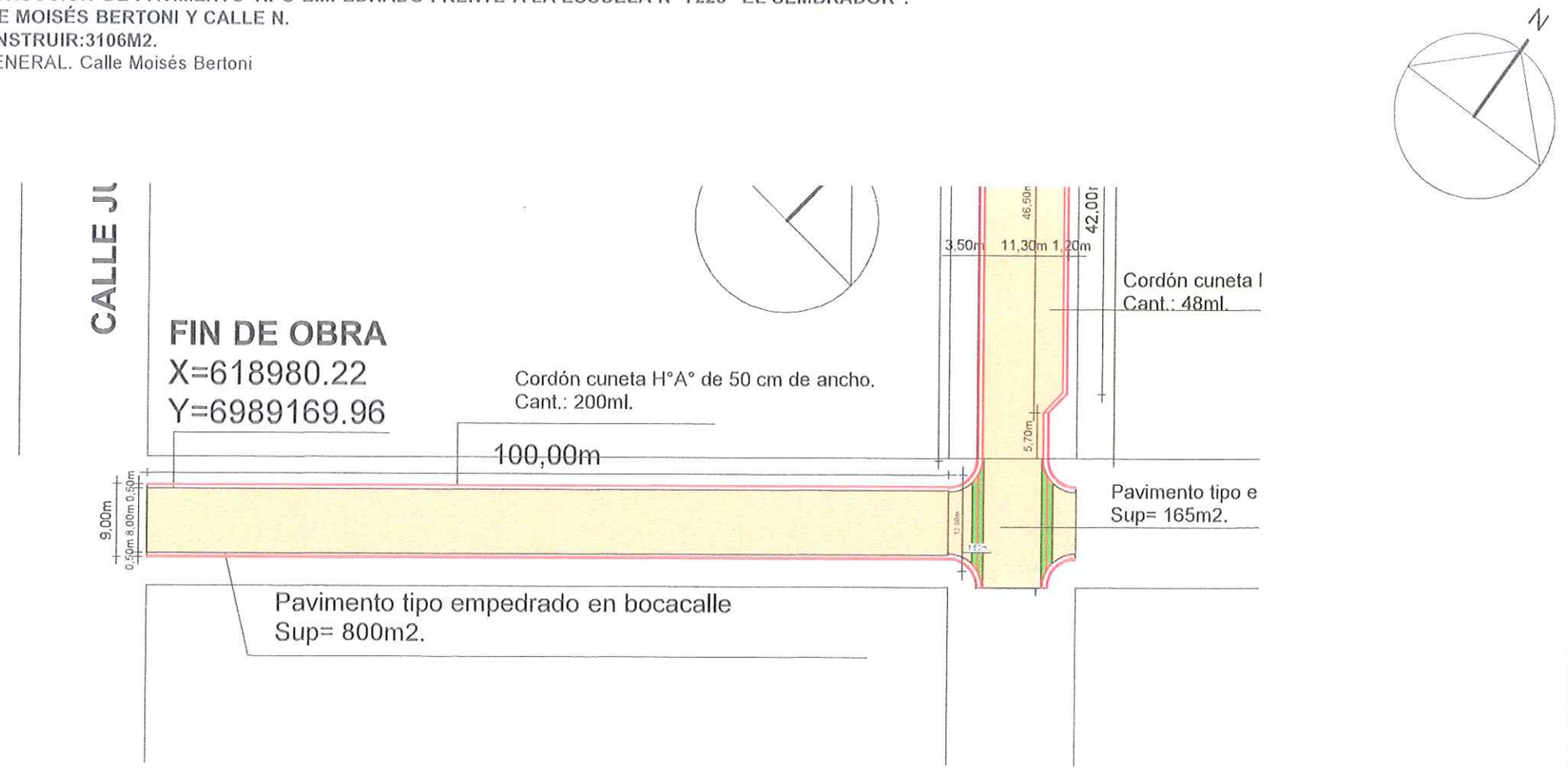

04

FIRMA DE INTENDENTE MUNICIPAL.

Luciano Becker
Intendente Municipal
Municipalidad Capitán Miranda

FIRMA DE PROFESIONAL

Pedro Gonzalez Thiebeaud
ARQUITECTO
Reg.P.N° 3333

Esc.:1/75

PROYECTO:CONSTRUCCIÓN DE PAVIMENTO TIPO EMPEDRADO FRENTE A LA ESCUELA N° 7225 "EL SEMBRADOR".
DIRECCIÓN: CALLE MOISÉS BERTONI Y CALLE N.
SUPERFICIE A CONSTRUIR:3106M2.
TEMA= CORTE TRANSVERSAL.

CORTE TRANSVERSAL - CALLE MOISÉS BERTONI

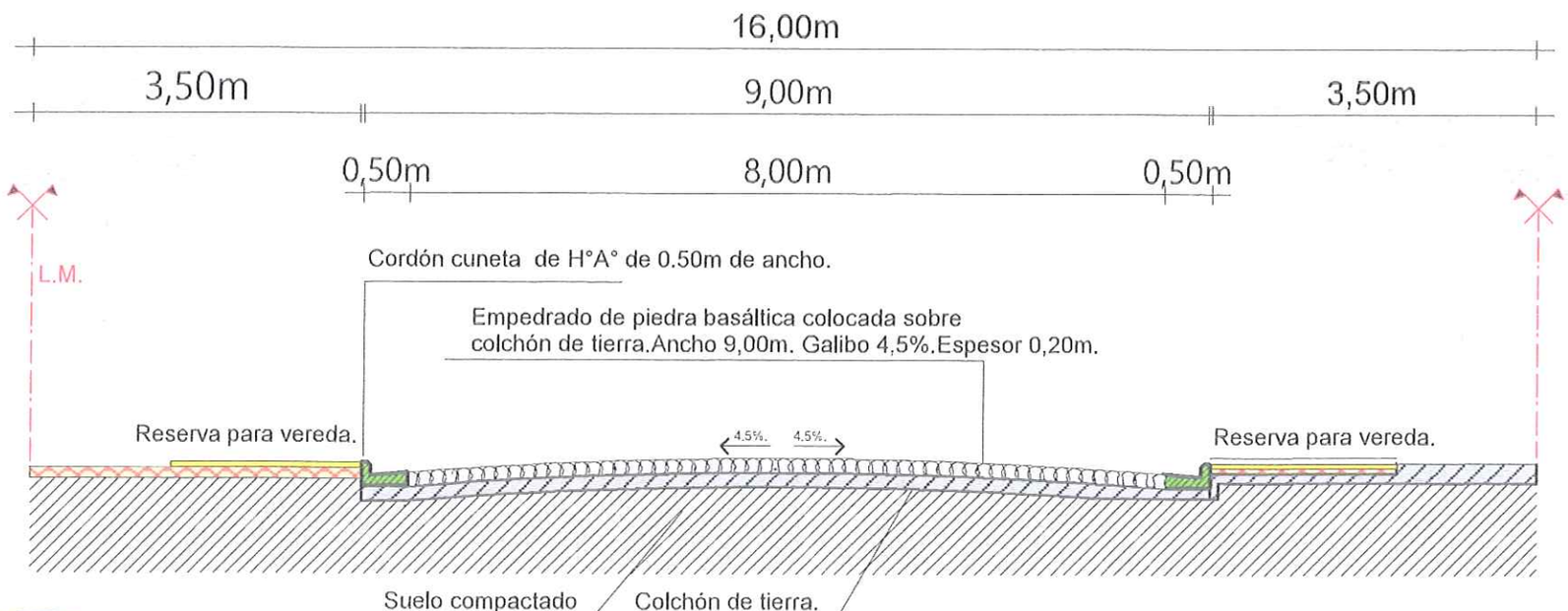

FIRMA DE INTENDENTE MUNICIPAL.		FIRMA DE PROFESIONAL	05
			Esc.:1/20

Luciano Becker
Intendente Municipal
Municipalidad Capitán Miranda

Pedro González Thiebeaud
ARQUITECTO
Reg.P.N° 3333

PROYECTO:CONSTRUCCIÓN DE PAVIMENTO TIPO EMPEDRADO FRENTE A LA ESCUELA N° 7225 "EL SEMBRADOR".
DIRECCIÓN: CALLE MOISÉS BERTONI Y CALLE N.
SUPERFICIE A CONSTRUIR:3106M2.
TEMA= CORTE TRANSVERSAL.

CORTE B-B - ANCHO 9.00 M-

Calle frente a Escuela.

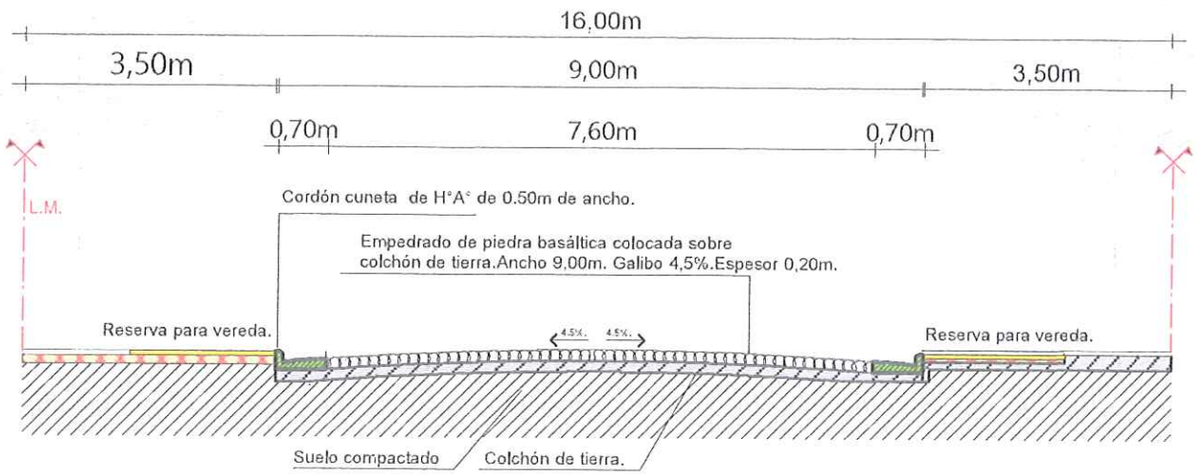

CORTE B-B - ANCHO 9.00 M- CALLE GREGORIO DOMANMCHUK
Esc:1:100

FIRMA DE INTENDENTE MUNICIPAL.		FIRMA DE PROFESIONAL	06
			Esc.:1/30

Luciano Becker
Intendente Municipal
Municipalidad Capitán Miranda

Pedro González Thiebaud
ARQUITECTO
Reg.P.N° 3333

PROYECTO:CONSTRUCCIÓN DE PAVIMENTO TIPO EMPEDRADO FRENTE A LA ESCUELA N° 7225 "EL SEMBRADOR".
DIRECCIÓN: CALLE MOISÉS BERTONI Y CALLE N.
SUPERFICIE A CONSTRUIR:3106M2.
TEMA= CORTE TRANSVERSAL.

CORTE TRANSVERSAL - ANCHO 11.30 M-
Calle frente a institución educativa.

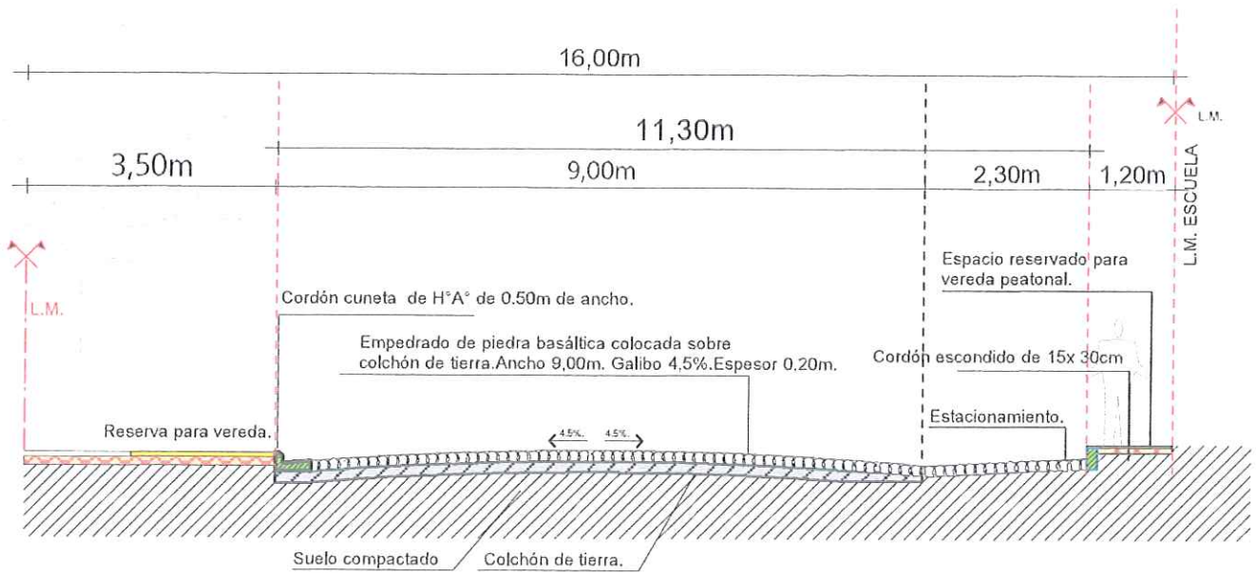

FIRMA DE INTENDENTE MUNICIPAL.		FIRMA DE PROFESIONAL	07
			Esc.:1/20

Luciano Becker
Intendente Municipal
Municipalidad Capitán Miranda

Pedro González Thiebeaud
ARQUITECTO
Reg.P.N° 3333

PROYECTO:CONSTRUCCIÓN DE PAVIMENTO TIPO EMPEDRADO FRENTE A LA ESCUELA N° 7225 "EL SEMBRADOR".
DIRECCIÓN: CALLE MOISÉS BERTONI Y CALLE N.
SUPERFICIE A CONSTRUIR:3106M2.
TEMA= Detalle de entubamiento, cabecera, cordón cuneta, cordó escondido

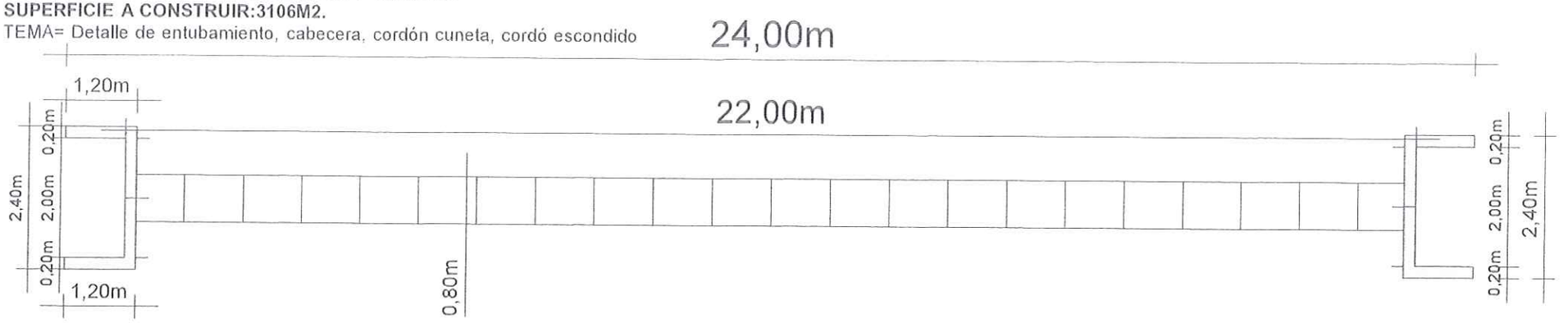

PLANTA DE CABECERA

Muro de cabecera de HªAª .Esp. 0,20m.
Doble armaduras con varillas de 10mm c/20cm.
Dos. 1:3:3

Tubos de armadura simple de 0.80m
de diámetro interior.

Losa de hormigón cíclopeo de 0,20M
de espesor.Dos.1:3:5

Zapata de Hº Aº de
cabecera 1 y 2 con doble armadura
de varillas de 10mm c/20cm.Dos. 1:3:3

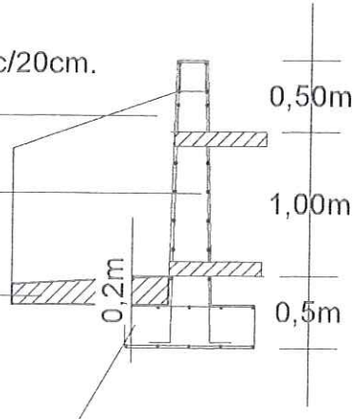

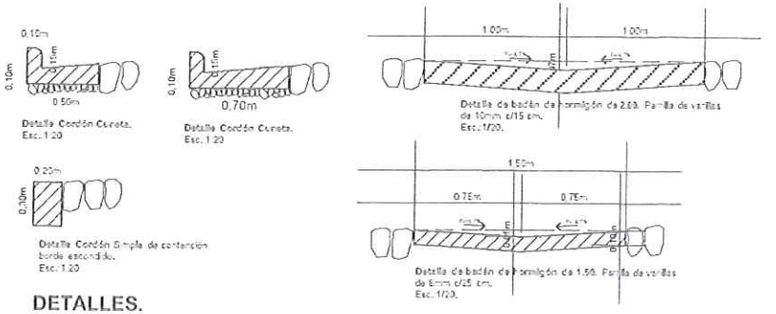

DETALLES.
Esc:1/20

FIRMA DE INTENDENTE MUNICIPAL.		FIRMA DE PROFESIONAL	08
			Esc.:1/20

Luciano Becker
Intendente Municipal
Municipalidad Capitán Miranda

Pedro González Thiebeaud
ARQUITECTO
Reg.P.N° 3333