ESPECIFICACIONES TECNICAS

ESPECIFICACIONES TECNICAS Y PLANILLAS DE DATOS GARANTIZADOS

Mobiliario para Oficinas de Atención al Cliente de las Agencias Regionales del Interior del país.

Generalidades.

1. El objeto de la presente Especificación Técnica es establecer las características que deberá satisfacer el suministro requerido.

2. La convocante solicitará al oferente la presentación de muestras durante el periodo de evaluación para la verificación del cumplimiento de todas las funcionalidades solicitadas en el presente pliego y aprobación por parte de la ANDE de los mobiliarios ofertados, antes de la adjudicación.

3. Las muestras de las empresas que no fueron adjudicadas con los bienes licitados serán entregadas en un plazo no mayor a 20 (veinte) días posterior a la notificación de adjudicación. Las muestras de las empresas adjudicadas serán entregadas en un plazo no mayor a diez (10) días posterior a la entrega total de los bienes.

4. De las especificaciones técnicas obligatorias: El oferente deberá especificar concretamente en su propuesta, los muebles requeridos que atiendan obligatoriamente las siguientes especificaciones técnicas. Además de completar y firmar obligatoriamente las Planilla de Datos Garantizados.

5. Lugar y modalidad de entregas: De conformidad al sitio de entrega establecido en el PBC para cada lote, las sillas en general deberán contar individualmente con su manual de uso, conservación y etiquetado a la fecha de su fabricación para identificar el tiempo de vigencia de su garantía, además, los mobiliarios deberán ser entregados armados y con protección revestidas en hules plásticos para su mejor conservación.

6. El oferente deberá también adjuntar catálogos, folletos y/o fotografías de productos ofertados.

7. El diseño orientativo de cada mobiliario con las dimensiones correspondientes (largo x ancho x alto) está definido en los diseños que forman parte de estas especificaciones técnicas.

Silla interlocutor pata (S) con posa brazos.

Especificaciones Técnicas	Características	Mínimo Exigido	El mueble ofertado cumple con las especificaciones requeridas (si o no)	Observaciones: Ofertas adicional a especificaciones técnicas
MARCA Y MODELOS		exigido		
ASIENTO	Madera multilaminada compensado naval con 14 mm de espesor. Con revestimiento de espuma inyectado ergonómicamente con 60mm de espesor con densidad entre 45 a 50 kg/m3. Sujeta con tuercas internas con garras para tornillos para fijar al asiento y base de la estructura. Carenaje externa del asiento de Polipropileno.	exigido		
RESPALDO	Madera multilaminada compensado naval con 14 mm de espesor. Con revestimiento de espuma inyectado ergonómicamente con 60mm de espesor con densidad entre 45 a 50 kg/m3. Soporte en acero con 76,20 mm de largo, espesor 6.35mm. Carenaje externa de Polipropileno.	exigido		
POSA BRAZOS	Poza brazos inyectado en alma de acero SAE 1020 cubierta con polipropileno. Regulable de altura hasta 7 posiciones y 85mm de curso con plancha de acero para fijación al asiento con agujeros oblongos en la regulación.	exigido		
ESTRUCTURA DE BASE	Revestimiento en pintura epoxi-po del tipo hibrida de 60 micrones en estufa de 200 grados. Color Negro Liso semi-brillo -con previo de antioxido, en todas las superficies metálicas.	exigido		
TAPIZADO	En cuero ecológico con micro VPN color negro.	exigido		
PESO MAXIMO	140 Kg.	exigido		

Ing. Aniano Esquivel
DR/OC

DIMENSIONES	0.90 x 0.57 x 0.60	exigido		
ALTURA TOTAL	0.90	exigido		
ASIENTO	0.45 x 0.48	exigido		
ESPALDAR	0.45 x 0.45	exigido		
BASE	0.52 x 0.55	exigido		
BRAZOS	0.34 x 0.05 x 0.20	exigido		
EXIGENCIAS DE CERTIFICACIONES	Certificados de calidad ISO 9001 / 14001 o Certificación de Calidad equivalente. Certificado de producto fabricado de conformidad a las normas NBR 13962.	exigido		
GARANTIA POR ESCRITO MINIMO	3 años	exigido		
MANUAL DE CONSERVACION Y USO	Cada silla deberá contar individualmente con su manual de uso, conservación y etiquetado a la fecha de su fabricación para identificar el tiempo de vigencia de su garantía.	exigido		
MUESTRA:	Presenta	exigido		

Silla interlocutor pata (S) con posa brazos.

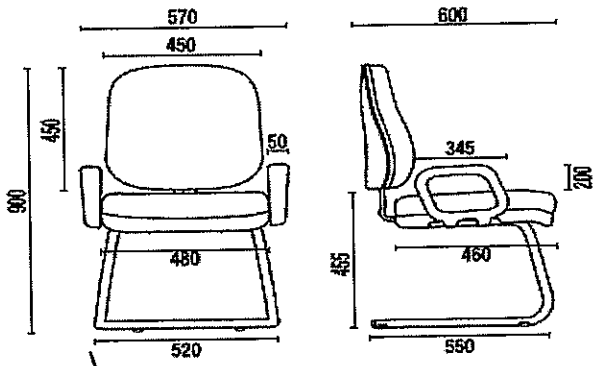

Ing. Aniano Esquivel
DR/OC

Silla giratoria operacional con apoya brazos.

Especificaciones Técnicas	Características	Mínimo Exigido	El mueble ofertado cumple con las especificaciones requeridas (si o no)	Observaciones: Ofertas adicional a especificaciones técnicas
Marca y Modelo	Especificar	Exigido		
Estructura	Acero o aluminio fundido y polipropileno.	Exigido		
Espaldar	Madera multilaminada en compensado naval con 14mm de espesor en espuma inyectada ergonómicamente con 60mm de espesor con densidad entre 45 a 50kg/M3. Fijado internamente con tuercas con garras con tornillos fijo en la base giratoria y revestimiento externo en polipropileno inyectado. Regulación del respaldo de forma vertical con 70mm de curso (RRV).	Exigido		
Asiento	Madera multilaminada en compensado naval con 14mm de espesor, con espuma inyectada ergonómicamente con 60mm de espesor con densidad entre 45 a 50kg/m3. Fijado internamente con tuercas con garras con tornillos fijo en la base giratoria y respaldo con revestimiento en polipropileno inyectado.	Exigido		
Posa brazos	Posa brazos en polipropileno inyectado con alma de acero pintado en epoxi. Regulable de altura con botón 6 posición con 85MM de curso.	Exigido		
Base	Base negra giratoria desmontable con 5 brazos de hastíes en acero con pinos en ruedas soldado en la extremidad, revestida con polaina inyectada en polipropileno en color negro con apoyo en las 5 ruedas doble giro con rodamiento en 50mm de diámetro en nylon con revestimiento semiesfera plástica. Sistema reclinado del respaldo inclinación del asiento libre o fijo 5 posiciones.	Exigido		
Acojinamiento	De poliuretano inyectado de alta densidad	Exigido		
Tapizado	De cuero ecológico color negro con micro VPN.	Exigido		

Ing. Aniano Esquivel
DR/OC

	para protección de columna a gas.			
Peso máximo	130 kg	Exigido		
Dimensiones				
Altura total	900-1020mm	Exigido		
Asiento	Ancho: 480mm Espesor: 65mm Fondo: 460mm Espesor: 65mm	Exigido		
Espaldar	Alto: 450mm Alto curso (RRV): 70mm Espesor: 50-80mm Ancho: 45mm Espesor: 50-80mm	Exigido		
Base	Diámetro: 700mm Alto: 460-580mm			
Se exigirá la presentación de	Certificados de calidad ISO 9001 / 14001 o Certificación de Calidad equivalente. Certificado de producto fabricado de conformidad a las normas NBR 13962.	Exigido		
Garantía	3 años	Exigido		
MANUAL DE CONSERVACION Y USO	Cada silla deberá contar individualmente con su manual de uso, conservación y etiquetado a la fecha de su fabricación para identificar el tiempo de vigencia de su garantía.	exigido		
MUESTRA:	Presenta	exigido		

DISEÑO ORIENTATIVO - **Silla giratoria operacional con apoya brazos.**

Preparado por: Lic. Francisca Soria DR/OC	**Aprobado por:** **Ing. Aniano Esquivel**	**Revisión: 01 - 28/05/19**	

Ing. Aniano Esquivel
DR/OC

DISEÑO ORIENTATIVO - Silla giratoria operacional con apoya brazos.

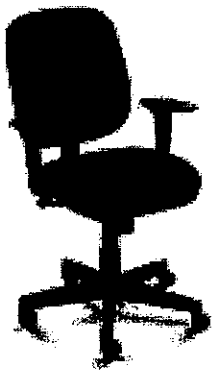

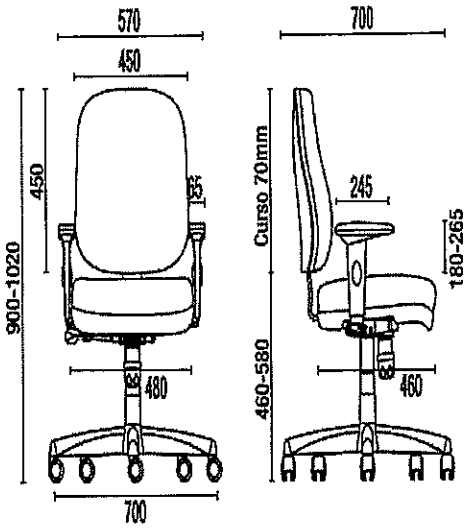

Preparado por: Lic. Francisca Soria DR/OC	Aprobado por: Ing. Aniano Esquivel	Revisión: 01 - 28/05/19	

Ing. Aniano Esquivel
DR/OC

Silla giratoria tipo 1 con apoya brazos.

Especificaciones Técnicas	Características		El equipo ofertado cumple con las especificaciones requeridas (si/no)	Observaciones: Oferta adicional a especificaciones técnicas
Marca y Modelo	Especificar	Exigido		
Estructura	Acero o aluminio fundido y polipropileno,	Exigido		
Espaldar	Madera multilaminada en compensado naval con 14mm de espesor en espuma inyectada ergonómicamente con 60mm de espesor con densidad entre 45 a 50kg/M3. Fijado internamente con tuercas con garras con tornillos fijo en la base giratoria y revestimiento externo en polipropileno inyectado. Regulación del respaldo de forma vertical con 70mm de curso (RRV).	Exigido		
Asiento	Madera multilaminada en compensado naval con 14mm de espesor, con espuma inyectada ergonómicamente con 60mm de espesor con densidad entre 45 a 50kg/m3. Fijado internamente con tuercas con garras con tornillos fijo en la base giratoria y respaldo con revestimiento en polipropileno inyectado.	Exigido		
Posa brazos	Posa brazos en polipropileno inyectado con alma de acero pintado en epoxi. Regulable de altura con botón 6 posición con 85MM de curso.	Exigido		
Base	Base negra giratoria desmontable con 5 brazos de hastíes en acero con pinos en ruedas soldado en la extremidad, revestida con polaina inyectada en polipropileno en color negro con apoyo en las 5 ruedas doble giro con rodamiento en 50mm de diámetro en nylon con revestimiento semiesfera plástica. Sistema reclinado del respaldo inclinación del asiento libre o fijo 5 posiciones.	Exigido		
Acojinamiento	De poliuretano inyectado de alta densidad	Exigido		
Tapizado	De cuero ecológico color negro con micro VPN	Exigido		
Elevación	Sistema de regulación de Pneumática a Gas. Telescópico inyectado revestido en 3 partes para protección de columna a gas.	Exigido		
Peso máximo	130 kg	Exigido		

Ing. Aniano Esquivel
DR/OC

Otros	Mecanismo basculante de inclinación libre con 5 regulaciones.	Exigido		
	Dimensiones			
Altura total	970 - 1170mm	Exigido		
Asiento	Ancho: 480mm Espesor: 65mm	Exigido		
	Fondo: 480 mm			
Espaldar	Alto: 615mm Alto curso (RRV): 70mm Espesor: 50-80mm	Exigido		
	Ancho: 700mm Espesor: 65mm			
Base	Diámetro: 700mm			
	Alto: 460-580mm			
Se exigirá la presentación de	Certificados de calidad ISO 9001 / 14001 o Certificación de Calidad equivalente. Certificado de producto fabricado de conformidad a las normas NBR 13962.	Exigido		
Garantía	3 años	Exigido		
Manual de Conservación y uso	Cada silla deberá contar individualmente con su manual de uso, conservación y etiquetado a la fecha de su fabricación para identificar el tiempo de vigencia de su garantía.	exigido		
Muestra	Presenta	exigido		

Silla giratoria tipo 1 con apoya brazos.

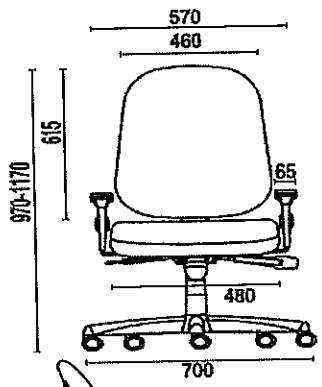

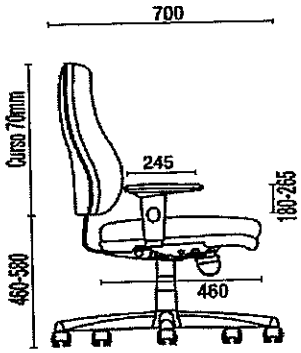

Preparado por: Lic. Francisca Soria DR/OC	**Aprobado por:** **Ing. Aniano Esquivel**	**Revisión: 01 - 28/05/19**	

Ing. Aniano Esquivel
DR/OC

1	**MUEBLE PARA RECEPCION**
1.1	**Material:**
1.2	**Fabricada en MDP**
1.3	**Espesor: 25mm**
2	**Características Constructivas**
	Uno de trabajo y el otro superior, consiste en MDP 25 mm de espesor, de melamina recubiertos de baja presión texturizada en ambos lados, el borde que sigue todo el contorno del espesor de PVC superior 2 mm en la parte superior de trabajo y borde 0,7 mm en la tapa superior. 02 paneles frontales en MDP de 18 mm de espesor, revestida en laminado melaminico de baja presión texturizado en ambas caras. Bordes horizontales con acabado en cinta de PVC de 0,7 mm de espesor, y acabado entre paneles dado a través de un perfil de PVC Cromado. Paneles frontales fijados a las columnas estructurales, con pernos, tornillos minifix de acero. 02 columnas estructurales laterales formadas por dos paneles laterales de MDP de 25 mm de espesor, revestido de laminado melaminico de baja presión texturizado en ambas caras, con núcleo de 250 mm de ancho, también en MDP revestido en laminado melaminico de baja presión texturizado en ambas las caras, totalizando 300 mm de ancho, bordes con acabado en cinta de PVC de 0,7 mm de espesor. Con el estante para colocar objetos o la opción de puerto de CPU. Acabado horizontal con perfiles plásticos imitando el cromado. Pies contiene zapatas regulables en PVC rígido con diámetro de 22 mm, cuya función será eludir eventuales desniveles de piso.
3	**Revestimiento:** Laminado melaminico de baja presión texturizado en ambas caras.
4	**Cajoneros:** 2 (cajones) fabricados en MDP
4.1	Cajonero fijo estrecho de 2 (dos) cajones fabricados en MDP (placa de fibra de madera de mediana densidad) BP (melamínico de baja presión) de doble cara. Caja y frentes de cajón en 15 mm con acabado de los bordes en CINTA ABS 0,45mm. Cuadros de los cajones en MDP BP 12 mm montados con clavija 8 mm y cola con acabado de los bordes en cinta PVC 0,45 mm y fondos en MDP 15 mm de revestimiento en 1 (uno) cara. Los cajones poseen la abertura lateral sin tiradores. El montaje de la caja es por medio de pernos 8 mm con y la fijación en mesas por medio de cantoneras metálicas de 3 (tres) agujeros con tornillos.
5	**Porta CPU**
5.1	Un porta CPU móvil con tapa superior en 100 % MDP de 25 mm de espesor con acabado en BP en ambas caras vistas. Dim. :(Ancho 220mm, altura: 90 mm, profundidad: 450 mm). Cantoneras en PVC de 1,5 mm de espesor. Con 4 rueditas en gel de silicona transparente, 2 con traba y 2 sin traba
5.2	**Dimensiones:** Medida total del balcón: 4.20 de largo x 0.74 de altura en el área de trabajo x 1.10 de altura total x 0.60 de profundidad.
6	**Color:**
	Se deberá presentar muestra de material (MDP) colores, cedro, o cerezo, o nogal habano, o nogal oriental, o roble oscuro, a definir de común acuerdo con el proveedor adjudicado.

Diseño orientativo – Mueble para recepción

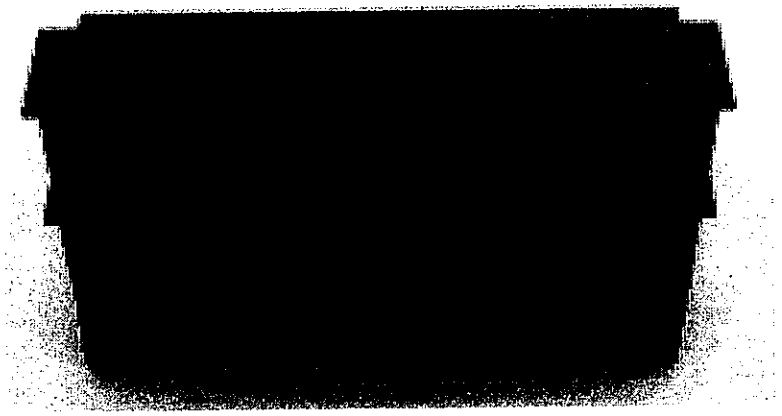

PLANILLA DE DATOS GARANTIZADOS	
MUEBLE PARA RECEPCION	
Material	CUMPLE (SI/NO)
Fabricada en MDP	
Espesor : 25mm	
Revestimiento: Laminado de baja presión texturizado en ambas caras.	
Cajoneros: 2 (dos) fabricados en MDP	
Dimensiones	
Largo: 4.20 mm	
Altura para área de trabajo : 0.74 cm	
Altura total: 1.10 m	
Profundidad: 0.60 cm	
Color: Se deberá presentar muestra de material (MDP) colores, cedro, o cerezo, o nogal habano, o nogal oriental, o roble oscuro, a definir de común acuerdo con el proveedor adjudicado.	

Preparado por:	Aprobado por:	Revisión: 01 - 28/05/19	
Lic. Francisca Soria DR/OC	Ing. Aniano Esquivel		

Ing. Aniano Esquivel
DR/OC

ESCRITORIO (L) PARA JEFATURA

Material

Fabricada en MDP

Espesor: 25mm

Características Constructivas

El tablero constituido en MDP de 25 mm de espesor, revestido en laminado melaminico de baja presión texturizado en ambas caras. Tapa fijada a la estructura metálica a través de tornillos. 02 - Panel frontal en madera MDP de 15 mm de espesor, revestida en laminado melamínico de baja presión texturizado en ambas caras. Panel frontal fijado a las estructuras laterales de la mesa a través de tornillos minifix. 02- Pies Metálicos, cuya composición se divide en pata, columna, cubierta interna y externa y soporte de la tapa. Las patas fabricadas con tubo oblongo con espesor de pared de 1,2 mm, columna en tubo de acero con espesor de 1,06 mm, unidas por el proceso de soldadura MIG. En la columna deberá haber tapas de PVC desmontables para paso de hilado. Soporte de la tapa fabricada en tubo de acero con espesor de 1,06 mm, fijado junto a la Columna por medio de soldadura MIG. 01 - Pie Central, fabricado con tubo de 3 Pulgadas, con espesor de 1,06mm. Todas las partes metálicas deberán recibir un pretratamiento por baño de fosfato y pintura electrostática a polvo con capa de 80 a 120 micras y curada en invernadero de a 200ºc. Pies metálicos con zapatas de PVC rígido con diámetro de 32 mm, pie central con puntera inferior con regulación de altura, cuya función será eludir eventuales desniveles de piso.

Medidas:

Medidas del escritorio: 1.60 m x 1.60 m x 0.74 cm x 0.60 cm

CAJONEROS:

Cajonero fijo estrecho de 2 (dos) cajones fabricados en MDP (placa de fibra de madera de mediana densidad) BP (melamínico de baja presión) de doble cara. Caja y frentes de cajón en 15 mm con acabado de los bordes en CINTA ABS 0,45mm. Cuadros de los cajones en MDP BP 12 mm montados con clavija 8 mm y cola con acabado de los bordes en cinta PVC 0,45 mm y fondos en MDP 15 mm de revestimiento en 1 (uno) cara. Los. Los cajones poseen la abertura lateral sin tiradores. El montaje de la caja es por medio de pernos 8 mm con y la fijación en mesas por medio de cantoneras metálicas de 3 (tres) agujeros con tornillos.

PORTA CPU:

Un porta CPU móvil con tapa superior en 100 % MDP de 25 mm de espesor con acabado en BP en ambas caras vistas. Dimensiones: (Ancho 220mm, altura: 90 mm, profundidad: 450 mm). Cantoneras en PVC de 1,5 mm de espesor. Con 4 rueditas en gel de silicona transparente, 2 con traba y 2 sin traba.

Ing. Aniano Esquivel
DR/OC

PLANILLA DE DATOS GARANTIZADOS	
ESCRITORIO (L)	
Material	**CUMPLE (SI/NO)**
Fabricada en MDP	
Espesor : 25mm	
Revestimiento: Laminado de baja presión texturizado en ambas caras.	
Cajoneros: 2 (dos) fabricados en MDP	
Dimensiones escritorio para Jefatura	
Largo: : 1.60 m x 1.60m	
Altura total: 0.74 cm	
Profundidad: 0.60 cm	
Se deberá presentar muestra de material (MDP) colores, cedro, o cerezo, o nogal habano, o nogal oriental, o roble oscuro, a definir de común acuerdo con el proveedor adjudicado.	

ESCRITORIO (L) PARA BOX DE ATENCION AL CLIENTE
Material:
Fabricada: en MDP
Espesor: 25mm
Características constructivas
El tablero constituido en MDP de 25 mm de espesor, revestido en laminado melaminico de baja presión texturizado en ambas caras. Tapa fijada a la estructura metálica a través de tornillos. 02 - Panel frontal en madera MDP de 15 mm de espesor, revestida en laminado melamínico de baja presión texturizado en ambas caras. Panel frontal fijado a las estructuras laterales de la mesa a través de tornillos minifix. 02- Pies Metálicos, cuya composición se divide en pata, columna, cubierta interna y externa y soporte de la tapa, las patas fabricadas con tubo oblongo con espesor de pared de 1,2 mm, columna en tubo de acero con espesor de 1,06 mm, unidas por el proceso de soldadura MIG. En la columna deberá haber tapas de PVC desmontables para paso de hilado. Soporte de la tapa fabricada en tubo de acero con espesor de 1,06 mm, fijado junto a la Columna por medio de soldadura MIG. 01 - Pie Central, fabricado con tubo de 3 Pulgadas, con espesor de 1,06mm. Todas las partes metálicas deberán recibir un pretratamiento por baño de fosfato y pintura electrostática a polvo con capa de 80 a 120 micras y curada en invernadero de a 200ºc. Pies metálicos con zapatas de PVC rígido con diámetro de 32 mm, pie central con puntera inferior con regulación de altura, cuya función será eludir eventuales desniveles de piso.

Medidas del escritorio: 1.40 m x 1.40 m x 0.74 cm x 0.60 cm
Divisorias: Debe estar dividido con mamparas del mismo material del escritorio con las siguientes medidas: 1.30 cm de alto x 2.16 de ancho x 15mm de espesor. Color del escritorio a elegir por la convocante.
Cajoneros:
Cajonero fijo estrecho de 2 (dos) cajones fabricados en MDP (placa de fibra de madera de mediana densidad) BP (melamínico de baja presión) de doble cara. Caja y frentes de cajón en 15 mm con acabado de los bordes en CINTA ABS 0,45mm. Cuadros de los cajones en MDP BP 12 mm montados con clavija 8 mm y cola con acabado de los bordes en cinta PVC 0,45 mm y fondos en MDP 15 mm de revestimiento en 1 (uno) cara. Los. Los cajones poseen la abertura lateral sin tiradores. El montaje de la caja es por medio de pernos 8 mm con y la fijación en mesas por medio de cantoneras metálicas de 3 (tres) agujeros con tornillos.
Porta CPU :
Un porta CPU móvil con tapa superior en 100 % MDP de 25 mm de espesor con acabado en BP en ambas caras vistas. Dimensiones: (Ancho 220mm, altura: 90 mm, profundidad: 450 mm). Cantoneras en PVC de 1,5 mm de espesor. Con 4 rueditas en gel de silicona transparente, 2 con traba y 2 sin traba.

PLANILLA DE DATOS GARANTIZADOS **ESCRITORIO (L) PARA BOX DE ATENCION AL CLIENTE**	
Material	**CUMPLE (SI/NO)**
Fabricada en MDP	
Espesor: 25mm	
Revestimiento: Laminado de baja presión texturizado en ambas caras.	
Cajoneros: 2 (dos) fabricados en MDP	
Divisorias: Mamparas del mismo material del escritorio medidas: 1.30 cm de alto x 2.16 de ancho x 15mm de espesor.	
Dimensiones:	
Largo: 1.40 m x 1.40m	
Altura total: 0.74 cm	
Profundidad: 0.60 cm	
Color: Se deberá presentar muestra de material (MDP) colores, cedro, o cerezo, o nogal habano, o nogal oriental, o roble oscuro, a definir de común acuerdo con el proveedor adjudicado.	

Ing. Aniano Esquivel
DR/OC

Armario bajo 2 puertas
Fabricada en MDP
Espesor: 15mm
Características Constructivas
Armario medio, con cerradura y llave sistema de fijación utilizando clavijeros y tornillos minifix. Excepto la costa del mueble, compuesta por chapa de 2,5mm clavada, con un soporte de 1 pletón confeccionados en MDP, de 15 mm de espesor, revestida en laminado melaminico de baja presión texturizado en ambas caras, apoyada por medio de pin metálico, con opción de 3 tipos de altura para el estante (dos estantes internos).
02 (dos) puertas confeccionadas en MDP, de 15 mm de espesor, revestidas en laminado melaminico de baja presión texturizado en ambas caras. Bisagras bajas de apertura de la puerta en 110 °. Tiradores en poliestireno con entre agujeros de 128mm, con 2 pliegues 90 ° totalizando altura de 25mm y anchura total de 142mm y bloqueo de las puertas por una sola cerradura.
Utiliza zapatos regulables fijados en la base por medio de buje metálico.
Medidas: Armario bajo
Altura: 1.00 m
Ancho: 0.80cm
Profundidad: 0.45cm
Color:
Cedro, o cerezo, o nogal habano, o nogal oriental, o roble oscuro, a definir de común acuerdo con el proveedor adjudicado.

PLANILLA DE DATOS GARANTIZADOS	
Armario bajo 2 puertas	
Material	**CUMPLE (SI/NO)**
Fabricada en MDP	
Espesor: 15mm	
Medidas : Armario Bajo con 2 puertas	
Altura: 1.00 m	
Ancho: 0.80cm	
Profundidad: 0.45cm	
Color:	
Se deberá presentar muestra de material (MDP) colores, cedro, o cerezo, o nogal habano, o nogal oriental, o roble oscuro, a definir de común acuerdo con el proveedor adjudicado.	

Ing. Aniano Esquivel
DR/OC

Armario alto 4 puertas
Fabricada en MDP
Espesor: 15mm
Características Constructivas
Armario medio, con cerradura y llave sistema de fijación utilizando clavijeros y tornillos minifix. Excepto la costa del mueble, compuesta por chapa de 2,5mm clavada, con un soporte de 1 pletón confeccionados en MDP, de 15 mm de espesor, revestida en laminado melaminico de baja presión texturizado en ambas caras, apoyada por medio de pin metálico, con opción de 3 tipos de altura para el estante (dos estantes internos).
04 (cuatro) puertas confeccionadas en MDP, de 15 mm de espesor, revestidas en laminado melaminico de baja presión texturizado en ambas caras. Bisagras bajas de apertura de la puerta en 110 °. Tiradores en poliestireno con entre agujeros de 128mm, con 2 pliegues 90 ° totalizando altura de 25mm y anchura total de 142mm y bloqueo de las puertas por una sola cerradura.
Utiliza zapatos regulables fijados en la base por medio de buje metálico.
Medidas: Armario alto con 4 puertas
Altura: 2. 35 m
Ancho: 0.80cm
Profundidad: 0.45cm
Color:
Cedro, o cerezo, o nogal habano, o nogal oriental, o roble oscuro, a definir de común acuerdo con el proveedor adjudicado.

PLANILLA DE DATOS GARANTIZADOS	
Armario alto con 4 puertas	
Material	**CUMPLE (SI/NO)**
Fabricada en MDP	
Espesor: 15mm	
Medidas: Armario alto con 4 puertas	
Altura: 2.35 m	
Ancho: 0.80cm	
Profundidad: 0.45cm	
Color:	
Se deberá presentar muestra de material (MDP) colores, cedro, o cerezo, o nogal habano, o nogal oriental, o roble oscuro, a definir de común acuerdo con el proveedor adjudicado.	

Ing. Aniano Esquivel
DR/OC

DISEÑO ORIENTATIVO ARMARIOS

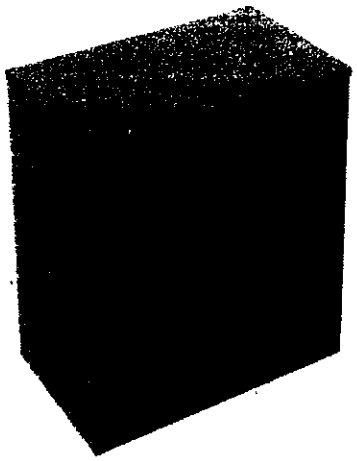

MESA DE REUNION PARA 8 y 12 PERSONAS
Fabricado: MDP
Espesor: 40mm
Características Constructivas
Mesa de reunión para 12 personas en MDP mide **4.80 m x 1,50 m x 0,75 cm**, con canaleta continua para ducto interno de cables, tapa montada en 2 midiendo 2,40 m x 1,50 m x 0,75 cm en revestimiento en madera, con panel frontal 1.80 x 0,26 x 0,18 mm en MDP color negro con revestido.
Mesa de reunion para 8 personas mide **3,00 m x 1,20 m x 0,75 cm** con tapa en MDP de 40mm, espesor, con caja de tomadas (pero sin tomas), revestida en laminado melaminico de baja presión texturizado en ambas caras, borde que acompaña todo el contorno de la tapa en el color blanco es de PP 2 mm y en los demás colores es de PS 2mm de espesor, pegado en caliente por el sistema holt-melt, con un radio mínimo de 2 mm. Recorte para caja de toma en el centro de la tapa.. 02- Pies Metálicos, cuya composición se divide en pata, columna, cubierta interna y externa y soporte de la tapa. Pata fabricada con tubo oblongo con espesor de pared de 1,2 mm, columna en tubo de acero con espesor de 1,06 mm, unidas por el proceso de soldadura MIG. En la columna deberá haber tapas de PVC que permitan el paso de cableado, siendo destacables. Soporte de la tapa fabricada en tubo de acero con espesor de 1,06 mm, fijado junto a la Columna por medio de soldadura MIG. Todas las partes metálicas deberán recibir un pre tratamiento por baño de fosfato de hierro spray poliamorfo multimetal y pintura electrostática a polvo con capa de 80 a 120 micras y curada en invernadero a 200ºC. Acabado con zapatas en PVC rígido con diámetro de 32 mm, cuya función será eludir eventuales desniveles de piso. 01 - Caja de toma plástica con entrada para 04 tomas, 03 Rjs y 01 HDMI.
Medidas Mesa para 12 personas: 4.80 m x 1,50m x 0,75 cm.
Medidas Mesa para 8 personas: 3.00 m x 1,20m x 0,75 cm.
Fabricado: MDP
Espesor: 40 mm
Color: Se deberá presentar muestra de material (MDP) colores cedro, o cerezo, o nogal habano, o nogal oriental, o roble oscuro, a definir de común acuerdo con el proveedor adjudicado.

Preparado por:	Aprobado por:	Revisión: 01 - 28/05/19	
Lic. Francisca Soria DR/OC	Ing. Aniano Esquivel		

Ing. Aniano Esquivel
DR/OC

PLANILLA DE DATOS GARANTIZADOS
MESA DE REUNION PARA 8 y 12 PERSONAS

Material	CUMPLE (SI/NO)
Fabricada en MDP	
Espesor: 40mm	
Medidas Mesa para 12 personas: 4.80 m x 1,50 m x 0,75cm.	
Altura: 0,75cm	
Ancho: 1.50m	
Largo: 4.80 m.	
Medidas Mesa para 8 personas: 3.00 m x 1,20 m x 0,75cm.	
Altura: 0.75 cm	
Ancho: 1.20 m	
Largo: 3.00 m	
Color: Se deberá presentar muestra de material (MDP) colores Cedro, o cerezo, o nogal habano, o nogal oriental, o roble oscuro, a definir de común acuerdo con el proveedor adjudicado.	

DISEÑO ORIENTATIVO

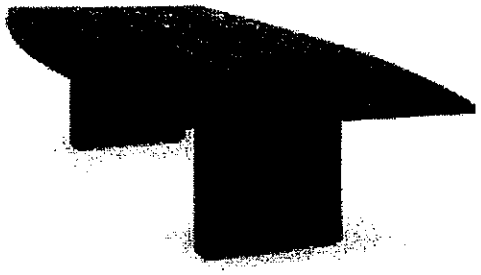

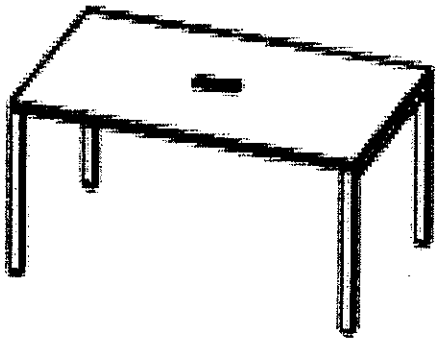

ESCRITORIO TIPO "A" DE 6 CAJONES CON TAPA DE VIDRIO

Los escritorios serán construidos en madera de cedro bien estacionado, con máximo 12 % de humedad.

El diseño constructivo de cada mueble con las dimensiones correspondientes (largo x ancho x alto) está definido en los planos que forman parte de estas especificaciones técnicas.

8. Características constructivas

8.1. Escritorio Tipo B. 6 cajones

8.1.1. La estructura será construido con placa maciza de cedro de 20 mm de espesor. Las cajoneras serán de madera maciza y los laterales externos y el frente irán enchapados en cedro, no así los cajones y los costados internos de las cajoneras. Acabado con lustre natural opaco

8.1.2. La tapa, a lo largo de su borde, tendrá refuerzos de 2mm" completando 30 mm, constará de tapacantos de 2 mm. Las patas serán de caño cuadrado de aluminio de 31 x 31 mm, con relleno de madera, que irán atornilladas por dentro de las cajoneras y costados. Llevaran regatones de plástico de alto impacto.

8.1.3. Las piezas laterales que no llevan cajoneras, tendrán el mismo ancho que las cajoneras y el frente será de 18 cm, con refuerzos interiores. Los seis (6) cajones contarán con mecanismos de cierre automático y buñas fresadas en lugar de manijas metálicas.

8.1.4. Las dimensiones del mueble será de 1,50 m x 0,75 cm x 0,75cm.

Ing. Aniano Esquivel
DR/OC

8.1.5. Cada escritorio deberá proveerse con su respectiva tapa de vidrio de 8 mm de espesor, del tipo cristalino, que tendrá la misma medida que la tapa del mueble.

PLANILLA DE DATOS GARANTIZADOS

1. Escritorio de madera 6 cajones	CUMPLE (SI/NO)	
Dimensiones: largo x ancho x alto (metros):	Si:	No:
Tipo de madera y espesor de las placas:	Si:	No:
Material de las patas:	Si:	No:
Acabado con lustre natural opaco:	Si:	No:
Con tapa de vidrio:	Si:	No:
Mecanismo de cierre automático:	Si:	No:
Numero de cajones:	Si:	No:
Muestras	Si:	No:

1. OBSERVACIONES:

Ing. Aniano Esquivel
DR/OC

ESPECIFICACIONES TECNICAS

SILLA PARA CLIENTES

REFERENCIA: Amoblamiento de Salón de Atención al Cliente de la ANDE.

De las especificaciones técnicas obligatorias: El oferente deberá especificar concretamente en su propuesta, los muebles requeridos que atiendan obligatoriamente las siguientes especificaciones técnicas.

El oferente deberá también adjuntar catálogos, folletos y/o fotografías de productos ofertados.

La convocante solicitará al oferente la presentación de muestras durante el periodo de evaluación para la verificación del cumplimiento de todas las funcionalidades solicitadas en el presente pliego.

Especificaciones técnicas

1	***Estructura***
1.1	Base del asiento formada por tubos doblados e interconectados de un lado a otro por dos travesaños de sustentación del asiento fabricadas en chapa de acero.
1.2	La base del posabrazos debe estar integrada a las patas traseras en tubo curvado y soldada en la base del asiento.
1.3	La estructura debe contar con tratamientos químicos de fosfatización y pintura epoxi en polvo electrostática.
1.4	Todos los extremos de los tubos deben tener puntas plásticas para acabado.
1.5	Color: Negro
2	***Respaldo***
2.1	El respaldo debe ser fabricado en pieza entera, con ventilación, confeccionado en una pieza PP Polipropileno Copolímero, inyectado y moldeado anatómicamente con acabado texturizado.
2.2	Debe unirse a la estructura por medio de tornillos auto roscables para plástico
2.3	Color: Negro
3	***Asiento***
3.1	Silla con estructura de asiento en plástico reforzado, con formato anatómico.
3.2	Asiento con espuma inyectada de alta resistencia y revestimiento en facto dunas
3.3	Color: Negro
4	***Posabrazo***
4.1	Confeccionado en PP Polipropileno copolímero inyectado y fijado a la estructura a través de tornillos para plástico.
4.2	Color: Negro
5	***Patas***
5.1	4 (cuatro) patas
6	***Dimensiones***

Ing. Aniano Esquivel
DR/OC

6.1	Ancho: 600 ± 10%
6.2	Alto: 860 ± 10%
6.3	Profundidad: 560 ± 5%
6.4	Alto de asiento: 450 ± 5%
7	***Requerimientos a presentar con la Oferta***
7.1	Garantía escrita de buen funcionamiento de 3 años a partir de la Recepción provisoria.
7.2	Para el Fabricante de mueble, certificado de Conformidad del Sistema de Gestión de Calidad ISO 9001:2008 en su última versión u otra norma equivalente.
7.3	Certificado de Producto fabricado de conformidad a las normas ABNT NBR 13962 en su última versión u otra norma equivalente.
7.4	Autorización del fabricante o del distribuidor.

Imágenes referenciales

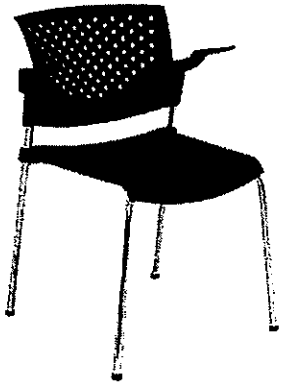

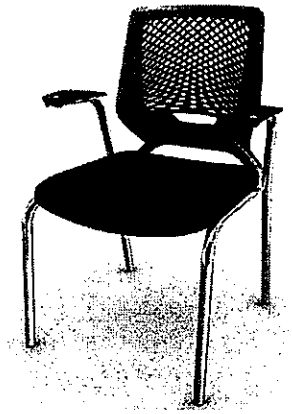

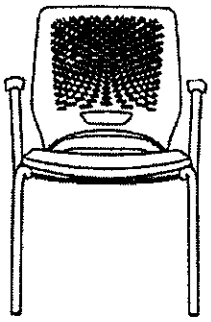

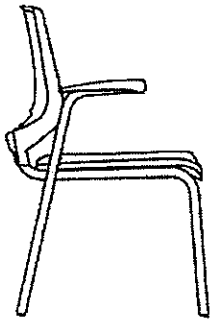

PLANILLA DE DATOS GARANTIZADOS

SILLAS PARA CLIENTES

1	***Estructura***	***CUMPLE (SI/NO)***
1.1	Base del asiento formada por tubos doblados e interconectados de un lado a otro por dos travesaños de sustentación del asiento fabricadas en chapa de acero.	
1.2	La base del posabrazos debe estar integrada a las patas traseras en tubo curvado y soldada en la base del asiento.	
1.3	La estructura debe contar con tratamientos químicos de fosfatización y pintura epoxi en polvo electrostática.	
1.4	Todos los extremos de los tubos deben tener puntas plásticas para acabado.	
1.5	Color: Negro	
2	***Respaldo***	***CUMPLE (SI/NO)***
2.1	El respaldo debe ser fabricado en pieza entera, con ventilación, confeccionado en una pieza PP Polipropileno Copolímero, inyectado y moldeado anatómicamente con acabado texturizado.	
2.2	Debe unirse a la estructura por medio de tornillos auto roscables para plástico	
2.3	Color: Negro	
3	***Asiento***	***CUMPLE (SI/NO)***
3.1	Silla con estructura de asiento en plástico reforzado, con formato anatómico.	
3.2	Asiento con espuma inyectada de alta resistencia y revestimiento en facto dunas	
3.3	Color: Negro	
4	***Posabrazo***	***CUMPLE (SI/NO)***
4.1	Confeccionado en PP Polipropileno copolímero inyectado y fijado a la estructura a través de tornillos para plástico.	
4.2	Color: Negro	
5	***Patas***	***CUMPLE (SI/NO)***
5.1	4 (cuatro) patas	
6	***Dimensiones***	***CUMPLE (SI/NO)***
6.1	Ancho: 600 ± 10%	
6.2	Alto: 860 ± 10%	
6.3	Profundidad: 560 ± 5%	
6.4	Alto de asiento: 450 ± 5%	
7	***Requerimientos a presentar con la Oferta***	***CUMPLE (SI/NO)***
7.1	Garantía escrita de buen funcionamiento de 3 años a partir de la Recepción provisoria	

Ing. Aniano Esquivel
DR/OC

7.2	Para el Fabricante de mueble, certificado de Conformidad del Sistema de Gestión de Calidad ISO 9001:2008 en su última versión u otra norma equivalente.	
7.3	Certificado de Producto fabricado de conformidad a las normas ABNT NBR 13962 en su última versión u otra norma equivalente.	
7.4	Autorización del fabricante o del distribuidor.	

Ing. Aniano Esquivel
DR/OC

ESPECIFICACIONES TECNICAS

SILLAS PARA TRES PERSONAS TIPO LONGARINAS PARA CLIENTES

REFERENCIA: Amoblamiento del Salón de Atención al Cliente.

De las especificaciones técnicas obligatorias El oferente deberá especificar concretamente en su propuesta, los muebles requeridos que atiendan obligatoriamente las siguientes especificaciones técnicas.

El oferente deberá también adjuntar catálogos, folletos y/o fotografías de productos ofertados.

La convocante solicitará al oferente la presentación de muestras durante el periodo de evaluación para la verificación del cumplimiento de todas las funcionalidades solicitadas en el presente pliego.

Especificaciones técnicas

1	***Estructura***
1.1	Base de asiento formada por tubos doblados e interconectados de un lado a otro por dos travesaños de sustentación del asiento fabricadas en tubo de acero rectangular
1.2	La estructura de sustentación del asiento / respaldo debe ser de tubos de acero, curvado y agujereado para acoplarse al asiento y respaldo uniéndose con la estructura donde serán fijados por tornillos.
1.3	Estructura enteramente de acero.
1.4	Los pies del larguero deben ser confeccionados en tubo de acero redondo y el travesaño es fabricado en tubo con soportes de los asientos en chapa de acero.
1.5	Los pies se unen al travesaño por medio de encaje cónico recibiendo una puntera plástica inyectada en polipropileno.
1.6	La estructura debe tener 2 pies.
1.7	La base del posabrazos debe estar fabricada en tubo curvado y soldado en la base del asiento.
1.8	Todos los tubos de acero utilizados en el montaje de la silla tipo tándem debe pasar por un proceso de baños decapantes y de fosfatización y posterior pintura con tinta epoxi en polvo electrostática, evitando oxidación y con un óptimo acabado superficial.
1.9	Todos los extremos del tubo deben recibir puntas plásticas para el acabado.
1.10	La base del posabrazos debe estar integrada a las patas traseras en tubo curvado y soldada en la base del asiento.
1.11	Color: Negro
2	***Respaldo***
2.1	El respaldo debe ser fabricado en pieza entera, con ventilación, confeccionado en PP Polipropileno copolímero, inyectado y moldeado anatómicamente con acabado texturizado.
2.2	Debe unirse a la estructura por medio de tornillos auto roscables para plástico

Ing. Aníano Esquivel
DR/OC

2.3	Color: 40 (cuarenta) sillas de color Darkolivegreen o Verde Oliva Oscuro, según las siguientes referencias: De: https://htmlcolorcodes.com/es/nombres-de-los-colores/ Darkolivegreen - #556B2F – RGB (85, 107, 47) De: http://www.webusable.com/coloursTable.htm Verde Oliva Oscuro - #556B2F 39 (cuarenta) sillas de color Maroon o Ladrillo Refractario x 4, según las siguientes referencias: De: https://htmlcolorcodes.com/es/nombres-de-los-colores/ Maroon - #800000 – RGB (128, 0, 0) De: http://www.webusable.com/coloursTable.htm Ladrillo Refractario x 4 - #8B1A1A
3	***Asiento***
3.1	Sillas individuales con estructura en plástico reforzado, con formato anatómico.
3.2	Asiento de espuma inyectada de alta resistencia y revestimiento sintético en facto dunas
3.3	Color: Grafito, según la siguiente referencia De: https://es.wikipedia.org/wiki/Anexo:Colores Grafito (RAL) - #010101 – RGB (28,28,28) – HSV (_%, 0%, 11%)
4	***Posabrazo***
4.1	Confeccionado en PP Polipropileno copolímero inyectado y fijado a la estructura a través de tornillos para plástico.
4.2	Color: 40 (cuarenta) sillas de color Darkolivegreen o Verde Oliva Oscuro, según las siguientes referencias: De: https://htmlcolorcodes.com/es/nombres-de-los-colores/ Darkolivegreen - #556B2F – RGB (85, 107, 47) De: http://www.webusable.com/coloursTable.htm Verde Oliva Oscuro - #556B2F 39 (cuarenta) sillas de color Maroon o Ladrillo Refractario x 4, según las siguientes referencias: De: https://htmlcolorcodes.com/es/nombres-de-los-colores/ Maroon - #800000 – RGB (128, 0, 0) De: http://www.webusable.com/coloursTable.htm Ladrillo Refractario x 4 - #8B1A1A
5	***Patas***
5.1	4 (cuatro) patas
5.2	Color: Negro
6	***Dimensiones***
6.1	Ancho mínimo de cada asiento individual: 450 mm
6.2	Ancho mínimo total de la longarina: 1700 mm
6.3	Alto: 860 ± 10%
6.4	Profundidad: 5350 ± 10%
6.5	Alto de asiento: 450 ± 10%
7	***Requerimientos a presentar con la Oferta***
7.1	Garantía escrita de buen funcionamiento de 3 años a partir de la Recepción Provisoria.

Ing. Anlano Esquivel
DR/OC

7.2	Para el Fabricante de mueble, certificado de Conformidad del Sistema de Gestión de Calidad ISO 9001:2008 en su última versión u otra norma equivalente.
7.3	Certificado de Producto fabricado de conformidad a las normas ABNT NBR 13962 en su última versión u otra norma equivalente.
7.4	Autorización del fabricante o distribuidor

Imágenes referenciales

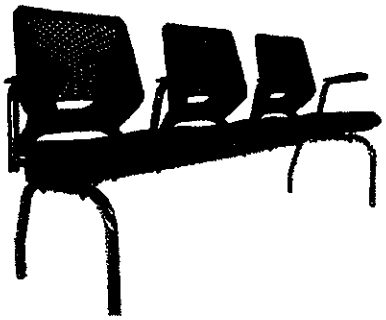

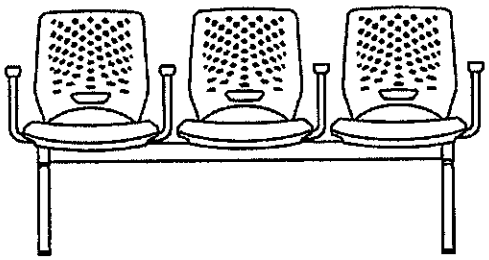

Ing. Aniano Esquivel
DR/OC

PLANILLA DE DATOS GARANTIZADOS

SILLAS PARA TRES PERSONAS TIPO LONGARINAS PARA CLIENTES

1	***Estructura***	***CUMPLE (SI/NO)***
1.1	Base de asiento formada por tubos doblados e interconectados de un lado a otro por dos travesaños de sustentación del asiento fabricadas en tubo de acero rectangular	
1.2	La estructura de sustentación del asiento / respaldo debe ser de tubos de acero, curvado y agujereado para acoplarse al asiento y respaldo uniéndose con la estructura donde serán fijados por tornillos.	
1.3	Estructura enteramente de acero.	
1.4	Los pies del larguero deben ser confeccionados en tubo de acero redondo y el travesaño es fabricado en tubo con soportes de los asientos en chapa de acero.	
1.5	Los pies se unen al travesaño por medio de encaje cónico recibiendo una puntera plástica inyectada en polipropileno.	
1.6	La estructura debe tener 2 pies.	
1.7	La base del posabrazos debe estar fabricada en tubo curvado y soldado en la base del asiento.	
1.8	Todos los tubos de acero utilizados en el montaje de la silla tipo tándem debe pasar por un proceso de baños decapantes y de fosfatización y posterior pintura con tinta epoxi en polvo electrostática, evitando oxidación y con un óptimo acabado superficial.	
1.9	Todos los extremos del tubo deben recibir puntas plásticas para el acabado.	
1.10	La base del posabrazos debe estar integrada a las patas traseras en tubo curvado y soldada en la base del asiento.	
1.11	Color: Negro	
2	***Respaldo***	***CUMPLE (SI/NO)***
2.1	El respaldo debe ser fabricado en pieza entera, con ventilación, confeccionado en PP Polipropileno copolímero, inyectado y moldeado anatómicamente con acabado texturizado.	
2.2	Debe unirse a la estructura por medio de tornillos auto roscables para plástico	
2.3	Color: 40 (cuarenta) sillas de color Darkolivegreen o Verde Oliva Oscuro, según las siguientes referencias: De: https://htmlcolorcodes.com/es/nombres-de-los-colores/ Darkolivegreen - #556B2F – RGB (85, 107, 47) De: http://www.webusable.com/coloursTable.htm Verde Oliva Oscuro - #556B2F 39 (cuarenta) sillas de color Maroon o Ladrillo Refractario x 4, según las siguientes referencias: De: https://htmlcolorcodes.com/es/nombres-de-los-colores/ Maroon - #800000 – RGB (128, 0, 0) De: http://www.webusable.com/coloursTable.htm Ladrillo Refractario x 4 - #8B1A1A	

Preparado por:	Aprobado por:	Revisión Nº: 0	Fecha: 29/03/19
Lic. Francisca Soria	Ing. Alcibiades Cantero		

Ing. Aniano Esquivel
DR/OC

3	***Asiento***	***CUMPLE (SI/NO)***
3.1	Sillas individuales con estructura en plástico reforzado, con formato anatómico.	
3.2	Asiento de espuma inyectada de alta resistencia y revestimiento en facto dunas	
3.3	Color: Grafito, según la siguiente referencia De: https://es.wikipedia.org/wiki/Anexo:Colores Grafito (RAL) - #010101 – RGB (28,28,28) – HSV (%, 0%, 11%)	
4	***Posabrazo***	***CUMPLE (SI/NO)***
4.1	Confeccionado en PP Polipropileno copolímero inyectado y fijado a la estructura a través de tornillos para plástico.	
4.2	Color: 40 (cuarenta) sillas de color Darkolivegreen o Verde Oliva Oscuro, según las siguientes referencias: De: https://htmlcolorcodes.com/es/nombres-de-los-colores/ Darkolivegreen - #556B2F – RGB (85, 107, 47) De: http://www.webusable.com/coloursTable.htm Verde Oliva Oscuro - #556B2F 39 (cuarenta) sillas de color Maroon o Ladrillo Refractario x 4, según las siguientes referencias: De: https://htmlcolorcodes.com/es/nombres-de-los-colores/ Maroon - #800000 – RGB (128, 0, 0) De: http://www.webusable.com/coloursTable.htm Ladrillo Refractario x 4 - #8B1A1A	
5	***Patas***	***CUMPLE (SI/NO)***
5.1	4 (cuatro) patas	
5.2	Color: Negro	
6	***Dimensiones***	***CUMPLE (SI/NO)***
6.1	Ancho mínimo de cada asiento individual: 450 mm	
6.2	Ancho mínimo total de la longarina: 1700 mm	
6.3	Alto: 860 ± 10%	
6.4	Profundidad: 5350 ± 10%	
6.5	Alto de asiento: 450 ± 10%	
7	***Requerimientos***	***CUMPLE (SI/NO)***
7.1	Garantía escrita de buen funcionamiento de 3 años a partir de la Recepción Provisoria.	
7.2	Para el Fabricante de mueble, certificado de Conformidad del Sistema de Gestión de Calidad ISO 9001:2008 en su última versión u otra norma equivalente.	
7.3	Certificado de Producto fabricado de conformidad a las normas ABNT NBR 13962 en su última versión u otra norma equivalente.	
7.4	Autorización del fabricante o distribuidor.	

Ing. Aniano Esquivel
DR/OC

ESPECIFICACIONES TECNICAS

SOFÁS PARA 1 y 3 LUGARES CLIENTES

REFERENCIA: Amoblamiento del Salón de Atención al Cliente

De las especificaciones técnicas obligatorias: El oferente deberá especificar concretamente en su propuesta, los muebles requeridos que atiendan obligatoriamente las siguientes especificaciones técnicas.

El oferente deberá también adjuntar catálogos, folletos y/o fotografías de productos ofertados.

La convocante solicitará al oferente la presentación de muestras durante el periodo de evaluación para la verificación del cumplimiento de todas las funcionalidades solicitadas en el presente pliego.

Especificaciones técnicas

1	***Estructura***
1.1	Estructura del sofá en madera de 1" y chapa de compensación de 10 mm en los laterales.
2	***Respaldo***
2.1	Espuma expandida de 40 ± 5 mm de espesor y densidad de 35 ± 5 kg/m^3.
2.2	Espuma expandida de 30 ± 5 mm de espesor y densidad M200 Soft
2.3	Revestimiento en cuero ecológico PU, color negro
3	***Asiento***
3.1	Espuma expandida de 70 ± 5 mm de espesor y densidad de 35 ± 5 kg/m^3.
3.2	Espuma expandida de 30 ± 5 mm de espesor y densidad M200 Soft
3.3	Revestimiento en cuero ecológico PU, color negro.
4	***Posabrazo***
4.1	Espuma expandida de 30 ± 5 mm de espesor y densidad de 35 ± 5 kg/m^3.
4.2	Espuma expandida de 7 ± 1 mm de espesor y densidad de 20 ± 3 kg/m^3.
4.3	Revestimiento en cuero ecológico PU, color negro.
5	***Patas***
5.1	Base barra plana de acero laminado SAE 1020.
5.2	Acabado en baño de cromo con base niquelada sobre acero pulido tratado químicamente.
5.3	Espesor de capa que atiende a requisitos de resistencia y durabilidad
6	***Diseño y Dimensiones***
6.1	Diseño moderno, minimalista y elegante (ver imágenes referenciales).
6.2	Ancho total del mueble, incluyendo posabrazos laterales: 1800 mm ± 10%
6.3	Altura mínima del sofá (desde el piso): 800 mm ± 10 %
6.4	Altura del asiento (desde el piso): 470 (tolerancia +5 %)

Ing. Aniano Espinivel
DR/OC

6.5	Profundidad mínima del asiento (desde el borde del mismo hasta el respaldo): 600 ± 10%
6.6	Ancho mínimo por persona: 500 mm
7	***Requerimientos***
7.1	Garantía escrita de buen funcionamiento de 3 años a partir de la Recepción provisoria.
7.2	Para el Fabricante de mueble, certificado de Conformidad del Sistema de Gestión de Calidad ISO 9001:2008 en su última versión u otra norma equivalente.
7.3	Certificado de Producto fabricado de conformidad a las normas ABNT NBR 13962 en su última versión u otra norma equivalente.
7.4	Autorización del fabricante.

Imágenes referenciales

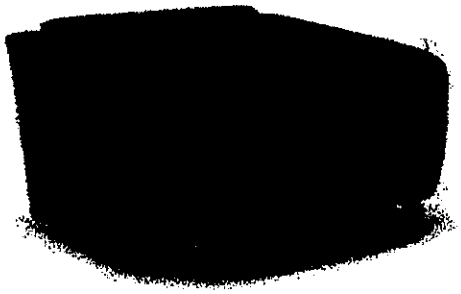

Ing. Aniano Esquivel
DR/OC

PLANILLA DE DATOS GARANTIZADOS

SOFÁS PARA 1 y 3 PERSONAS (CLIENTES)

1	***Estructura***	***CUMPLE (SI/NO)***
1.1	Estructura del sofá en madera de 1" y chapa de compensación de 10 mm en los laterales.	
2	***Respaldo***	***CUMPLE (SI/NO)***
2.1	Espuma expandida de 40 +/- 5 mm de espesor y densidad de 35+/-5 kg / m3.	
2.2	Espuma expandida de 30+/-5 mm de espesor y densidad M200 Soft	
2.3	Revestimiento en cuero ecológico PU color negro	
3	***Asiento***	***CUMPLE (SI/NO)***
3.1	Espuma expandida de 70+/-5 mm de espesor y densidad de 35+/-5 kg / m3.	
3.2	Espuma expandida de 30+/-5 mm de espesor y densidad M200 Soft	
3.3	Revestimiento en cuero ecológico PU color negro	
4	***Posabrazo***	***CUMPLE (SI/NO)***
4.1	Espuma expandida de 30+/-5 mm de espesor y densidad de 35+/-5 kg / m3.	
4.2	Espuma expandida de 7+/-1 mm de espesor y densidad de 20+/-3 kg / m3.	
4.3	Revestimiento en cuero ecológico PU color negro	
5	***Patas***	***CUMPLE (SI/NO)***
5.1	Base barra plana de acero laminado SAE 1020.	
5.2	Acabado en baño de cromo con base niquelada sobre acero pulido tratado químicamente.	
5.3	Espesor de capa que atiende a requisitos de resistencia y durabilidad	
6	***Dimensiones y diseño***	***CUMPLE (SI/NO)***
6.1	Diseño moderno, minimalista y elegante (ver imágenes referenciales).	
6.2	Ancho total del mueble, incluyendo posabrazos laterales: 1800 mm ± 10%	
6.3	Altura mínima del sofá (desde el piso): 800 mm ± 10 %	
6.4	Altura del asiento (desde el piso): 470 (tolerancia +5 %)	
6.5	Profundidad mínima del asiento (desde el borde del mismo hasta el respaldo): 600 ± 10%	
6.6	Ancho mínimo por persona: 500 mm	
7	***Requerimientos***	***CUMPLE (SI/NO)***
7.1	Garantía escrita de buen funcionamiento de 3 años a partir de la Recepción provisoria.	
7.2	Para el Fabricante de mueble, certificado de Conformidad del Sistema de Gestión de Calidad ISO 9001:2008 en su última versión u otra norma equivalente.	
7.3	Certificado de Producto fabricado de conformidad a las normas ABNT NBR 13962	

Ing. Aniano Esquivel
DR/OC

	en su última versión u otra norma equivalente.	
7.4	Autorización del fabricante.	

Ing. Antonio Esquive
DT/OC

ESPECIFICACIONES TECNICAS

MESITA DE CENTRO

REFERENCIA:

Amoblamiento del Salón de Atención al Cliente de la Sede Central de la ANDE

De las Especificaciones Técnicas obligatorias: El oferente deberá especificar concretamente en su propuesta, los muebles requeridos que atiendan obligatoriamente las siguientes especificaciones técnicas.

El oferente deberá adjuntar catálogos, folletos, y/o fotografías de productos ofertados.

La convocante podrá solicitar al oferente la presentación de muestras durante el periodo de evaluación para la verificación del cumplimiento de todas las funcionalidades solicitadas en el presente pliego.

Especificaciones técnicas

1	***Material***
1.1	Fabricada en tablero de fibra de densidad media (MDF)
1.2	Espesor mínimo de MDF: 15 mm
1.3	Tapa superior en MDF engrosada de 30 mm y protegida con vidrio transparente de 4 mm de espesor o superior
2	***Dimensiones***
2.1	Largo x Ancho: 800 mm x 800 mm
2.2	Altura de la Mesita: 450 mm
3.	***Diseño***
3.1	Diseño moderno, minimalista, y fina terminación (con diseño similar al mostrado en la imagen de referencia), con espacio inferior para colocar revistas, folletos, etc.
4	***Color***
4.1	Cedro, o Cerezo, o nogal habano, o nogal oriental, o roble oscuro, o a definir de común acuerdo con el proveedor adjudicado.

Ing. Aniano Esquivel
DR/DC

Imagen referencial

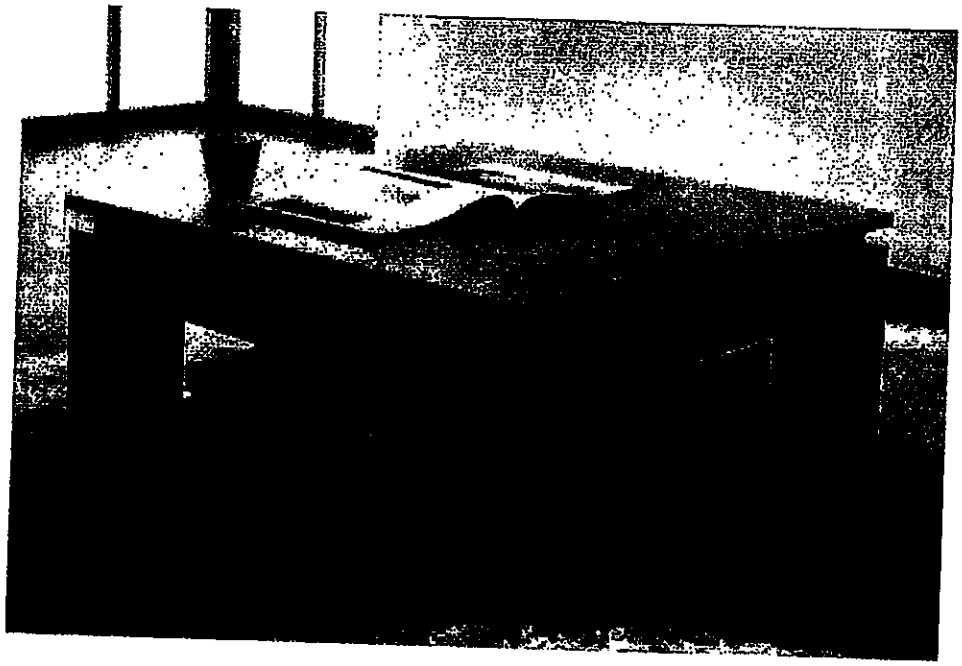

Ing. Ariano Esquivel
DR/GC

PLANILLA DE DATOS GARANTIZADOS

MESITA DE CENTRO

1	***Material***	***CUMPLE (SI/NO)***
1.1	Fabricada en tablero de fibra de densidad media (MDF)	
1.2	Espesor mínimo de MDF: 15 mm	
1.3	Tapa superior en MDF engrosada de 30 mm y protegida con vidrio transparente de 4 mm de espesor o superior	
2	***Dimensiones***	***CUMPLE (SI/NO)***
2.1	Largo x Ancho: 800 mm x 800 mm	
2.2	Altura de la Mesita: 450 mm	
3.	***Diseño***	***CUMPLE (SI/NO)***
3.1	Diseño moderno, minimalista, y fina terminación (con diseño similar al mostrado en la imagen de referencia), con espacio inferior para colocar revistas, folletos, etc.	
4	***Color***	***CUMPLE (SI/NO)***
4.1	Cedro, o Cerezo, o nogal habano, o nogal oriental, o roble oscuro, a definir de común acuerdo con el proveedor adjudicado.	

Ing. Antonio Esquivel
DR/DC