Detalle de Encadenados de H° A°

DETALLE DE ENCADENADO INFERIOR Y SUPERIOR
DE 0.17 x 0.27 PARA MURO DE 0.30

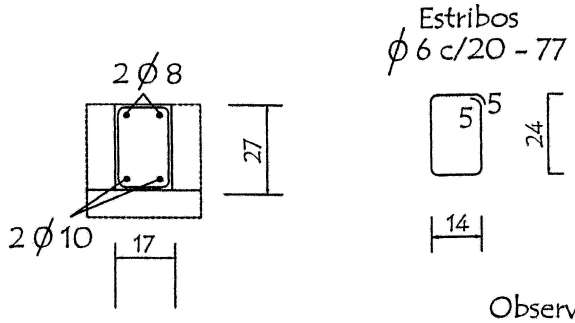

Observación:
Los encadenados superior y inferior serán ubicados respecto al eje de la mamposteria de nivelación y elevación

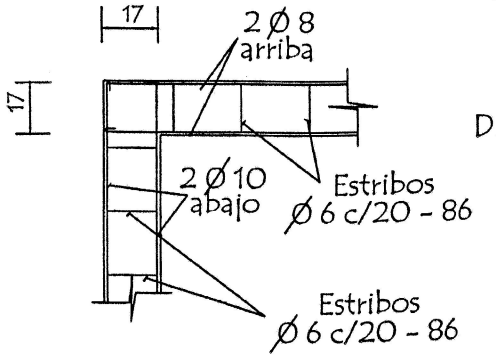

DETALLE DE ENCADENADO INFERIOR Y SUPERIOR
DE 0.13 x 0.27 PARA MURO DE 0.15

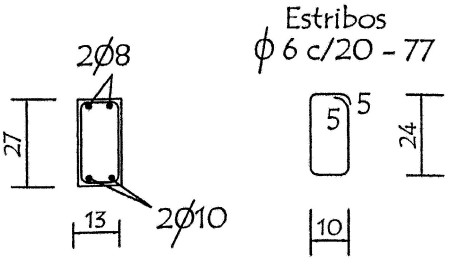

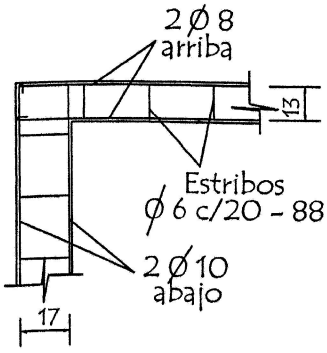

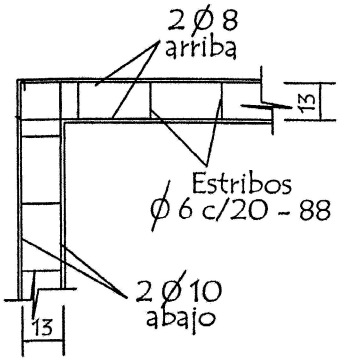

MUNICIPALIDAD DE CONCEPCION-DIRECCION DE OBRAS Y SERVICIOS		
PROYECTO	1 aula de 5,80 x 6,80 con techo de tejas	12
Detalle de Encadenado	sin escala	