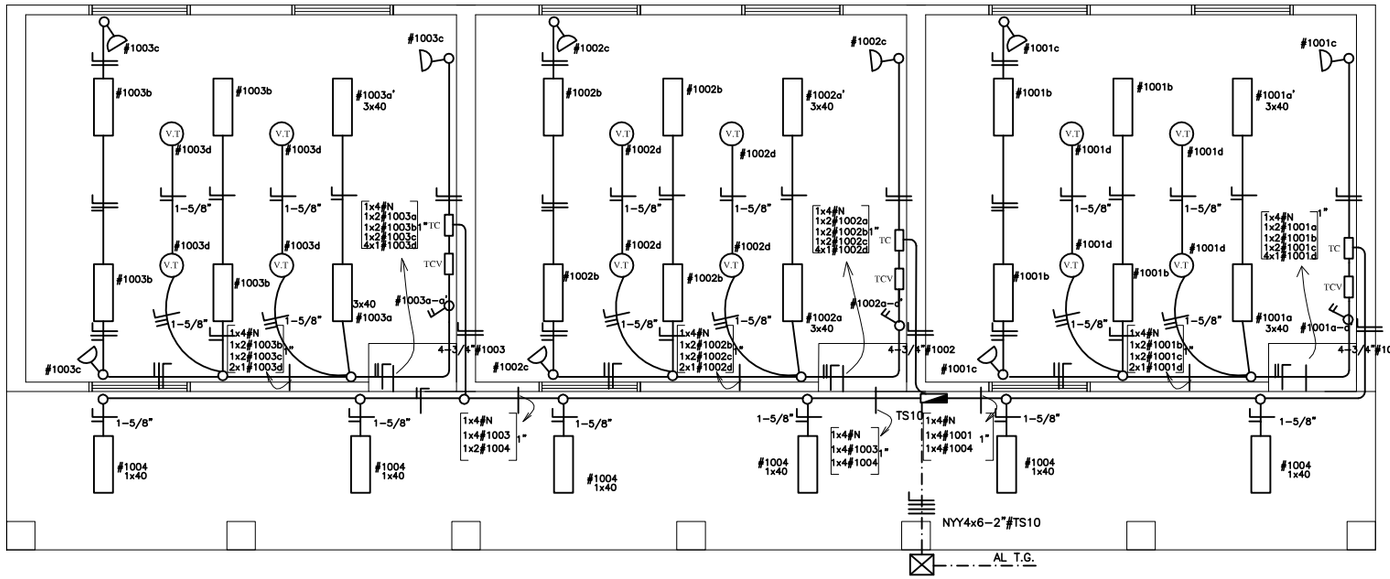

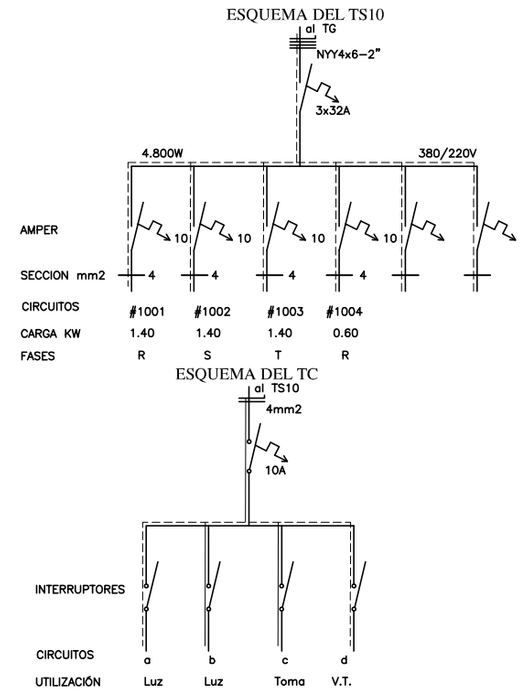

Observación:

*Los artefactos no acotados son de 2x40W.
*Los condutores no acotados son de 2mm2.
*Los fluorescentes deben tener capacitores.
*Los TC son tableros de comando de luces y tomas.
*Los TCV son tableros de comando de ventiladores.

PLANTA INST. ELECTRICA
Esc. 1/50

DETALLE DE CARGA TS10

CIRCUITO	FLUORESCENTES			TOMAS	V.T.	FASES			TOTAL
	3x40	2x40	1x40	WATT	WATT	R	S	T	
#1001	2x150	4x100		3x100	4x100	1.400			
#1002	2x150	4x100		3x100	4x100		1.400		
#1003	2x150	4x100		3x100	4x100			1.400	
#1004			6x100			600			
TOTAL						2.000	1.400	1.400	4.800W

MINISTERIO DE EDUCACION Y CULTURA
DIRECCION DE INFRAESTRUCTURA

BANCO INTERAMERICANO DE DESARROLLO
PROGRAMA DE MEJORAMIENTO DE LA EDUCACION ESCOLAR BASICA
CONVENIO MEC/BID 3ra. etapa

PROYECTO

PLANTA INSTALACION ELECTRICA
3 AULAS 5.80x6.80 T.T.
Esc. 1/50.-

CONSULTOR	NOMBRE	FECHA	
Dpto. Proyecto y Obras			L8-d
			LAMINA No.

Dpto. de Proyecto y Obras/Sección de Jornal