PLANOS GENERALES

COLEGIO NACIONAL RVDO. PADRE GUIDO CORONEL (SANTA FE DEL PARANA)

- **Cambio de Techo (Remplazo por techo de chapa zinc)/NO APLICA**
- **PINTURAS/NO APLICA**
- **PISO CERAMICO: /NO APLICA**
- **PISO DE LAYOTA**

- **PORTON CORREDIZO:**

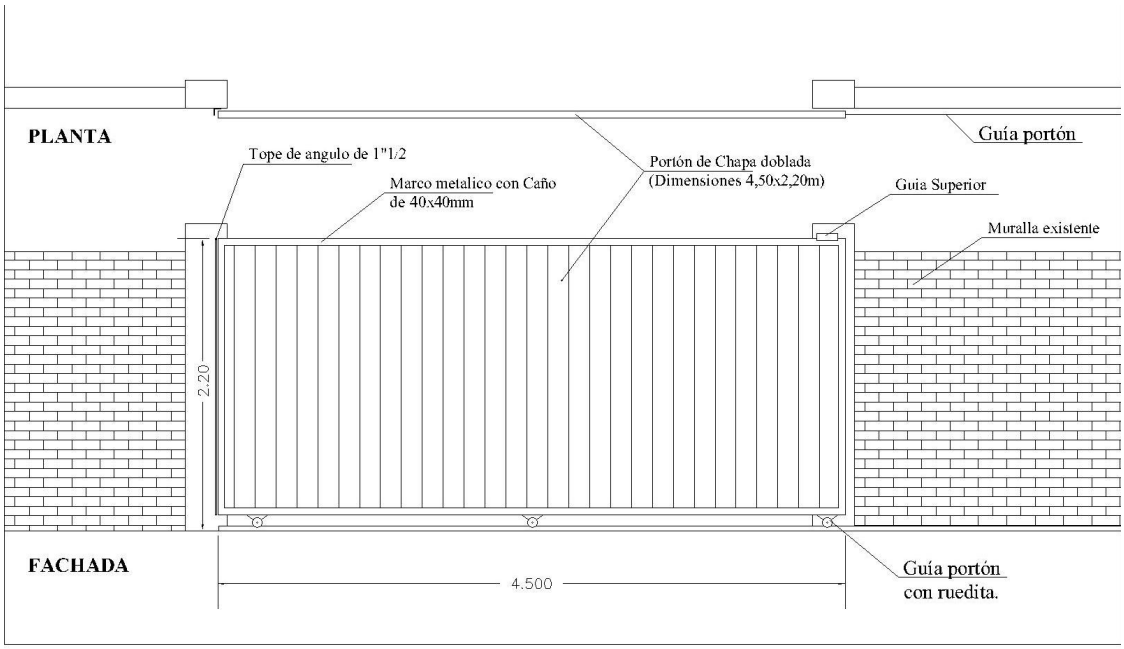

- **POSTE TIPO ALUMBRADO PUBLICO/NO APLICA**
- **BAÑO**

SSHH TIPO 2.55 x 4.00
CON TECHO DE TEJAS

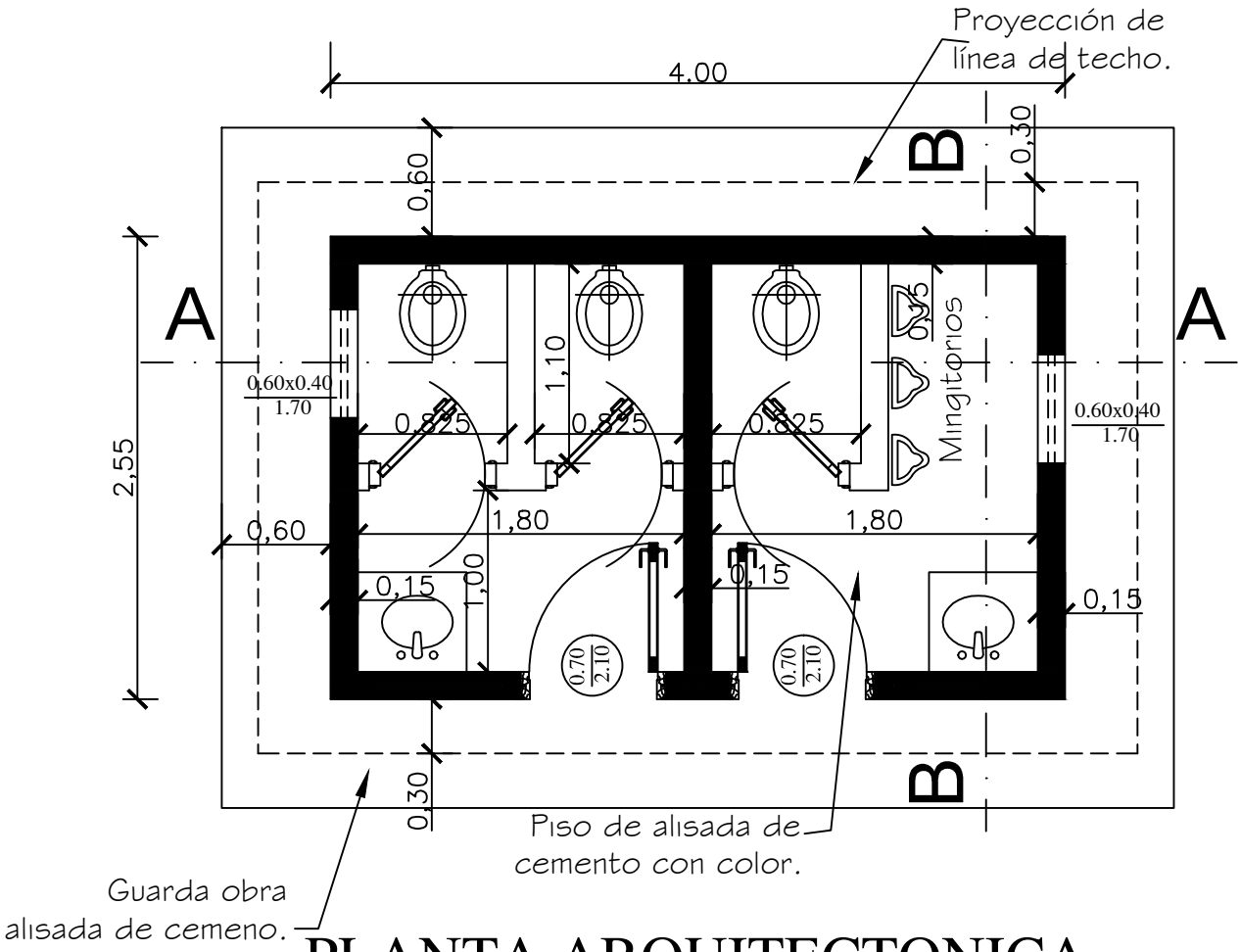

PLANTA ARQUITECTONICA

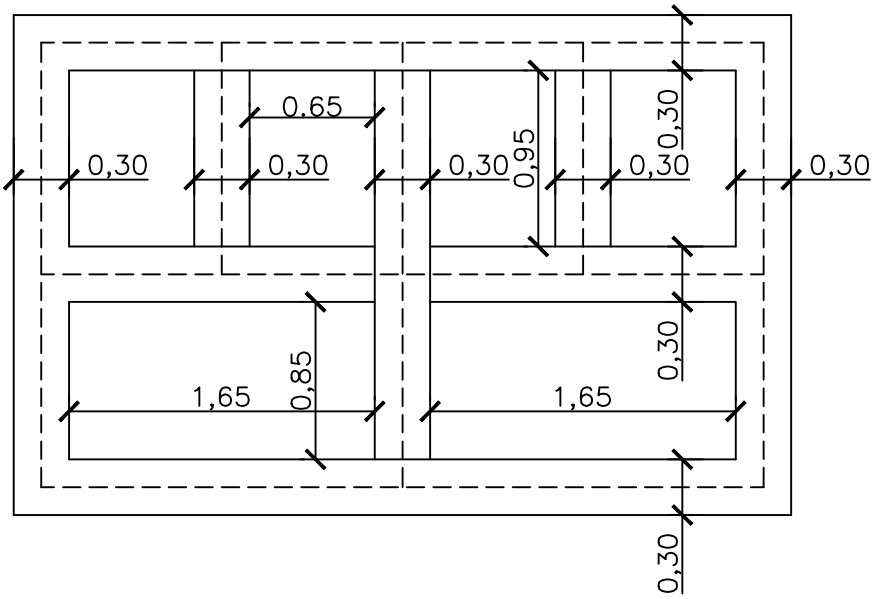

PLANTA DE FUNDACIÓN

MINISTERIO DE EDUCACION Y CULTURA DIRECCIÓN DE INFRAESTRUCTURA		01
SSHH tipo 2.55 x 4.00 con techo de tejas	PLANTA ARQUITECTONICA Y DE FUNDACION	Esc.: 1/75

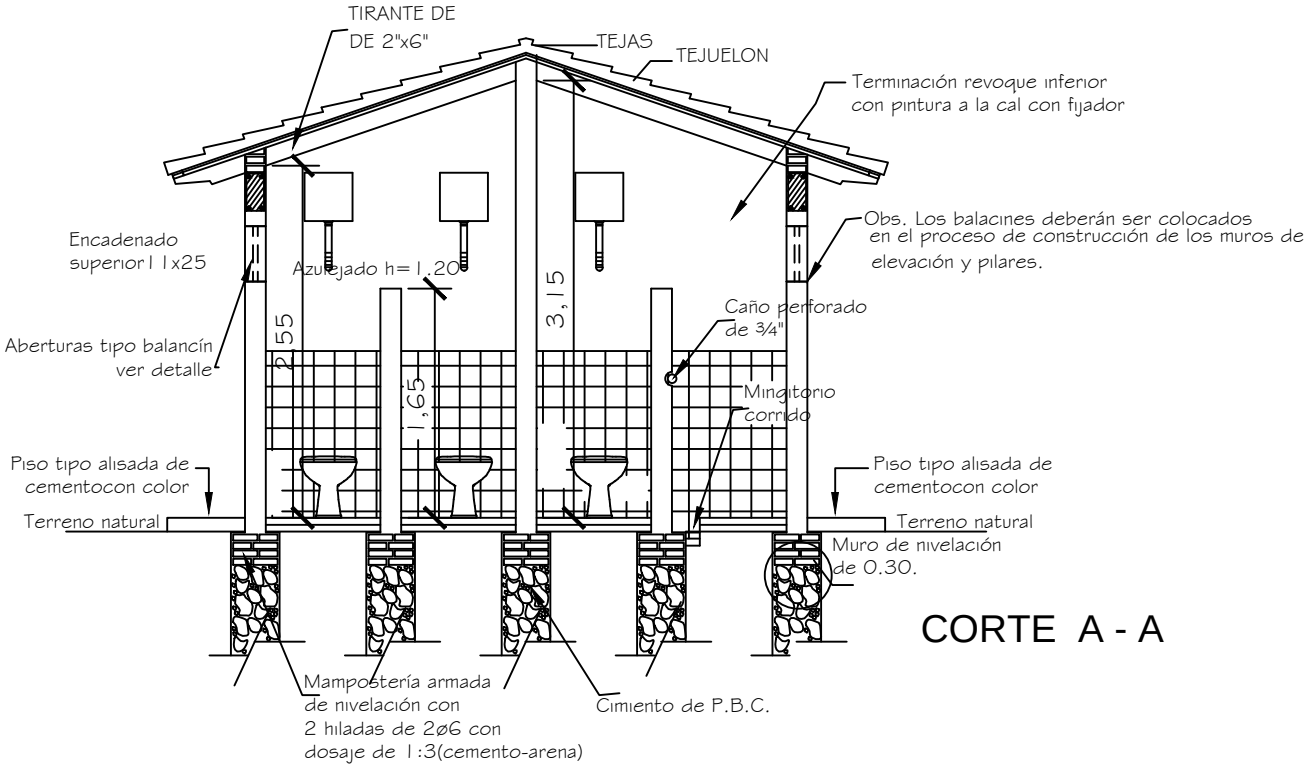

CORTE A - A

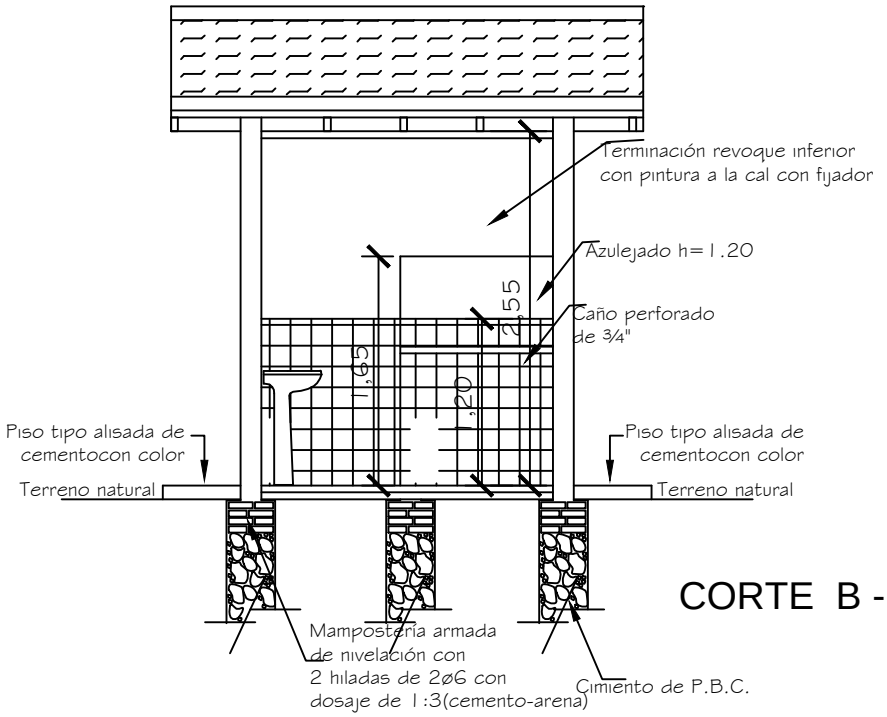

CORTE B - B

MINISTERIO DE EDUCACION Y CULTURA DIRECCIÓN DE INFRAESTRUCTURA		02
SSHH tipo 2.55 x 4.00 con techo de tejas	CORTE TRANSVERSAL Y LONGITUDINAL	Esc.: 1/100

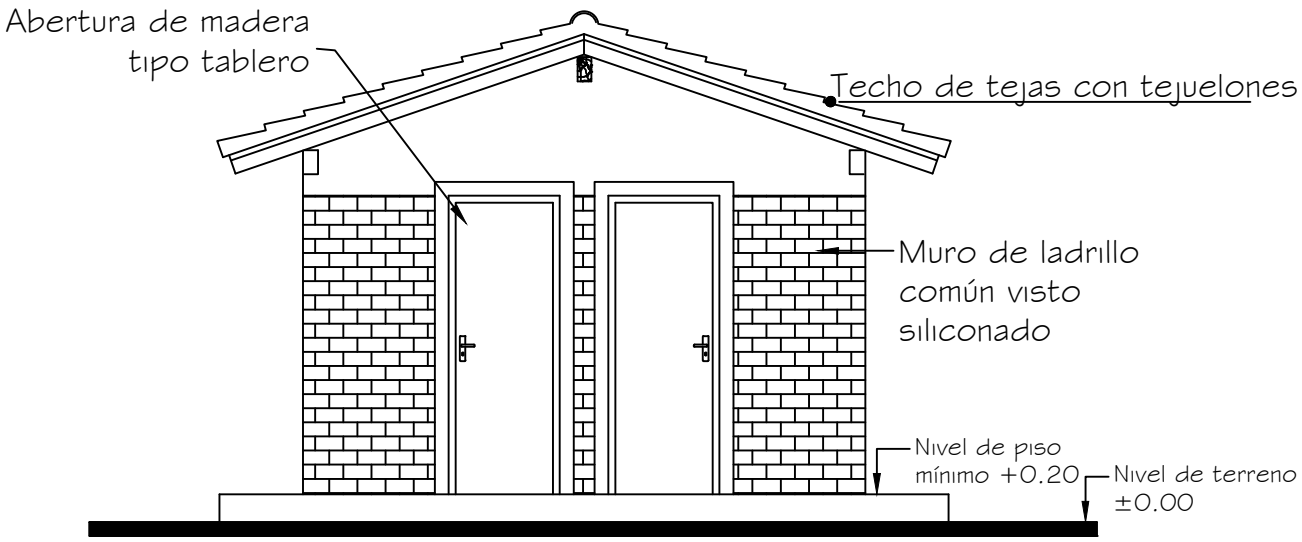

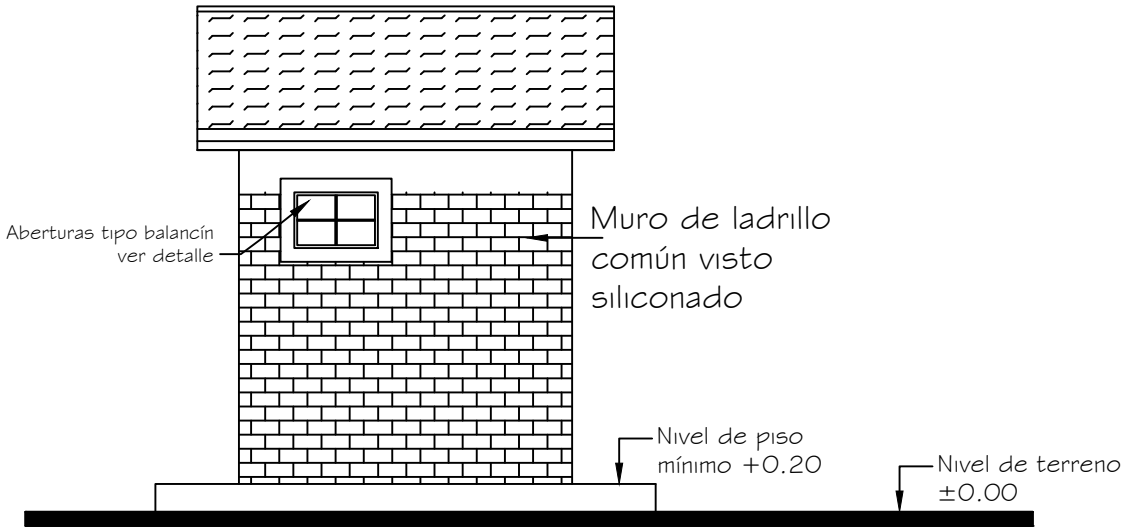

MINISTERIO DE EDUCACION Y CULTURA DIRECCIÓN DE INFRAESTRUCTURA		03
SSHH tipo 2.55 x 4.00 con techo de tejas	FACHADA FRONTAL Y LATERAL	Esc.: 1/100

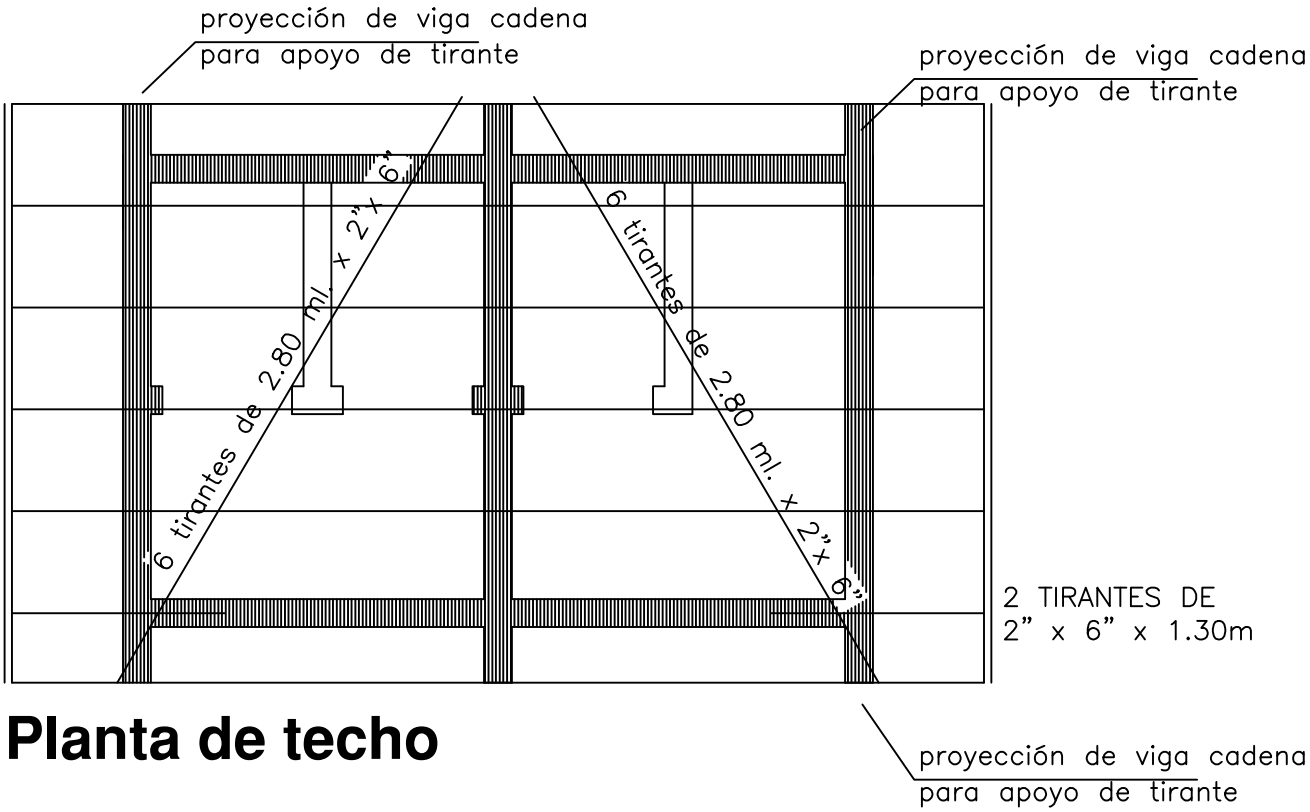

Planta de techo

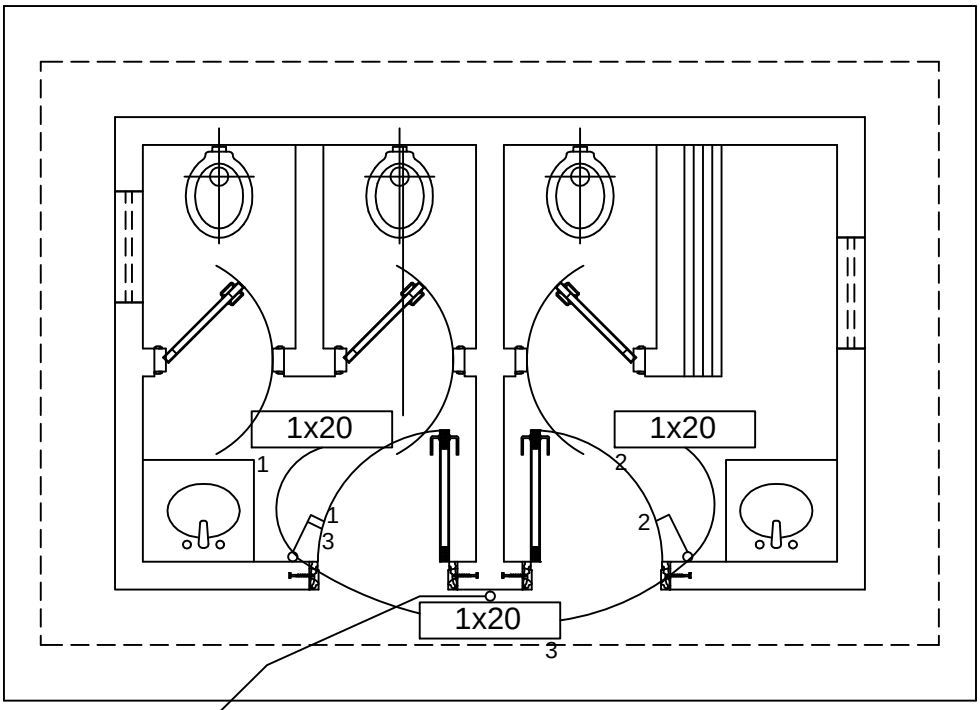

Al Tablero
General.

Instalación Eléctrica

MINISTERIO DE EDUCACION Y CULTURA DIRECCIÓN DE INFRAESTRUCTURA		04
SSHH tipo 2.55 x 4.00 con techo de tejas	PLANTA ESTRUC. TECHO E INST. ELECTRICA	Esc.: 1/75

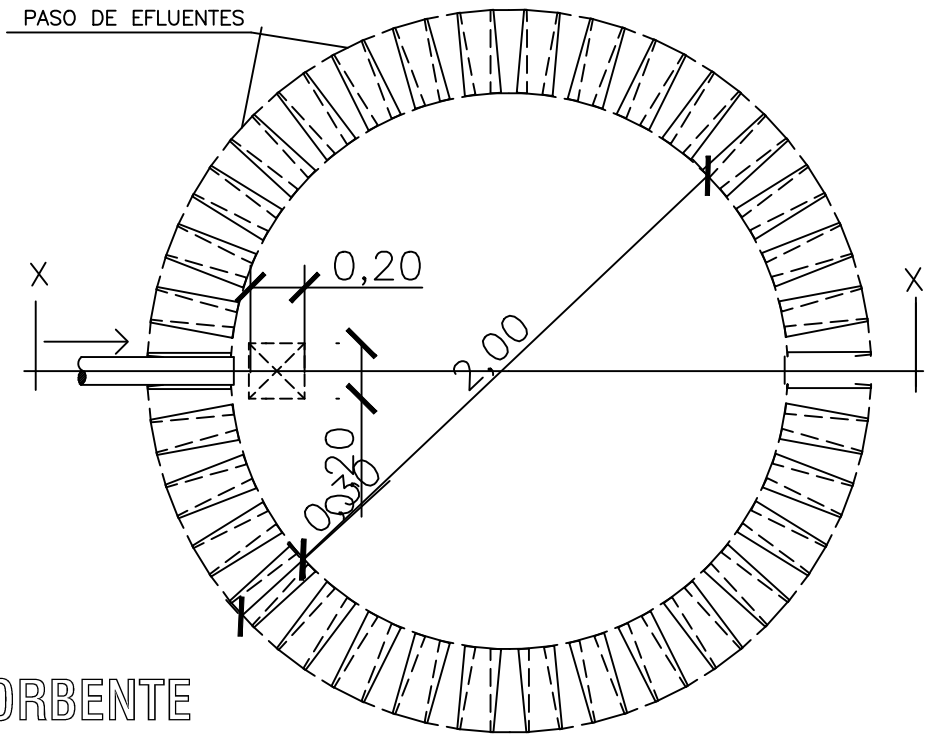

PLANTA
POZO ABSORBENTE

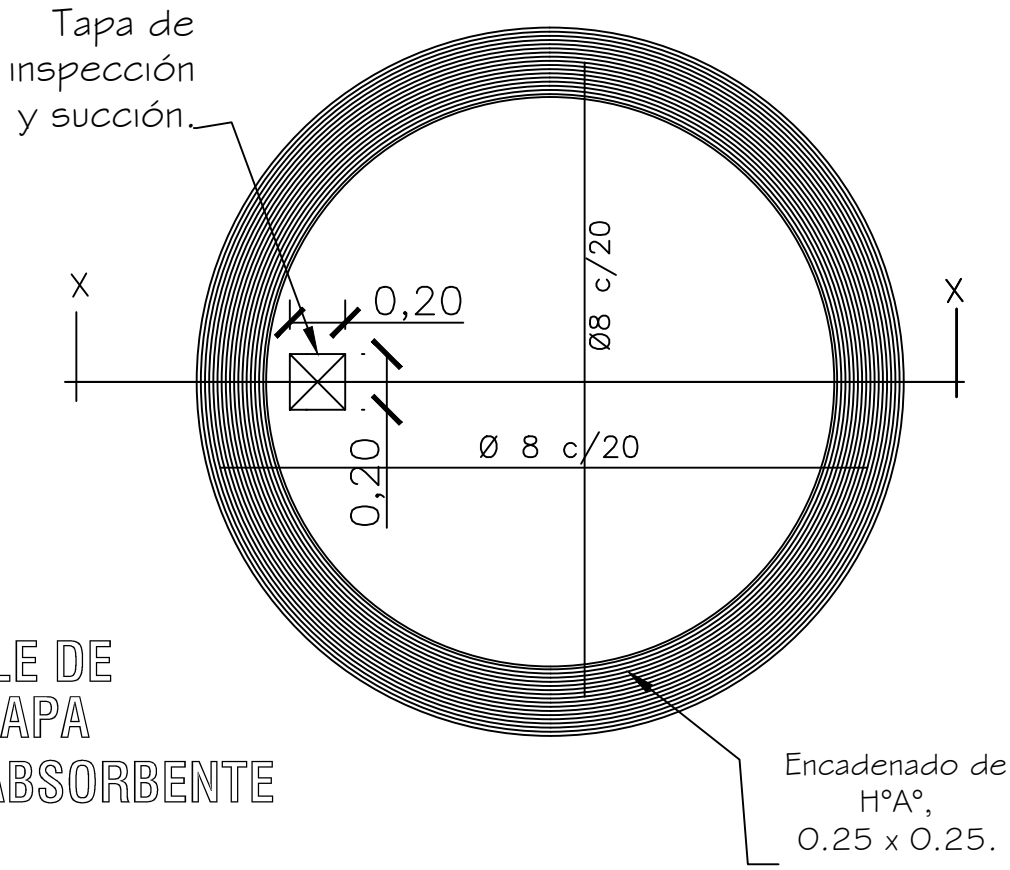

DETALLE DE
LOSA TAPA
POZO ABSORBENTE

MINISTERIO DE EDUCACION Y CULTURA DIRECCIÓN DE INFRAESTRUCTURA		05
SSHH tipo 2.55 x 4.00 con techo de tejas	DETALLE POZO ABSORBENTE	Sin Escala

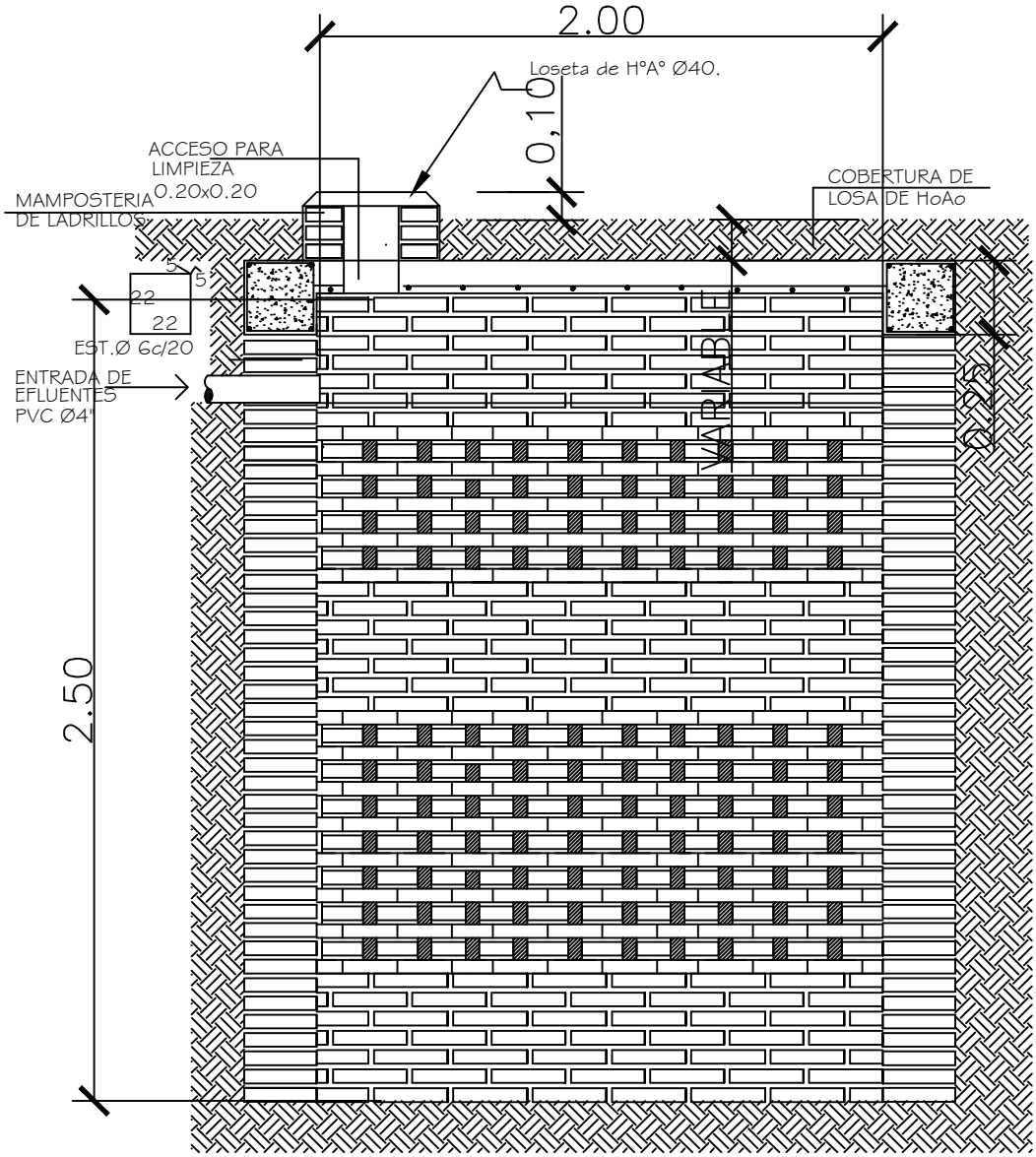

POZO ABSORBENTE

CORTE X-X

MINISTERIO DE EDUCACION Y CULTURA DIRECCIÓN DE INFRAESTRUCTURA		06
SSHH tipo 2.55 x 4.00 con techo de tejas	DETALLE POZO ABSORBENTE	Sin Escala

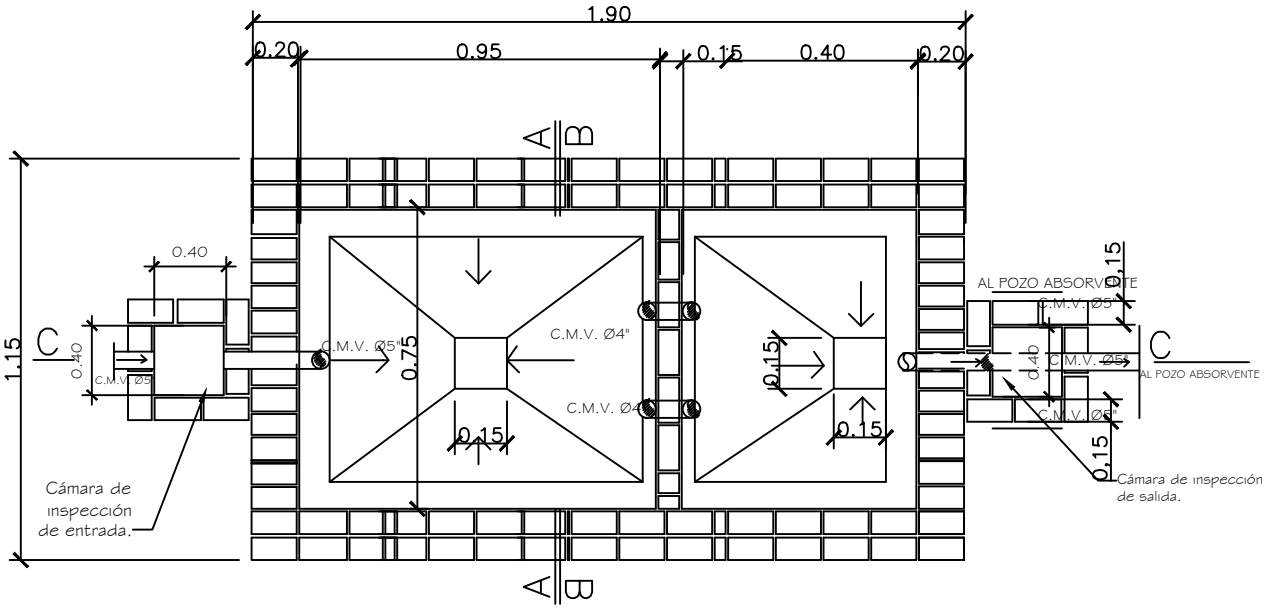

PLANTA CAMARA SEPTICA

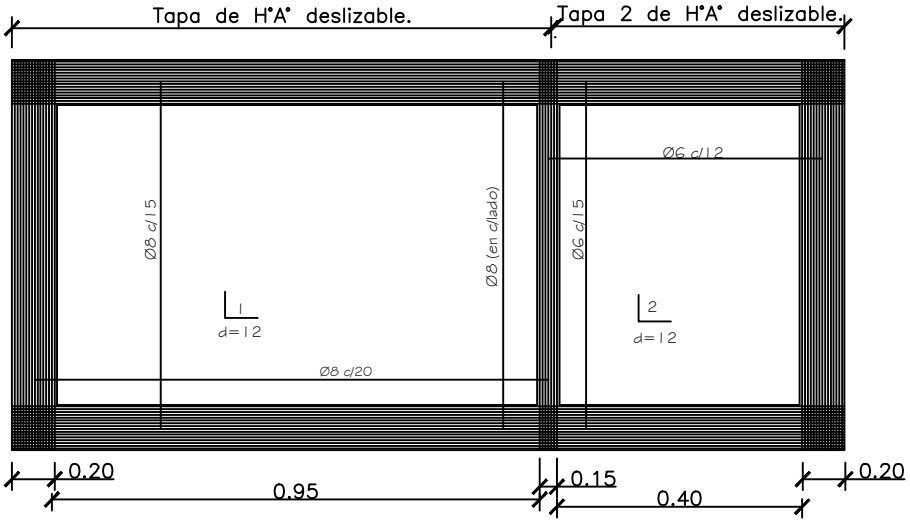

DETALLE DE LOSA TAPA CAMARA SEPTICA

MINISTERIO DE EDUCACION Y CULTURA DIRECCIÓN DE INFRAESTRUCTURA		07
SSHH tipo 2.55 x 4.00 con techo de tejas	DETALLE CAMARA SEPTICA	Sin Escala

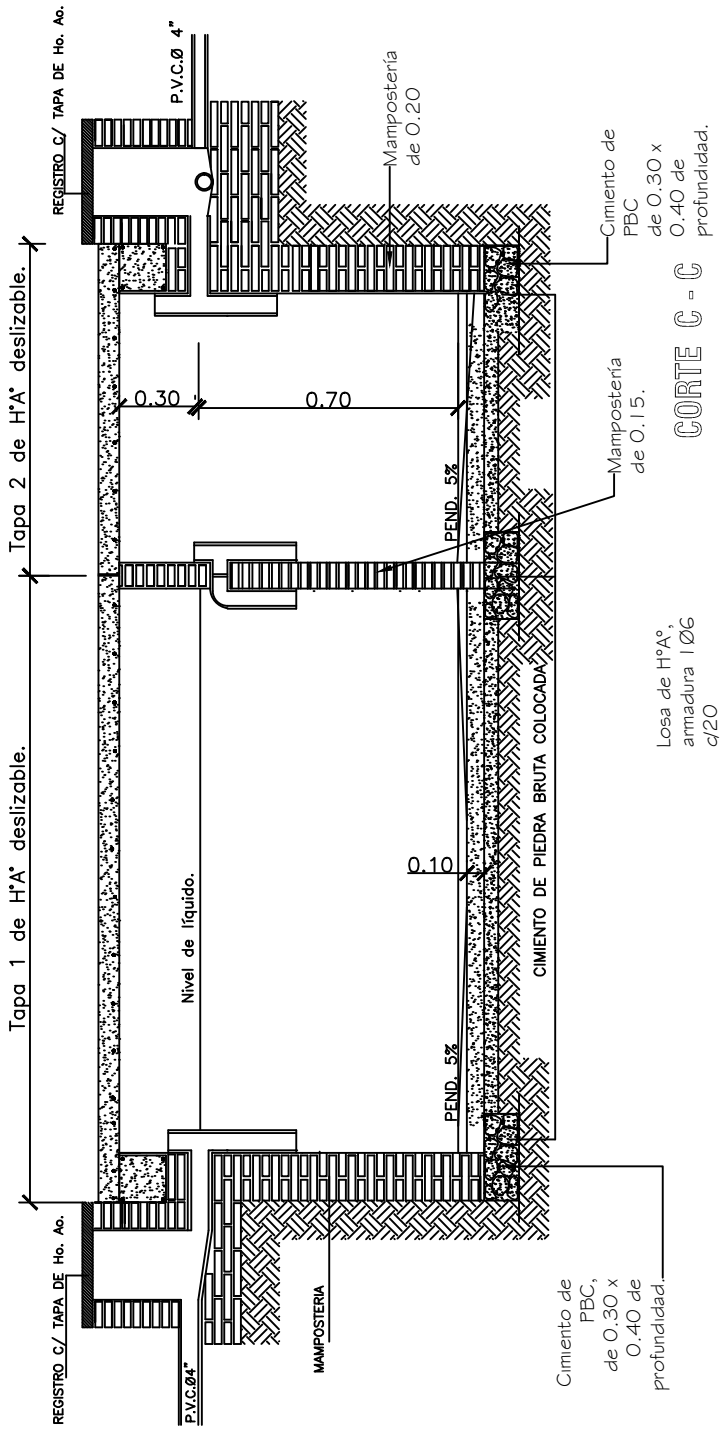

MINISTERIO DE EDUCACION Y CULTURA DIRECCIÓN DE INFRAESTRUCTURA		08
SSHH tipo 2.55 x 4.00 con techo de tejas	DETALLE CAMARA SEPTICA	Sin Escala