AULA TIPO 5.80 x 6.80
CON TECHO DE TEJAS

Luis Alberto Fernández Portillo
Arquitecto
Reg. M.O.P.C. Nº 3.199

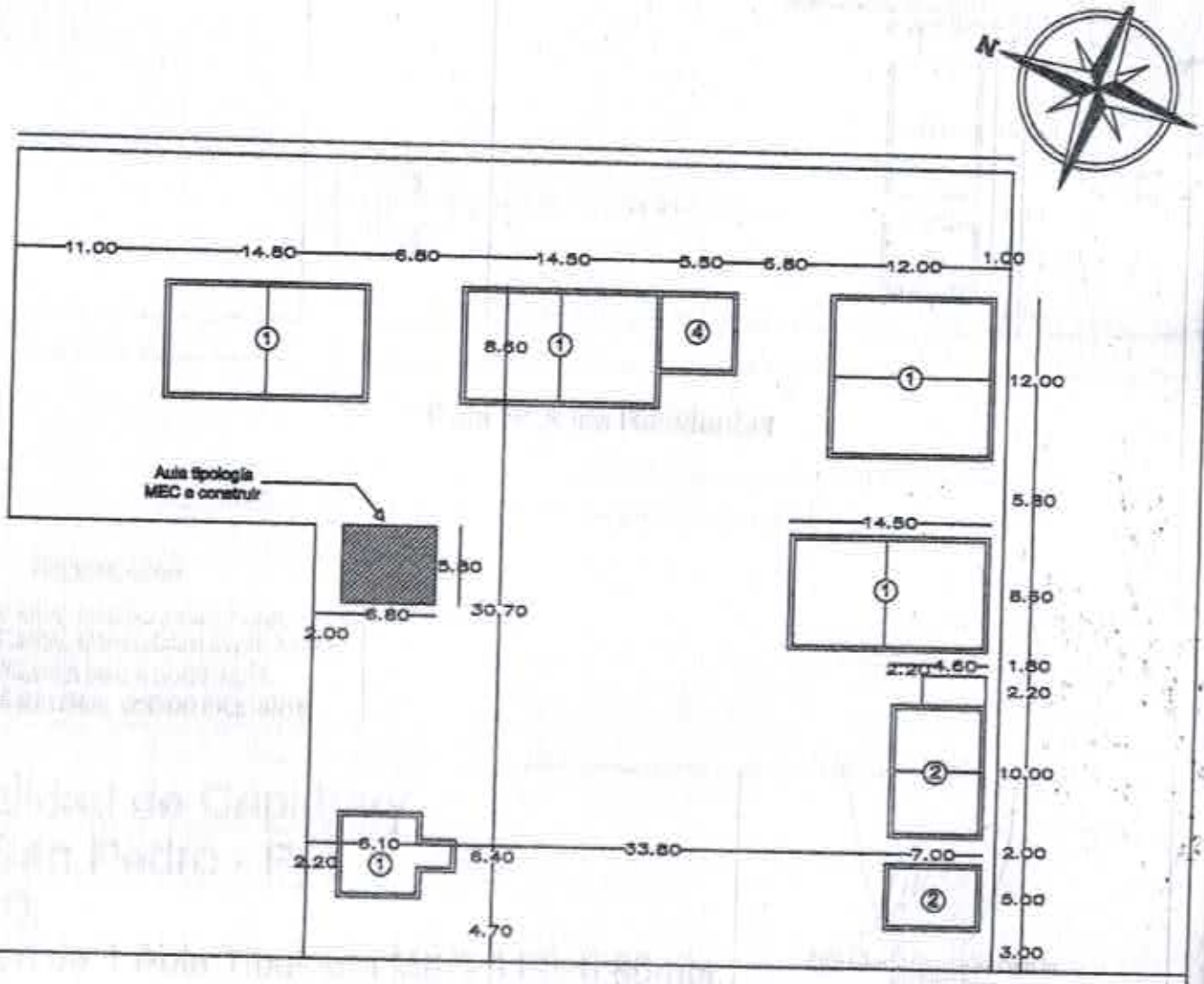

Ruta Nº X las Residentas

REFERENCIAS

① - AULA MATERIAL COCIDO EXIST. 7 UND.
② - AULA MATERIAL MADERAMEN EXIST. 3 UND.
③ - AULA TIPOLOGIA MEC A CONSTRUIR.
④ - SS.HH DE MATERIAL COCIDO EXISTENTE.

Municipalidad de Capiíbary
Dto. de San Pedro - Py.

PROYECTO:

Construcción de 1 Aula Tipología MEC 5.80x6.80mts.

UBICACIÓN:

Esc. Bas. Mcal. Francisco Solano López.

Luis Alberto Fernández Portillo
Arquitecto
Reg. M.O.P.C. Nº 3.193

coordenadas google maps

Luis Alberto Fernández Portillo
Arquitecto
Reg. M.O.P.C. Nº 3.193

AULA TIPO 5.80 x 6.80
CON TECHO DE TEJAS

Luis Alberto Fernández Portillo
Arquitecto
Reg. M.O.P.C. Nº 3.193

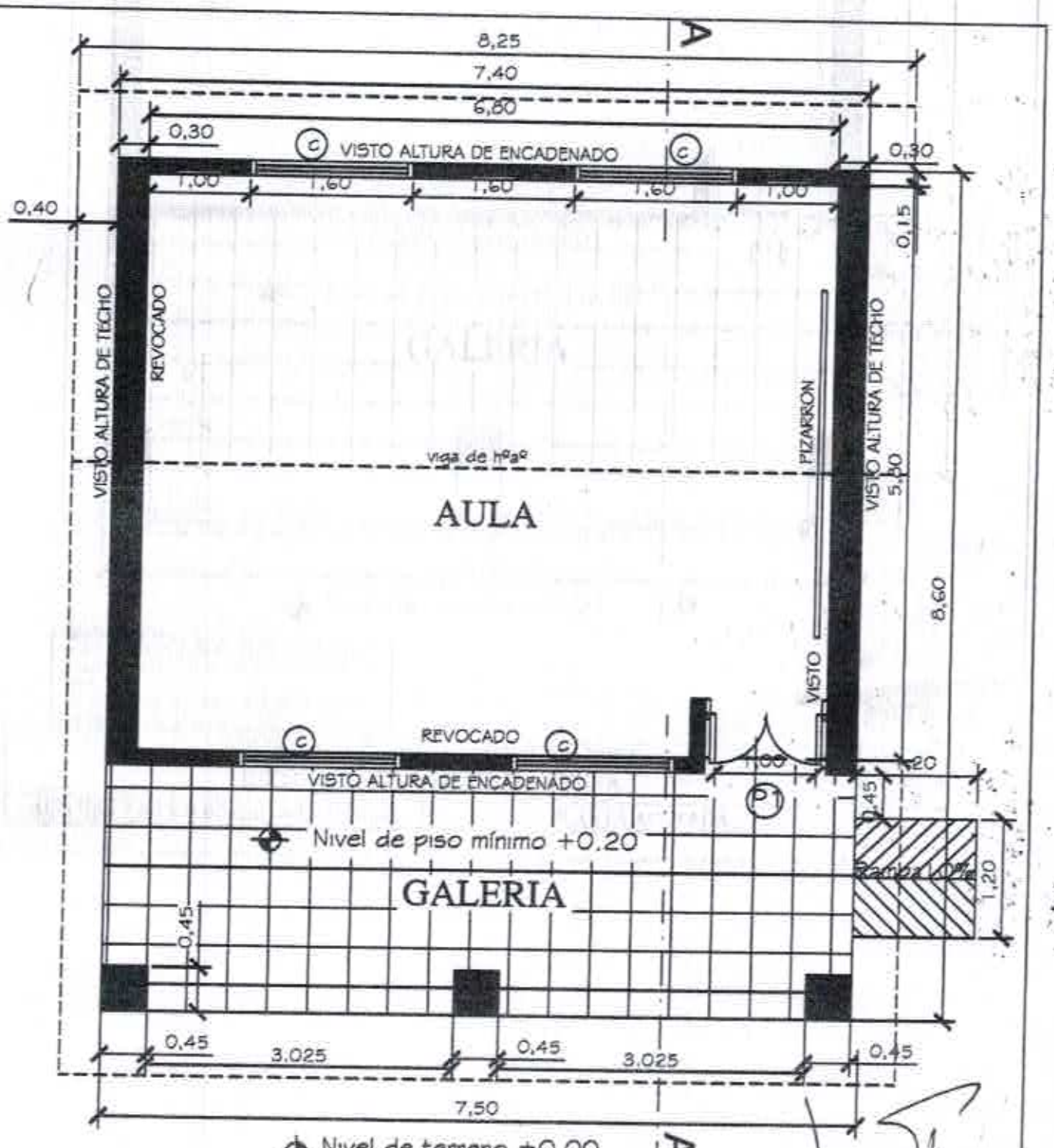

Observaciones:

* Para los desniveles de hasta 0.25m las rampas deberán tener una pendiente de hasta 10%.
* La puerta de acceso al aula deberá tener una luz libre de vano de 1.00m como mínimo.

Luis Alberto Fernández Portillo
Arquitecto
Reg. M.O.P.C. Nº 3.193

MINISTERIO DE EDUCACION Y CULTURA DIRECCIÓN DE INFRAESTRUCTURA		01
Aula tipo 5.80 x 6.80 con techo de tejas	PLANTA ACOTADA	Esc.: 1/100

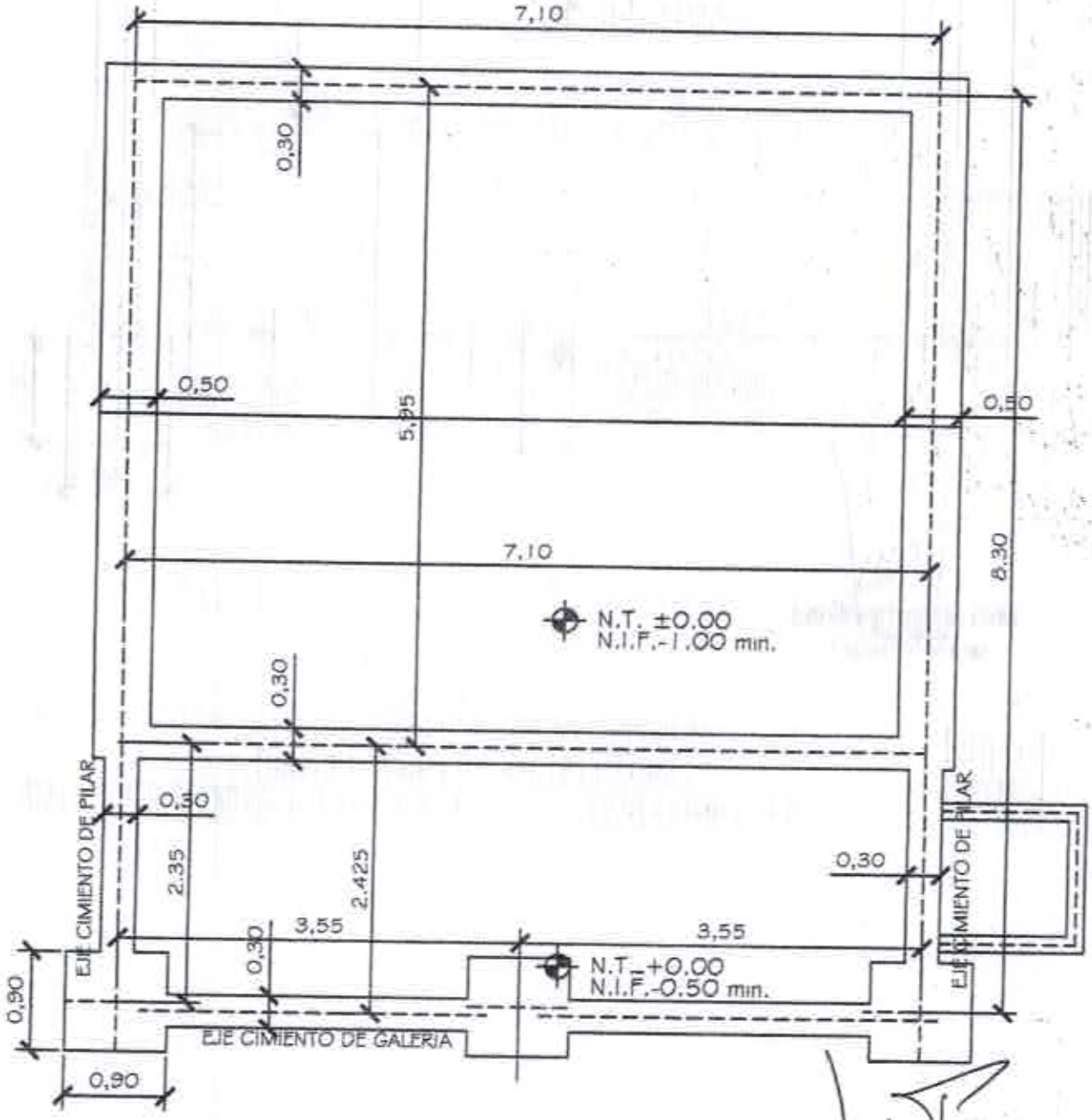

Luis Alberto Fernández Portillo
Arquitecto
Reg. M.O.P.C. Nº 2.199

MINISTERIO DE EDUCACION Y CULTURA DIRECCIÓN DE INFRAESTRUCTURA		02
Aula tipo 5.80 x 6.80 con techo de tejas	PLANTA CIMENTACION	Esc.: 1/100

OJO:encadenado superior en las paredes de 0.30 y en las paredes de 0.15

Viga de H°A° de 0.20 x 0.45.
Dado de H°A° de 0.20 x 0.60.
Encadenado superior de H°A° de 0.13 x 0.27.
Techo de tejas españolas y tejelones prensados pend. 35%
Listón de amarre, ver planta de techo.
Tirantes de 2" x 6" DE YBYRAPYTA cepillados a tres caras, con barniz de terminación.
liston de amarre
Revocado y pintado a la cal.
Encadenado superior de H°A° de 0.13 x 0.27
Enrrillado
Capitel de H°A°.
Viga de 4"x8"
Cuña de madera, atornillada al tirante, en caso que la viga sea de madera
Pilar de mampostería con juntas a la vista.
Mampostería de 0.15 Revocado y pintado a la cal.
Aislación asfáltica.
Pizarron 3.60x1.20
Detalle A
Muro de nivelación de 0.30.
Galería pend. 3%
Terreno natural
Encadenado inferior de H°A° 0.13 x 0.27
Piso mosaico calcáreo.
Contrapiso de H° de cascotes.
Fundación de piedra brita colocada.
Cimiento de P.B.C.

3,55 | 1,07 | 1,20 | 0,95 | 3,20 | 4,32 | 1,20 | 2,15 | 0,90 | 2,41 | 0,85

CORTE A - A

Obs. Los balacines deberán ser colocados en el proceso de construcción de los muros de elevación y pilares, siguiendo el eje de la viga de encadenado superior.

MINISTERIO DE EDUCACION Y CULTURA
DIRECCIÓN DE INFRAESTRUCTURA

Aula tipo 5.80 x 6.80 con techo de tejas | CORTE TRANSVERSAL | 03 | Esc.: 1/100

Luis Alberto Fernández Portillo
Arquitecto
Reg. M.O.P.C. nº 4.193

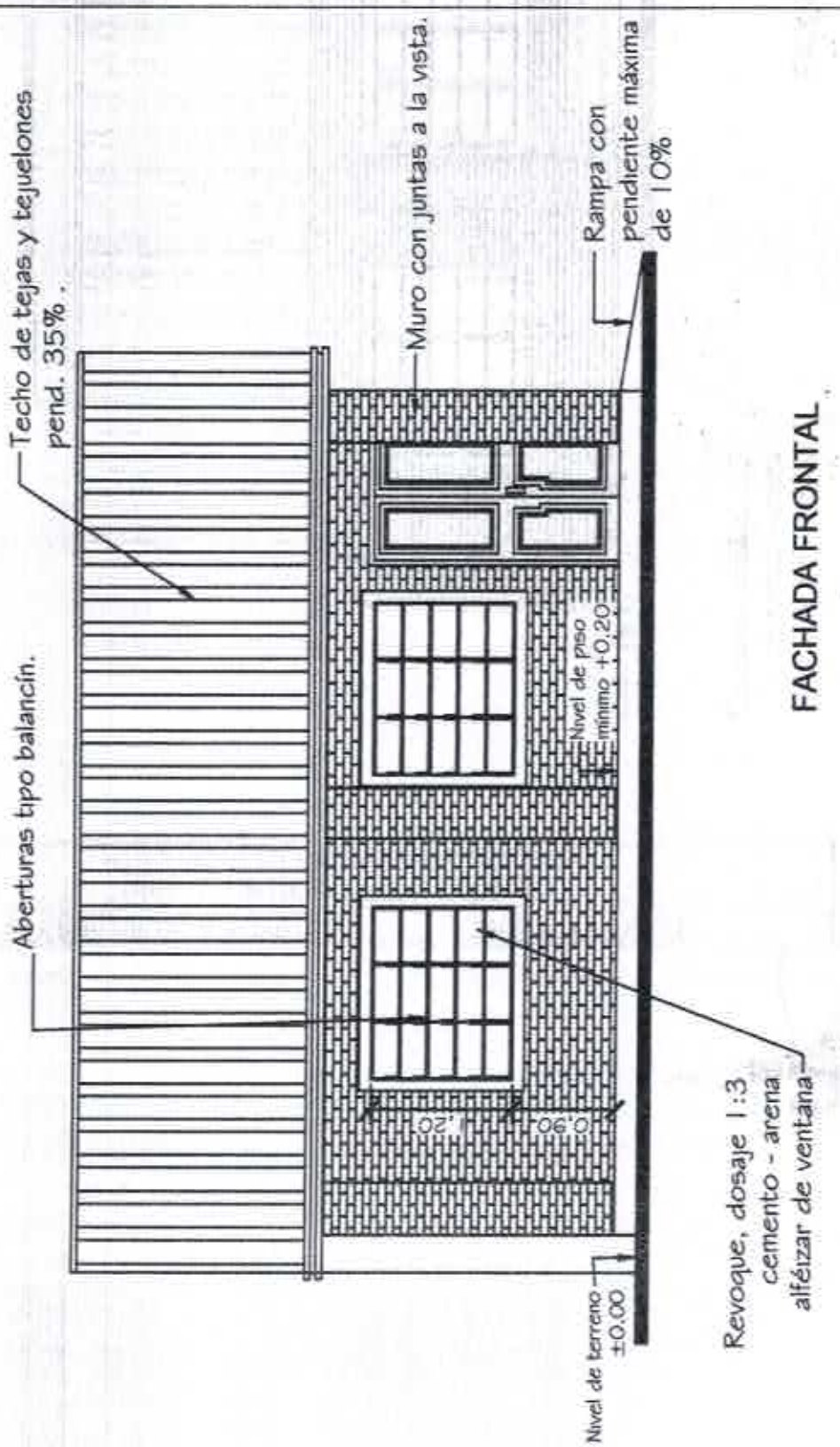

MINISTERIO DE EDUCACION Y CULTURA DIRECCIÓN DE INFRAESTRUCTURA		04
Aula tipo 5.80 x 6.80 con techo de tejas	FACHADA FRONTAL	Esc.: 1/100

Luis Alberto Fernández Portillo
Arquitecto
Reg. M.O.P.C. Nº 2.183

FACHADA POSTERIOR

MINISTERIO DE EDUCACIÓN Y CULTURA
DIRECCIÓN DE INFRAESTRUCTURA

Aula tipo 5.80 x 6.80 con techo de tejas	FACHADA POSTERIOR	05
		Esc.: 1/100

Lic. Alberto Fernández Portillo
Arquitecto
Reg. M.O.P.C. Nº 8-198

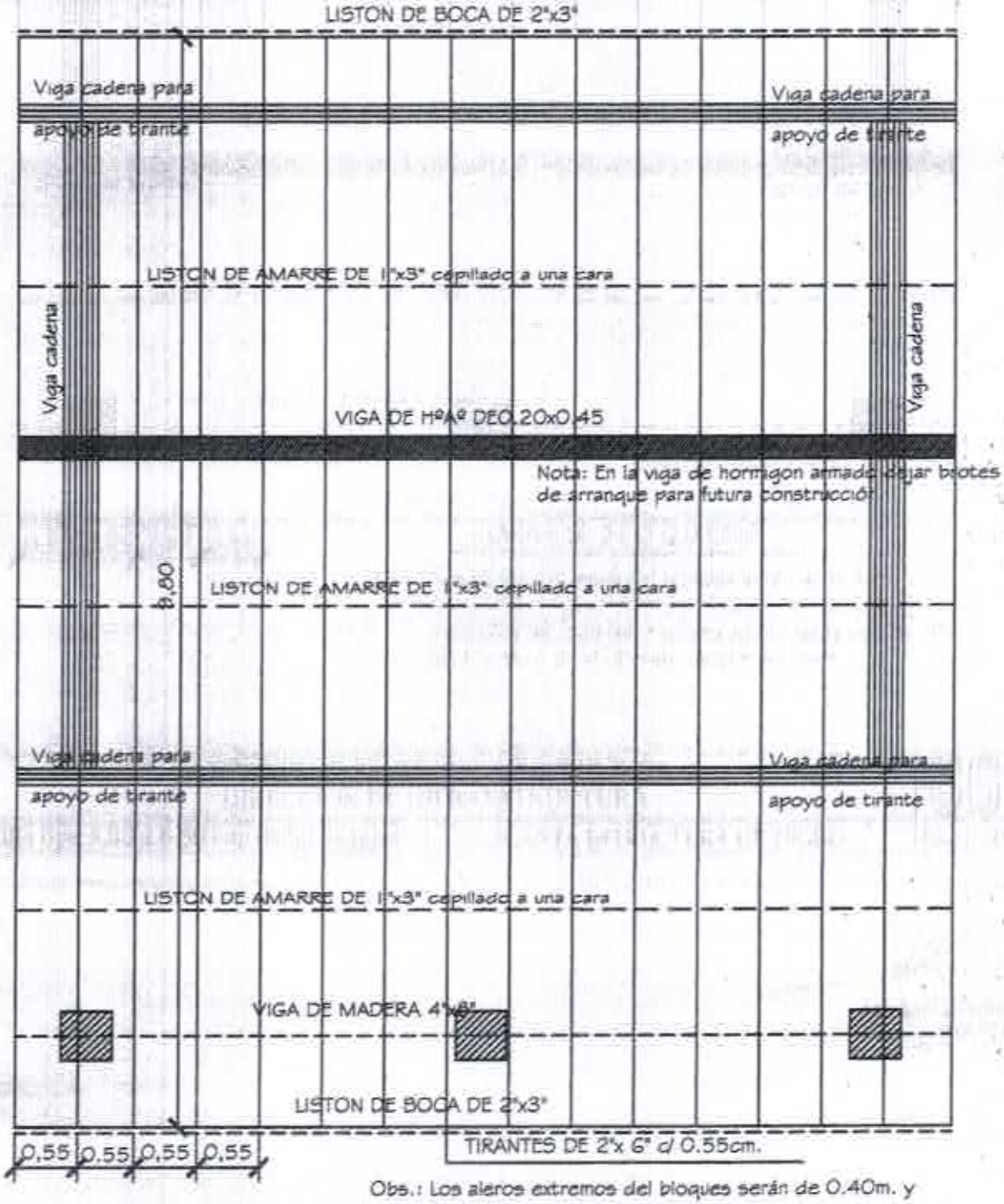

Obs.: Los aleros extremos del bloques serán de 0.40m. y los aleros longitudinales del bloque serán de 0.70m., contados del lado de la galena apartir de la viga de apoyo del tirante, y en el opuesto apartir del muro.

MINISTERIO DE EDUCACION Y CULTURA DIRECCIÓN DE INFRAESTRUCTURA		06
Aula tipo 5.80 x 6.80 con techo de tejas	PLANTA ESTRUCTURA DE TECHO	Esc.: 1/100

Luis Alberto Fernández Portillo
Arquitecto
Reg. M.O.P.C. Nº S 169

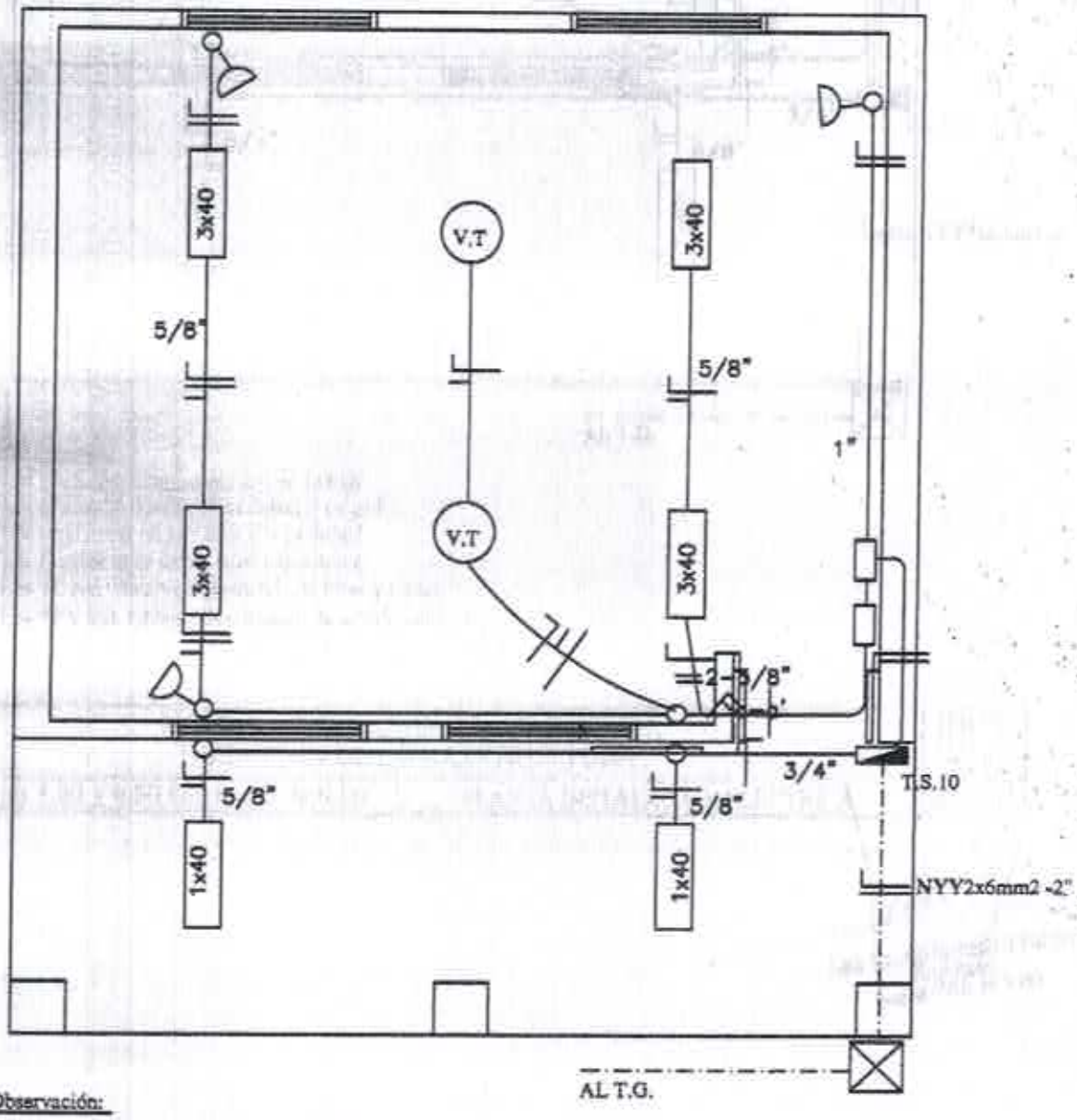

Observación:

*Los artefactos fluorescente son de 3x40W.
*Los artefactos fluorescentes deben ir colgados.
*Los condutores no acotados son de 2mm2.
*Los fluorescentes deben tener capacitores.
*Los TC son tableros de comando de luces y tomas.
*Los TCV son tableros de comando de ventiladores.

MINISTERIO DE EDUCACION Y CULTURA DIRECCIÓN DE INFRAESTRUCTURA		07
Aula tipo 5.80 x 6.80 con techo de tejas	PLANTA INSTALACION ELECTRICA	Esc.: 1/100

Luis Alberto Fernández Portillo
Arquitecto
Reg. M.O.P.C. Nº 3.193

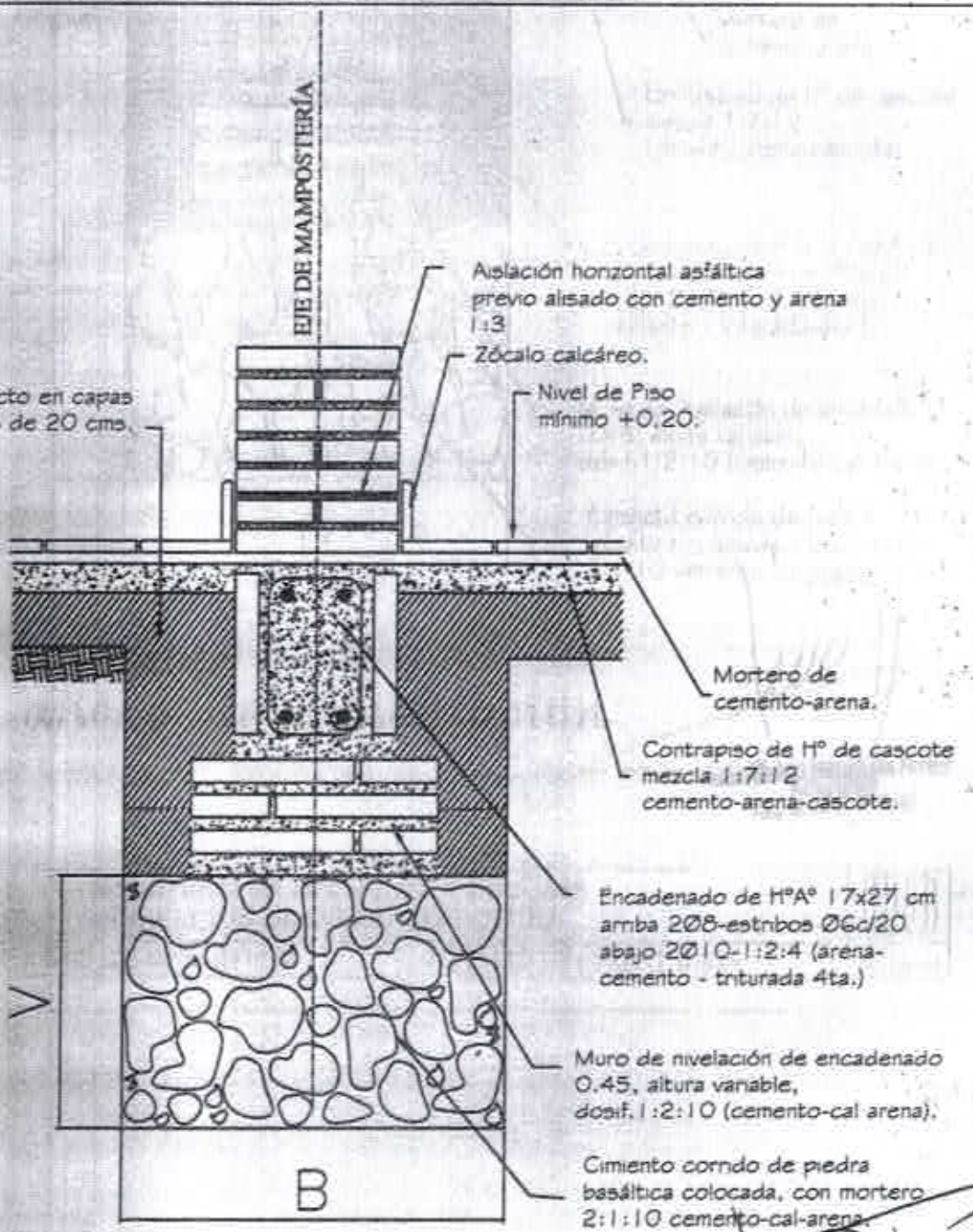

Obs.:

V = variable

B = ancho de cimentación

Luis Alberto Fernández Perfili
Arquitecto
Reg. M.O.P.C. Nº 3.182

MINISTERIO DE EDUCACION Y CULTURA DIRECCIÓN DE INFRAESTRUCTURA		08
Aula tipo 5.80 x 6.80 con techo de tejas	DETALLE DE CIMENTACION	Sin Escala

Encadenado Superior e Inferior para muro de 0.15

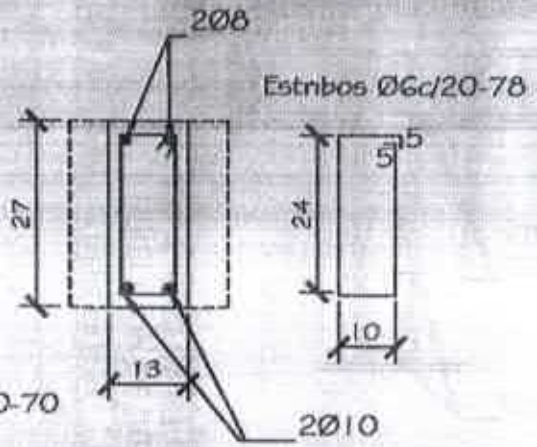

Dado de H°0.20x0.60

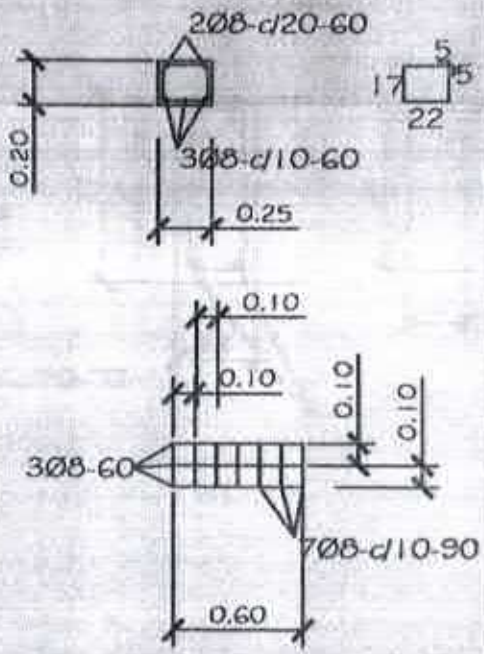

Viga H°A° 0.20x0.45

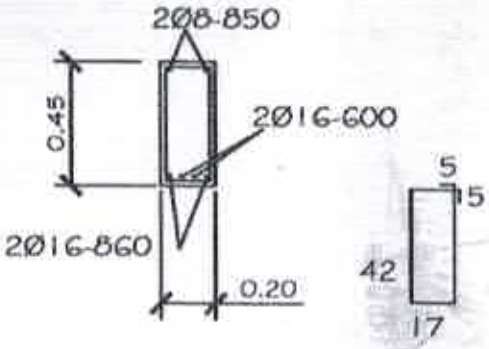

Viga de H°A° 0.20x0.45

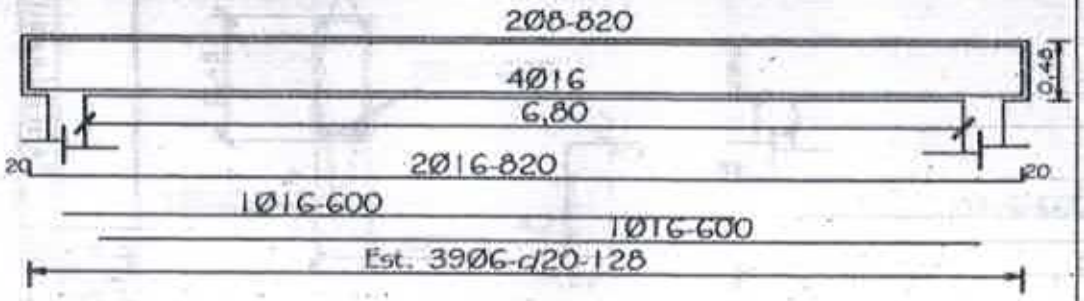

MINISTERIO DE EDUCACION Y CULTURA
DIRECCIÓN DE INFRAESTRUCTURA

Aula tipo 5.80 x 6.80 con techo de tejas | DETALLES DE ESTRUCTURAS DE H°A° | 09

Sin Escala

Luis Alberto Fernández Portillo
Arquitecto
Reg. M.O.P.C. Nº 3.193

DETALLE DE CUÑA

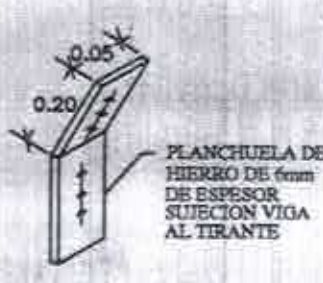

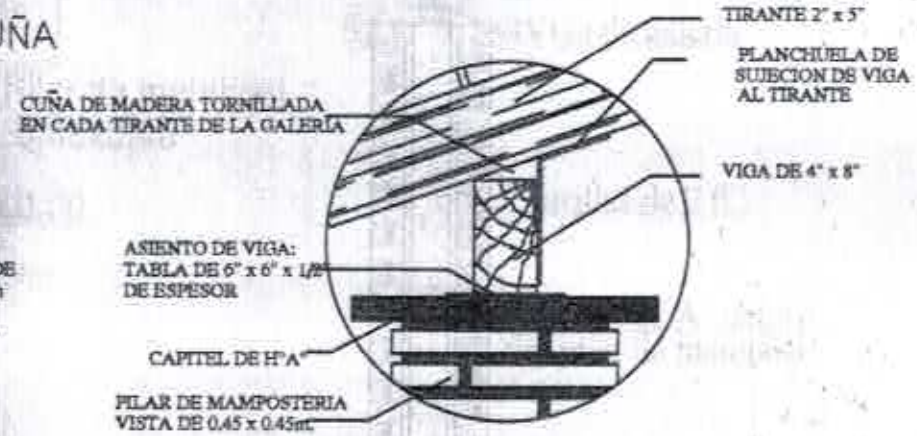

Obs.: Para todas las aulas en los apoyos de los tirantes sobre las vigas de galenas, dichos tirantes deberán encuñarse, con cuñas de madera tornilladas y planchuela según detalle, cada tirante intermedio

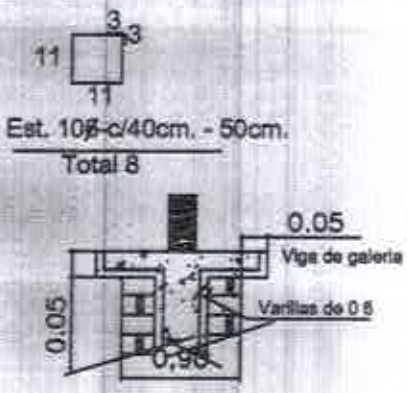

DETALLE CAPITEL

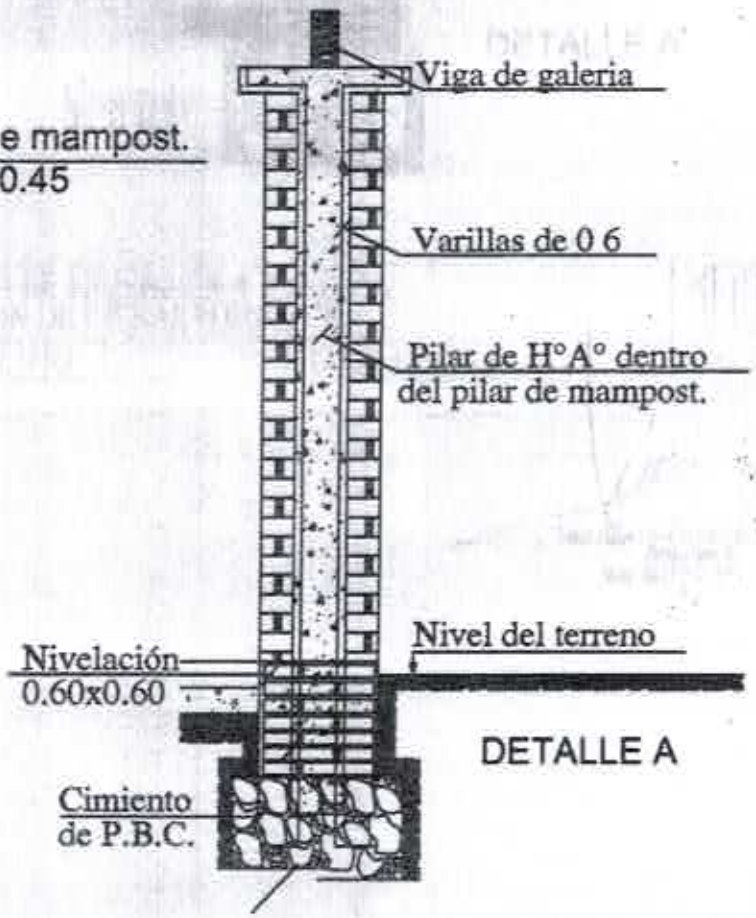

DETALLE A

MINISTERIO DE EDUCACION Y CULTURA DIRECCIÓN DE INFRAESTRUCTURA		10
Aula tipo 5.80 x 6.80 con techo de tejas	DETALLES VARIOS	Sin Escala

Luis Alberto Fernández Portillo
Arquitecto
Reg. M.O.P.C. Nº 3.103

DETALLE DADO DE Ho. Ao

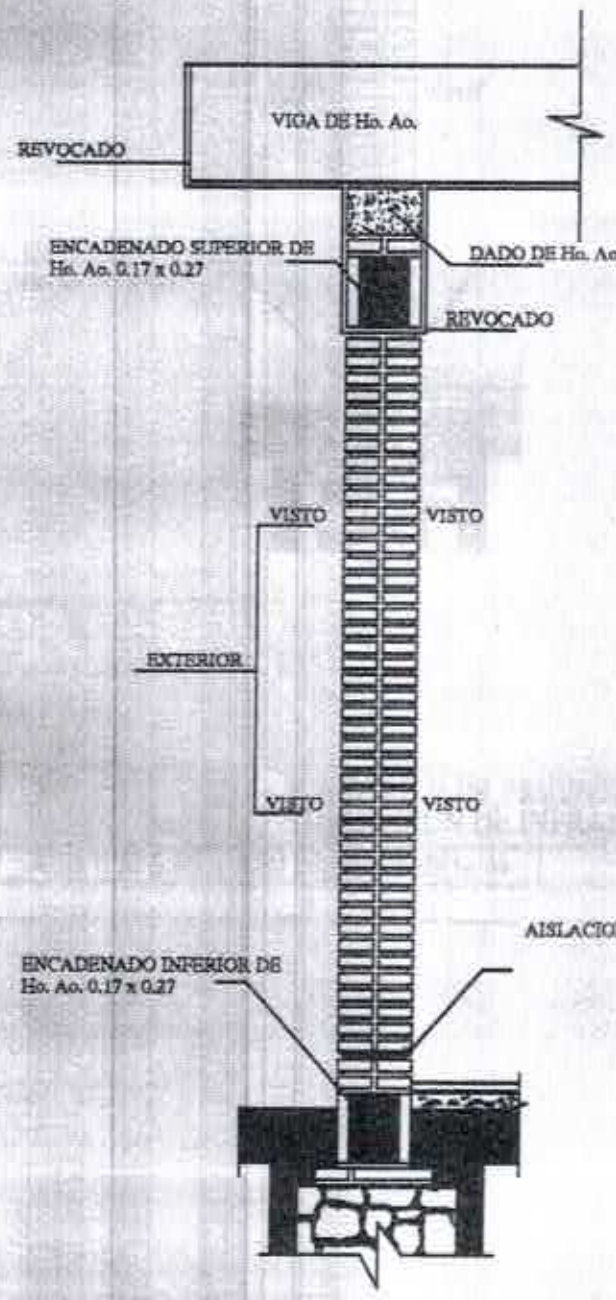

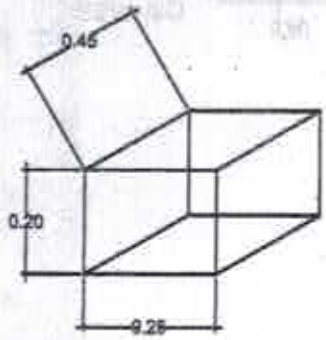

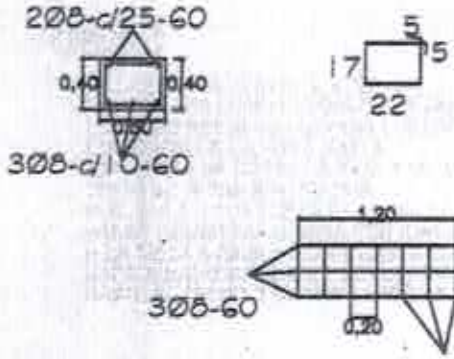

OBS.:

EN LOS CASOS DE QUE EL AULA SEA CONSTRUIDA COMO ULTIMA DEL BLOQUE LA PARED EXTERIOR LLEVARA LOS LADRILLOS CON JUNTAS A LA VISTA HASTA LA ALTURA DE TECHO, LA VIGA Y EL DADO DE Ho. Ao. SERAN REVOCADOS.
SI EL AULA A CONSTRUIR ES ANEXA LA PARED TRANSVERSAL SERA CON JUNTAS A LA VISTA A AMBOS LADOS HASTA EL ENCADENADO SUPERIOR Y REVOCADO HASTA EL TECHO. TAMBIEN LA VIGA Y EL DADO.

MINISTERIO DE EDUCACION Y CULTURA DIRECCIÓN DE INFRAESTRUCTURA		11
Aula tipo 5.80 x 6.80 con techo de tejas	DETALLES VARIOS	Sin Escala

Luis Alberto Fernández Portillo
Arquitecto
Reg. M.O.P.C. Nº 3.103

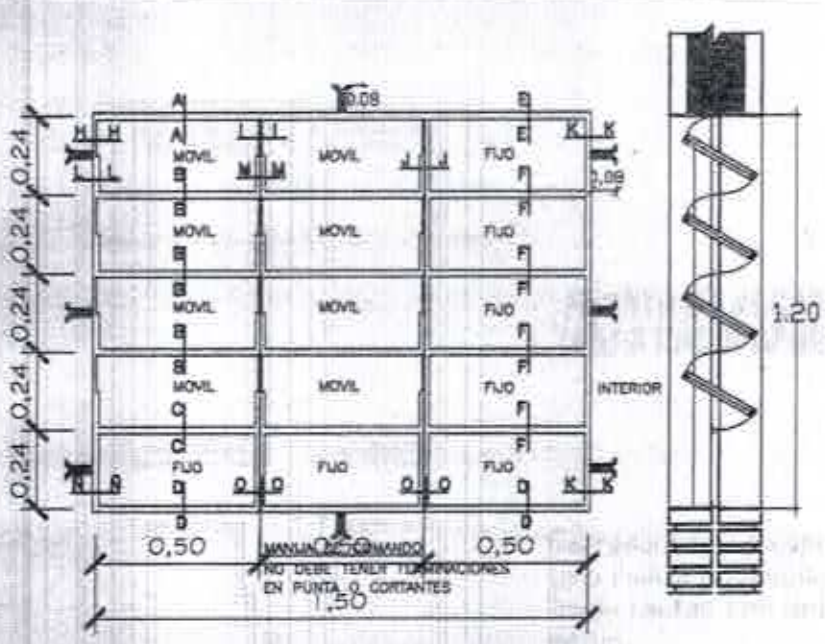

VENTANA BALANCIN

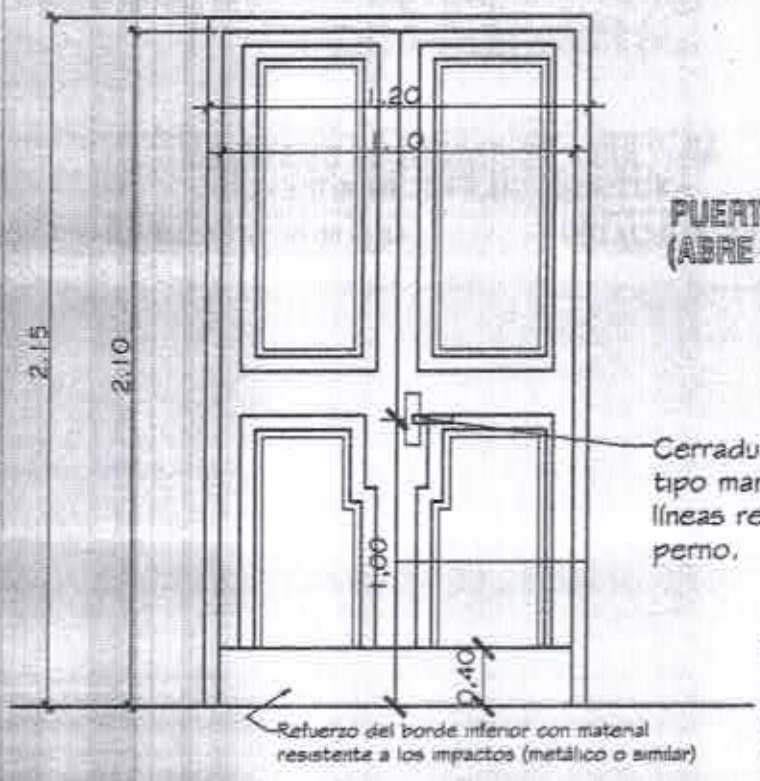

PUERTA DE ACCESO - TABLERO (ABRE HACIA AFUERA)

Observaciones:
* El modelo de la puerta tablero puede variar, lo importante es respetar las medidas indicadas.
* Se debe eliminar el uso del sistema tambor circular en las cerraduras.

MINISTERIO DE EDUCACION Y CULTURA DIRECCIÓN DE INFRAESTRUCTURA		12
Aula tipo 5.80 x 6.80 con techo de tejas	DETALLE DE ABERTURAS	Sin Escala

Luis Alberto Fernández Portillo
Arquitecto
Reg. M.O.P.C. Nº 3.103

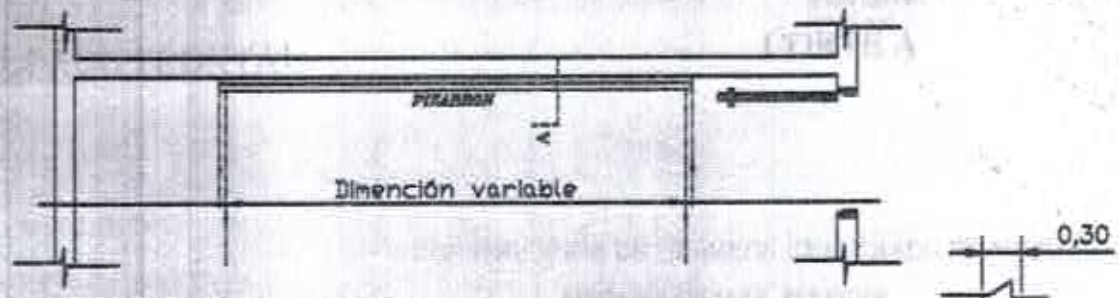

UBICACIÓN DEL PIZARRÓN

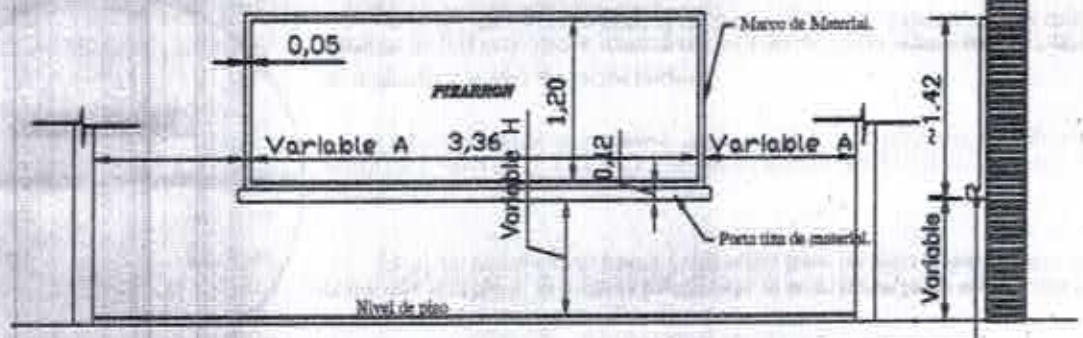

ALZADO FRONTAL

CORTE A

CONSTRUCCIÓN DE PIZARRON EMPOTRADO EN MURO

ESPECIFICACIONES TECNICAS

* 1- Sobre el muro de ladrillo marcar las dimenciones recomendadas preparar el marco de material y portatizas con ladrillos empotrados, revocados posteriormente con mortero, cemento-arena(1:3), dándole una terminación redondeada en las aristas interiores.

* 2- En la zona de pizarrón propiamente, aplicar una azotada con hidrófugo(ceresita), posteriormente revoque con mortero (cemento-arena(1:3), y aplicación de tres manos de enduido plástico, con textura de terminación luego de la cantidad de alisado necesarios.

* 3- Aplicar sellador o fijador plástico, posteriormente aplicar tres manos de pintura sintéticas para pizarrón color verde pizarra, en el marco y portaliza luego del mismo proceso pintura sintéticas color gris.

OBSERVACION

* 1- PARA ESCUELA	* 2- PARA COLEGIO
(A) 1.15 mts.	(A) 1.70 mts.
(B) 0.70 mts.	(B) 0.80 mts.

MINISTERIO DE EDUCACION Y CULTURA DIRECCIÓN DE INFRAESTRUCTURA		13
Aula tipo 5.80 x 6.80 con techo de tejas	DETALLE DE PIZARRON EMPOTRADO	Sin Escala

Luis Alberto Fernández Portillo
Arquitecto
Reg. M.O.P.C. Nº 3.193

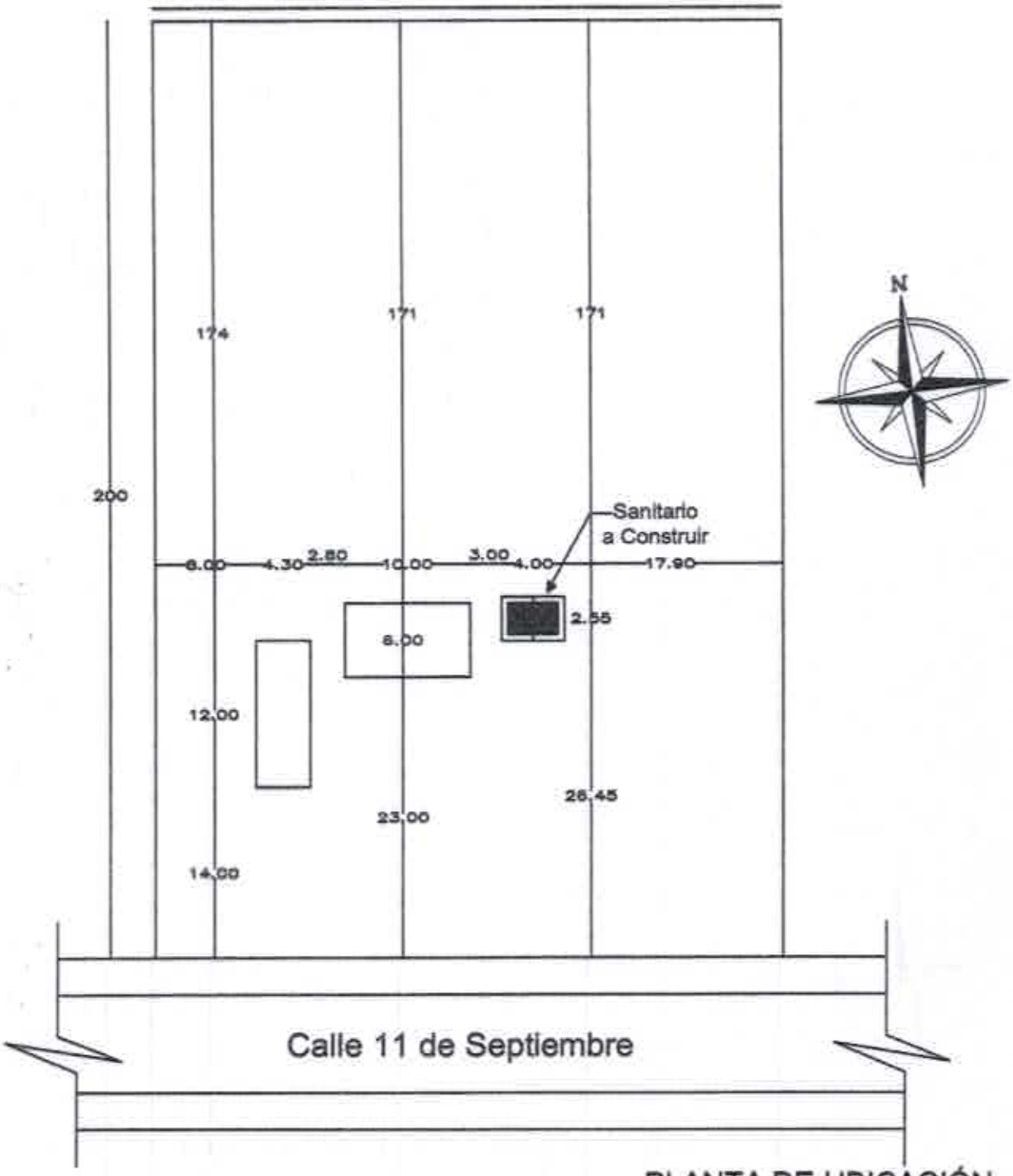

PLANTA DE UBICACIÓN
ESC.:..... 1/500

Municipalidad de Capiíbary
Dto. de San Pedro - Py.

PROYECTO:

Construcción de 1 sanitario 2.55x4.00mts.

UBICACIÓN:

Esc. Bas. Nº 7162 Santa Rita - Asentamiento 11 de Septiembre - Distrito de Capiíbary.

Luis Alberto Fernández Portillo
Arquitecto
Reg. M.O.P.C. Nº 3.193

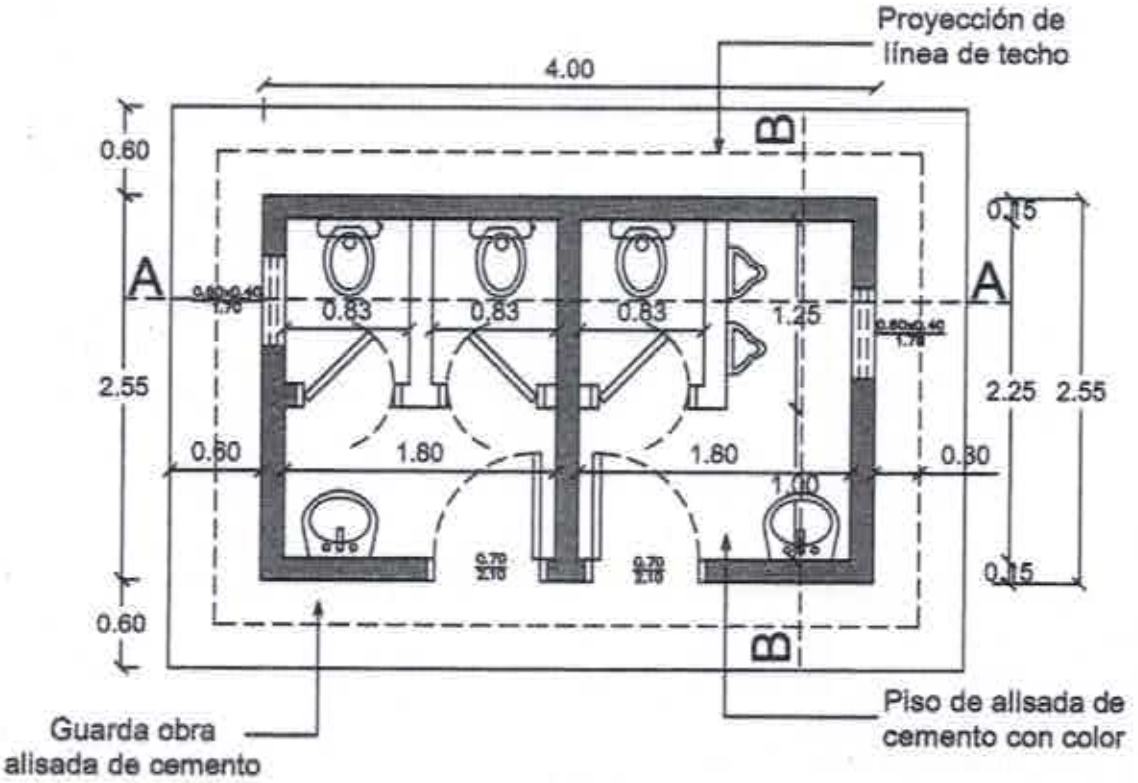

PLANTA ACOTADA

PLANTA DE CIMENTACIÓN

PROYECTO CONSTRUCCIÓN DE SSHH TIPO 2.55x4.00

DISTRITO DE CAPIÌBARY

PLANTA ACOTADA - PLANTA DE CIMIENTACION -ESC.: 1:50

Luis Alberto Fernández Portillo
Arquitecto
Reg. M.O.P.C. Nº 3.193

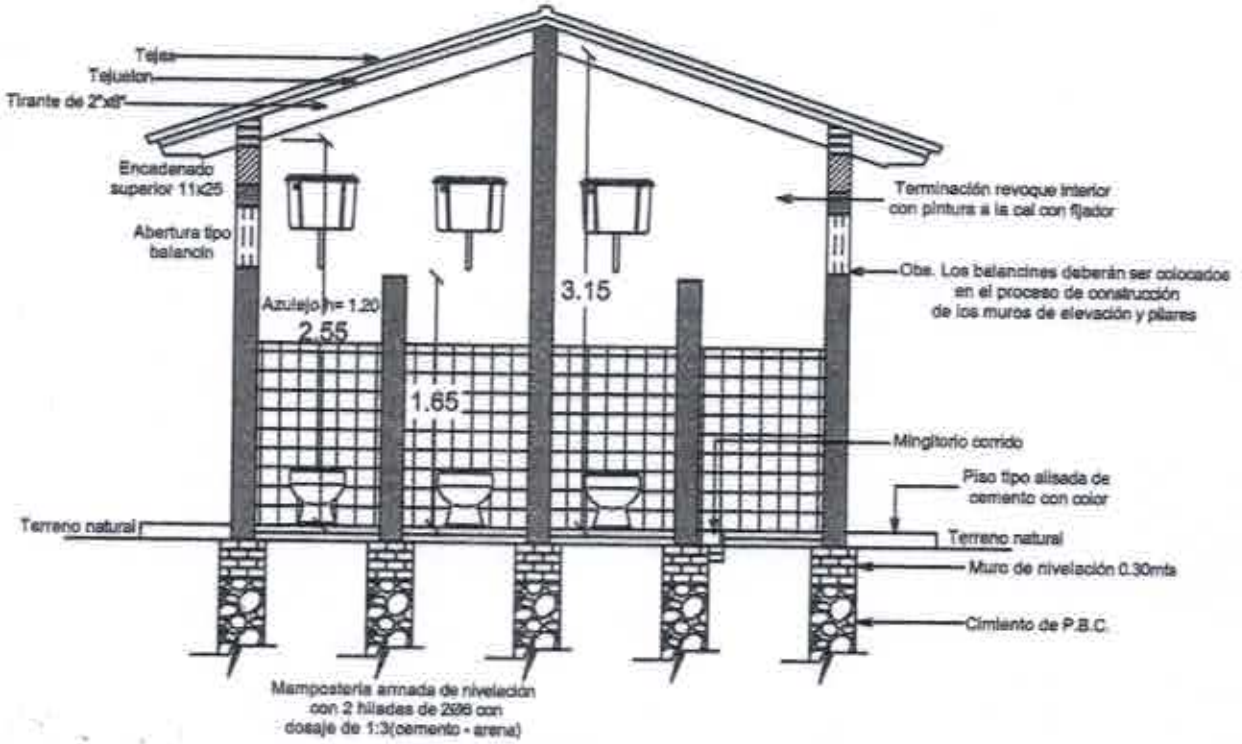

CORTE A - A

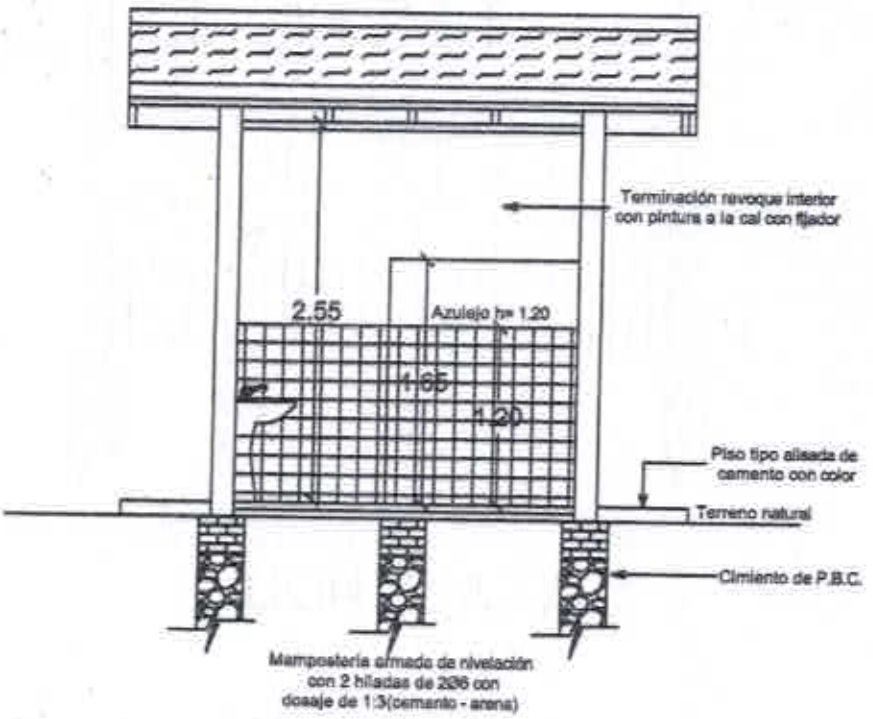

CORTE B - B

PROYECTO CONSTRUCCIÓN DE SSHH TIPO 2.55x4.00

DISTRITO DE CAPIÌBARY

PLANTA DE TECHO - INSTALACIÓN ELÉCTRICA -ESC : 1:50

Luis Alberto Fernández Portillo
Arquitecto
Reg. M.C.P.S. Nº 3.193

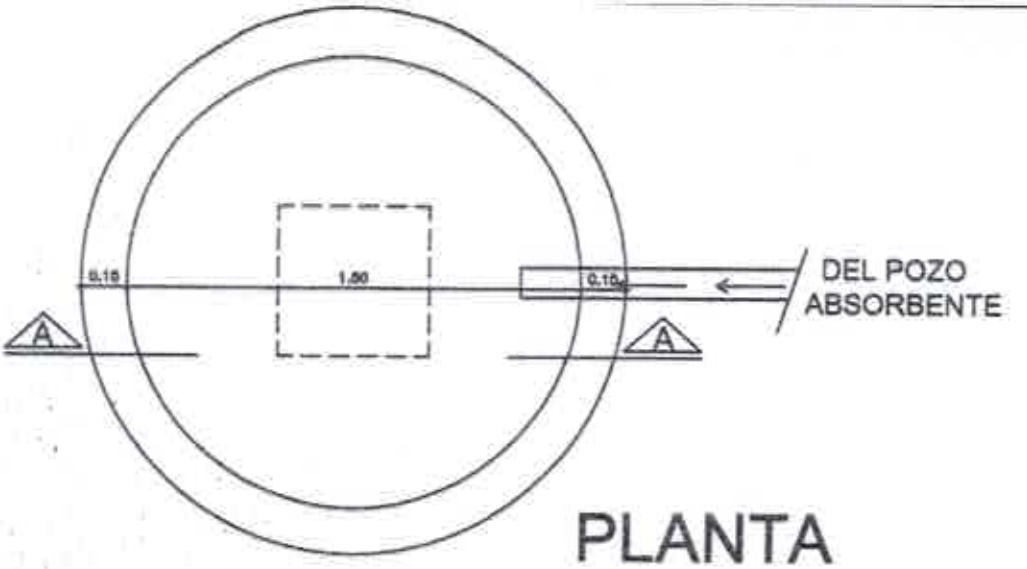

PLANTA

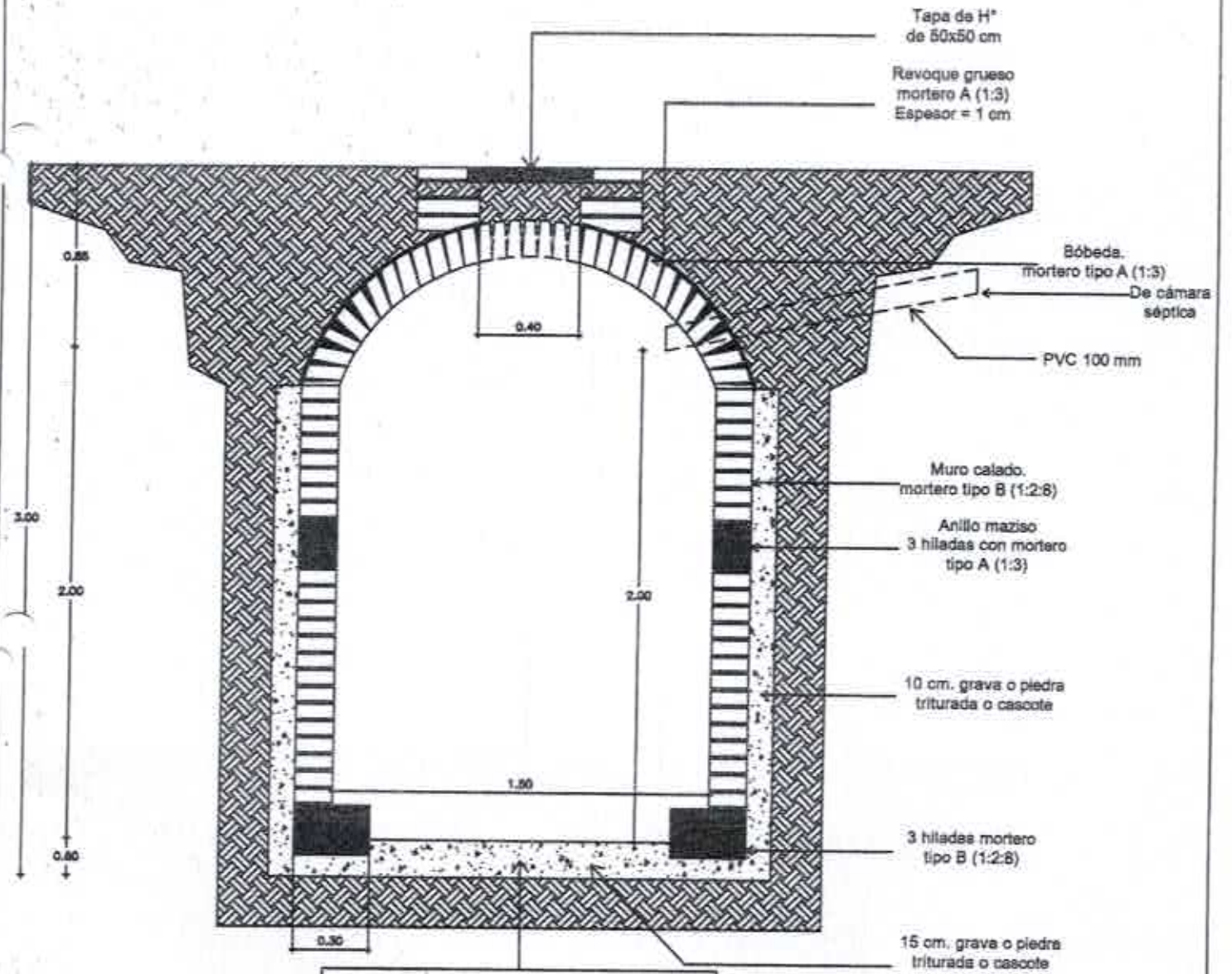

CORTE A-A"

PROYECTO CONSTRUCCIÓN DE SSHH TIPO 2.55x4.00

DISTRITO DE CAPIÌBARY

DETALLE DE POZO ABSORBENTE ESC.: 1:25

Luis Alberto Fernández Portillo
Arquitecto

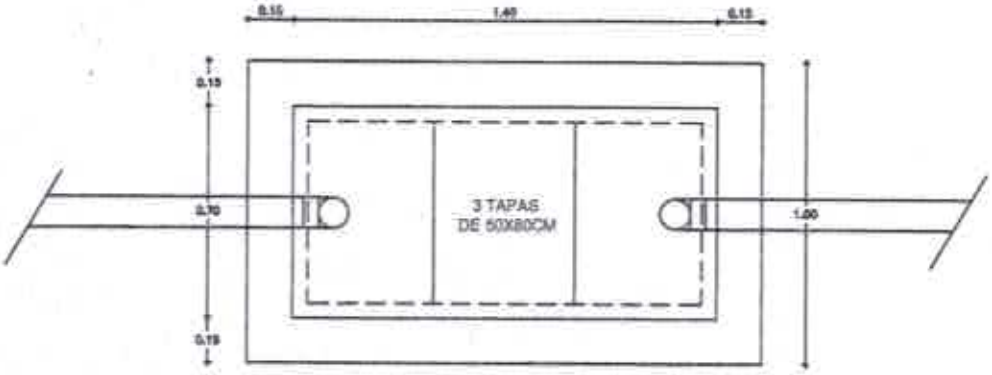

PLANTA

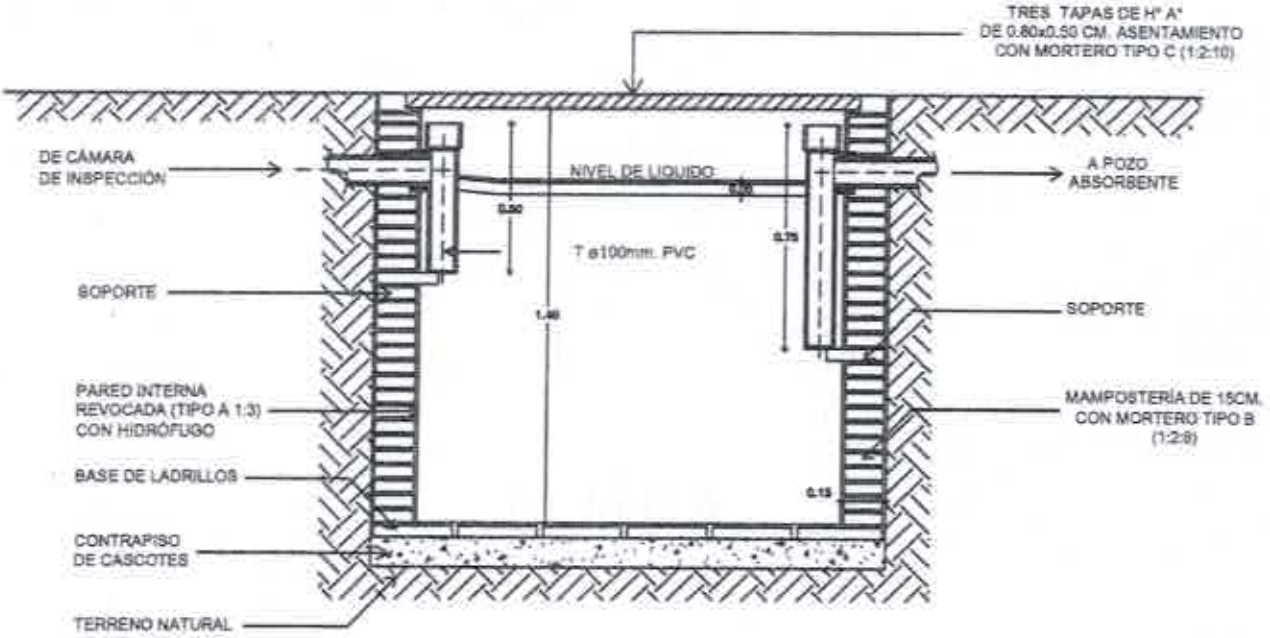

CORTE A-A"

PROYECTO CONSTRUCCIÓN DE SSHH TIPO 2.55x4.00

DISTRITO DE CAPIÌBARY

DETALLE DE CÁMARA SÉPTICA -ESC.: 1:25

Luis Alberto Fernández Portillo
Arquitecto

PLANTA DE TECHO

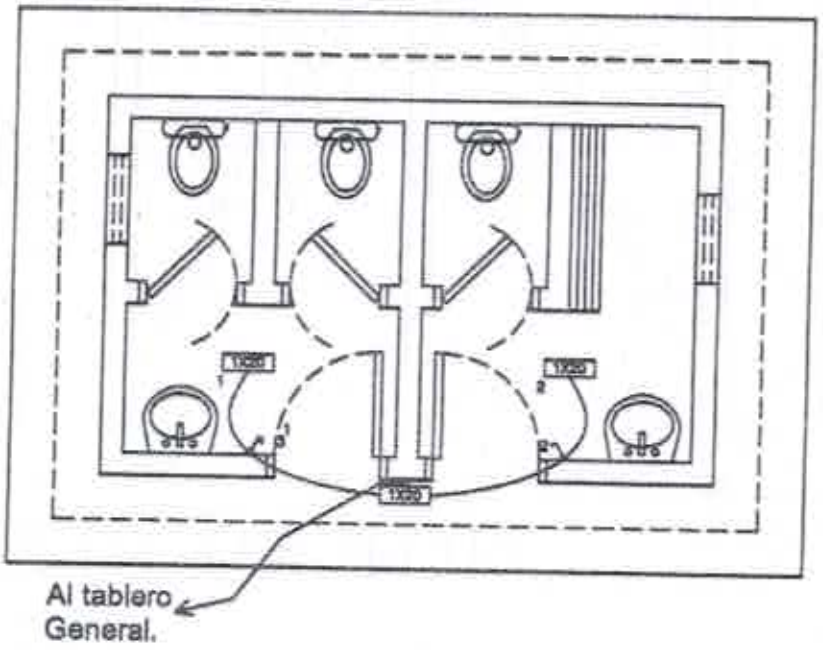

INSTALACIÓN ELÉCTRICA

PROYECTO CONSTRUCCIÓN DE SSHH TIPO 2.55x4.00

DISTRITO DE CAPIÌBARY

PLANTA DE TECHO - INSTALACIÓN ELÉCTRICA -ESC : 1:50

Luis Alberto Fernández Portillo
Arquitecto
Reg. M.O.P.C. N° 3.193

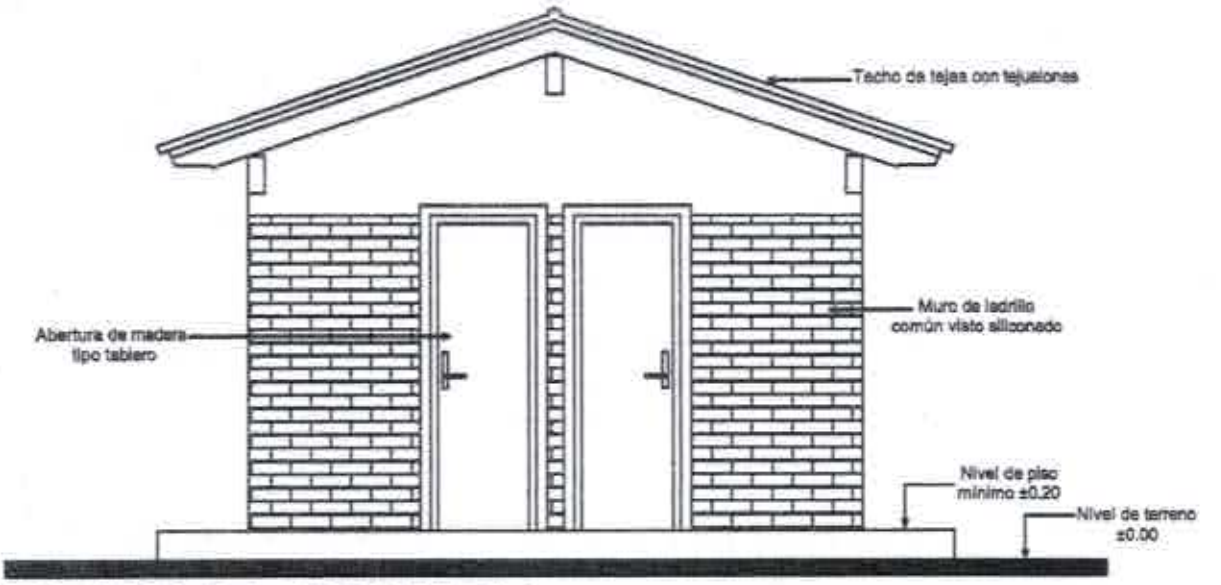

FACHADA FRONTAL

FACHADA LATERAL

PROYECTO CONSTRUCCIÓN DE SSHH TIPO 2.55x4.00

DISTRITO DE CAPIÌBARY

FACHADA FRONTAL - FACHADA LATERAL -ESC.: 1:50

Luis Alberto Fernández Portillo