2 AULAS TIPO 5.80 x 6.80
CON TECHO DE TEJAS

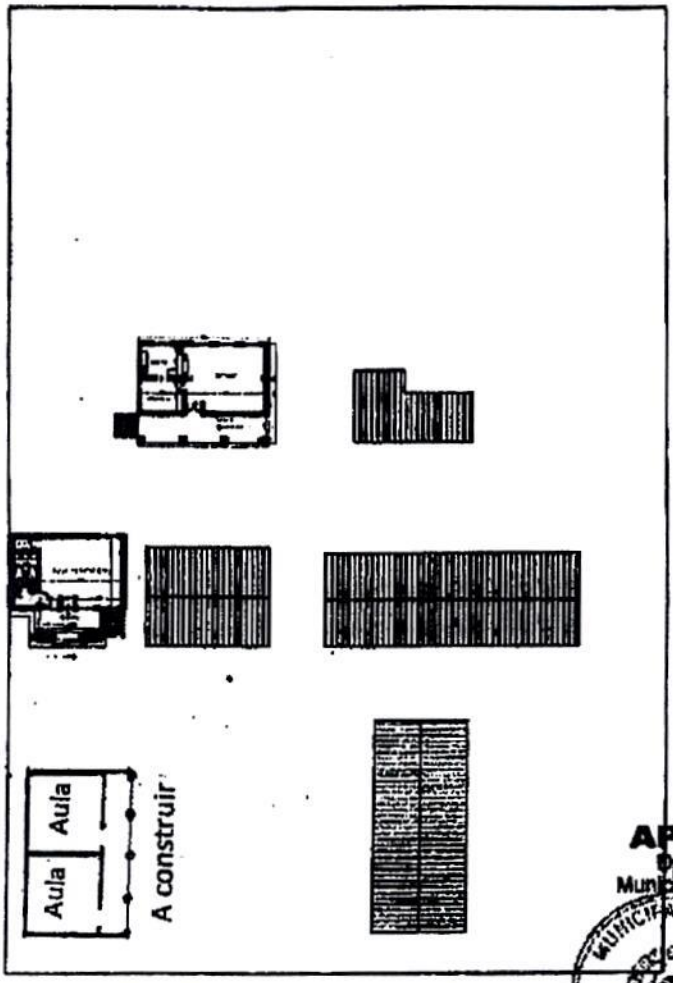

ESCUELA TUCUMAN

APROBADO
Dpto. de Obras
Municipalidad de Ybytymi

Ing. Osimiro Nestor Gonzalez Moreno
Intendente Municipal - Ybytymi

OBRA: Construcción de Aulas Escuela Básica 2200 Tucumán Paraguayo

UBICACION: Cñia Tucumán Paraguayo – Distrito de Ybytymi – Dpto Paraguarí

PROPIETARIO: Mec

DOMICILIO:

PROFESIONAL: Arq. Carlos Escobar CI. Nº: 794936

DOMICILIO: General Caballero 180 A San Lorenzo Paraguay

SUP. DE TERRENO: SUP. CONSTRUIDA:

CTA. CTE. CTRAL.:

Carlos Escobar
ARQUITECTO

PROPIETARIO PROFESIONAL

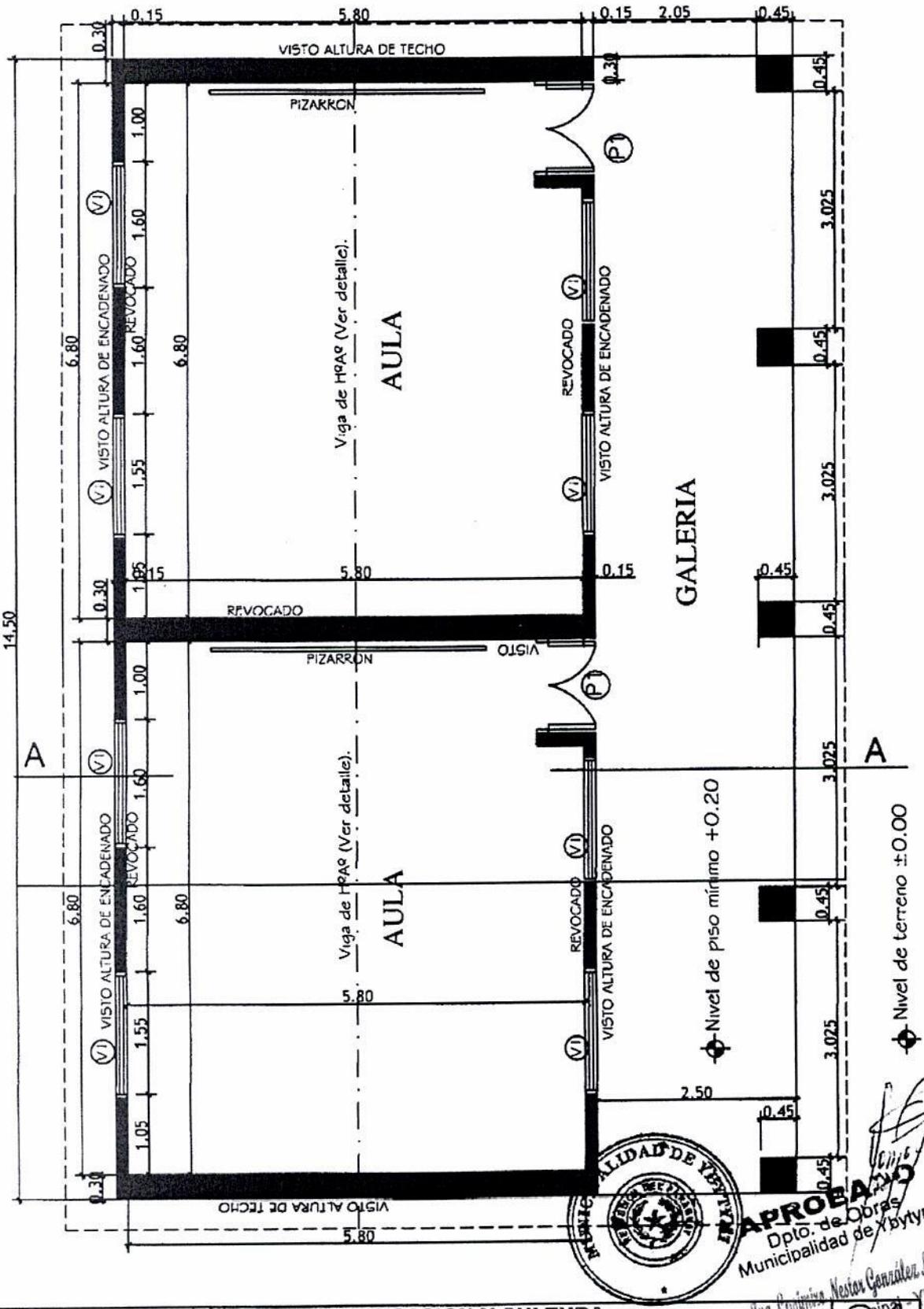

MINISTERIO DE EDUCACION Y CULTURA DIRECCIÓN DE INFRAESTRUCTURA		01
2 Aulas tipo 5.80 x 6.80 con techo de tejas	PLANTA ARQUITECTONICA	Esc.: 1/75

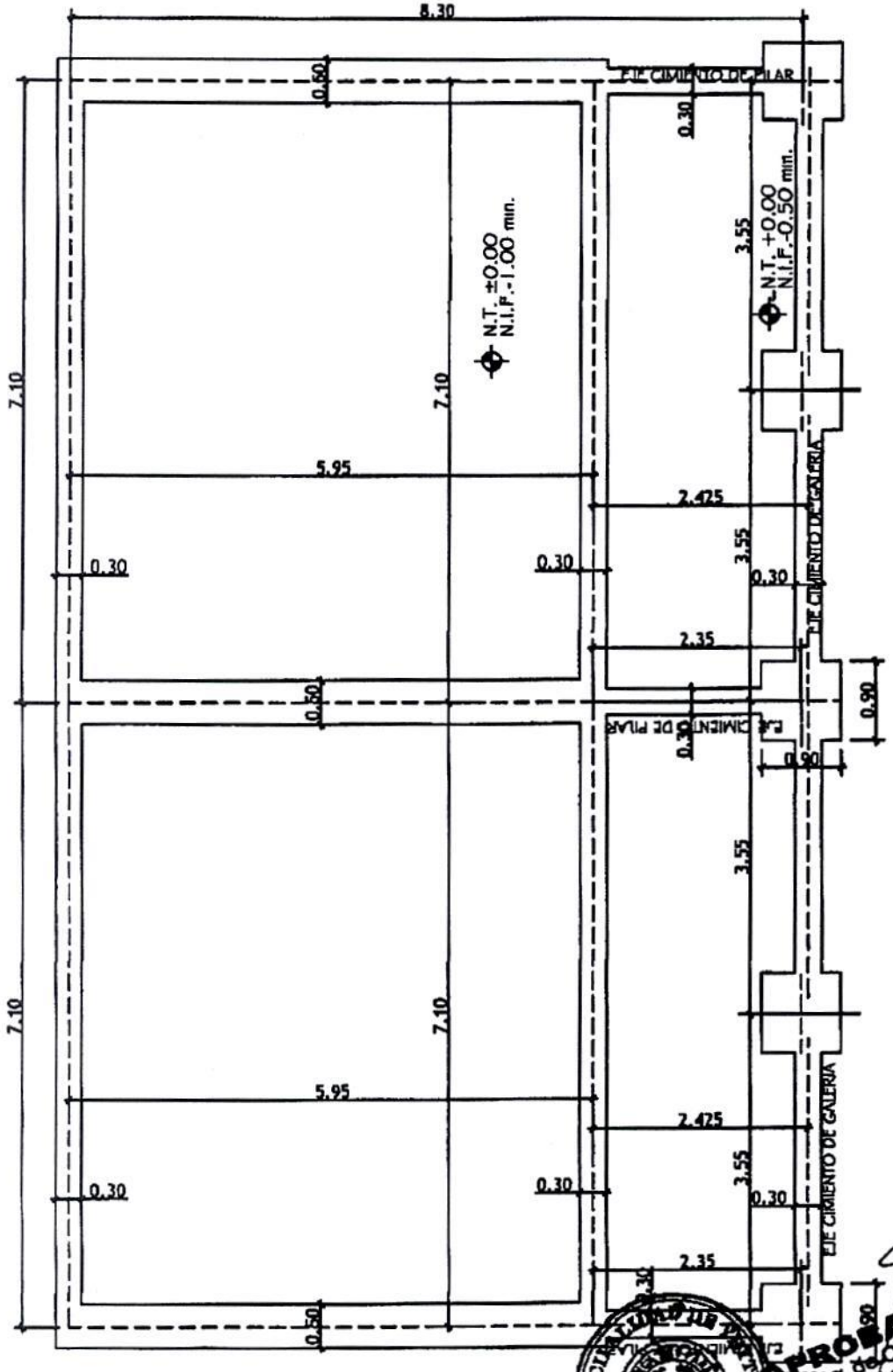

MINISTERIO DE EDUCACION Y CULTURA DIRECCIÓN DE INFRAESTRUCTURA		02
2 Aulas tipo 5.80 x 6.80 con techo de tejas	PLANTA FUNDACION	Esc.: 1/75

APROBADO
Dpto. de Obras
Municipalidad de Ybytymi
Ing. Carmelo Nestor González Moreno
Intendente Municipal Ybytymi

Obs. Los balacines deberán ser colocados en el proceso de construcción de los muros de elevación y pilares, a eje de la viga de encadenado superior.

Viga de H°A° de 0.20 x 0.45.

Dado de H°A° de 0.20 x 0.60.

Encadenado superior de H°A° de 0.13 x 0.27

Techo de tejas españolas y tejuelones prensados pend. 35%.

Tirantes de 2" x 6" cepillados a tres caras, con barniz de terminación.

Listón de amarre, ver planta de techo.

Listón de amarre ver planta de techo.

Revocado y pintado a la cal.

Envarillado

Envarillado

Capitel de H°A°.

Viga de 4"x8"

Pilar de mampostería con juntas a la vista.

Mampostería de 0.15 Revocado y pintura de terminación.

Aislación asfáltica.

Cuña de madera, atornillada al tirante.

Pizarron 3.60x1.20

Galería pend. 3%

Muro de nivelación de 0.30.

Terreno natural

Encadenado inferior de H°A° 0.13 x 0.27

Piso mosaico calcáreo.

Contrapiso de H° de cascotes.

Fundación de piedra bruta colocada.

Cimiento de P.B.C.

0.35 1.05 1.20 0.95 3.25 4.32 1.20 0.90

CORTE A-A

MINISTERIO DE EDUCACION Y CULTURA

DIRECCIÓN DE INFRAESTRUCTURA

2 Aulas tipo 5.80 x 6.80 con techo de tejas

CORTE TRANSVERSAL

03

Esc.: 1/100

MUNICIPALIDAD DE YBYTYMI

PROBADO

Dpto. de Obras

Municipalidad de Ybytymi

Ing. Casimiro Nelson González Moreno

Intendente Municipal - Ybytymi

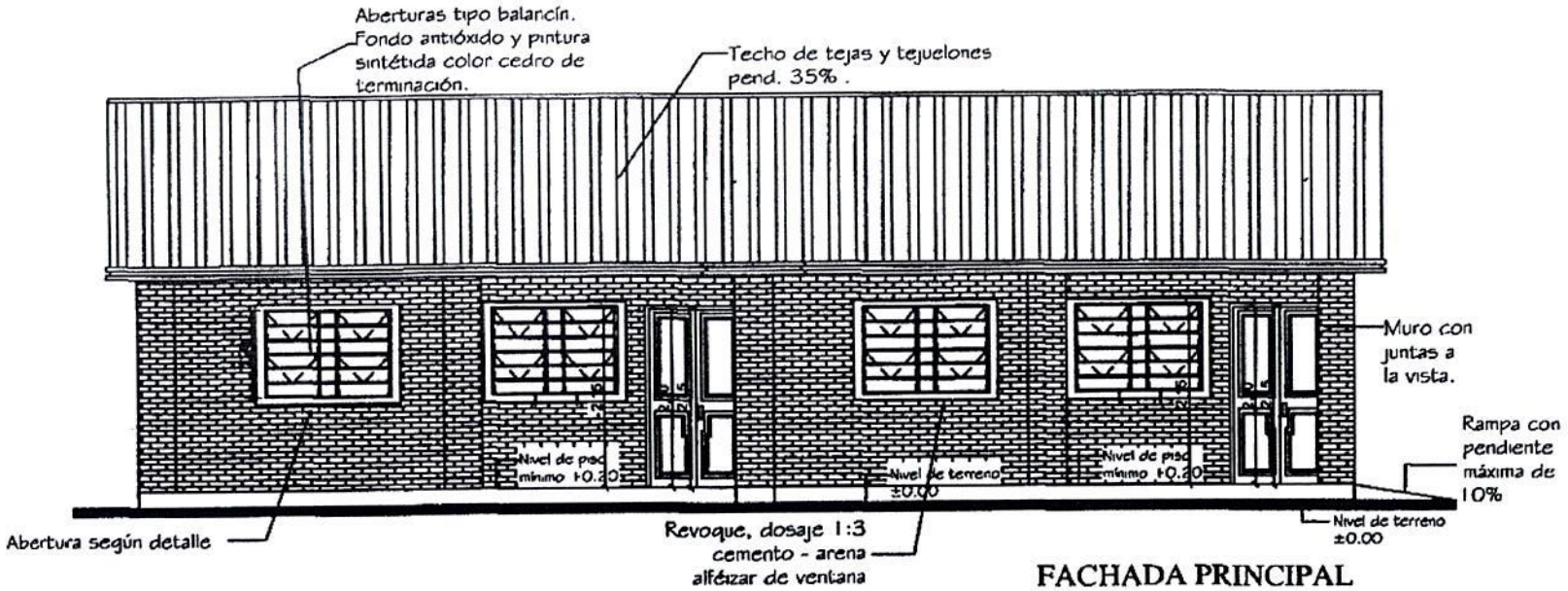

FACHADA PRINCIPAL

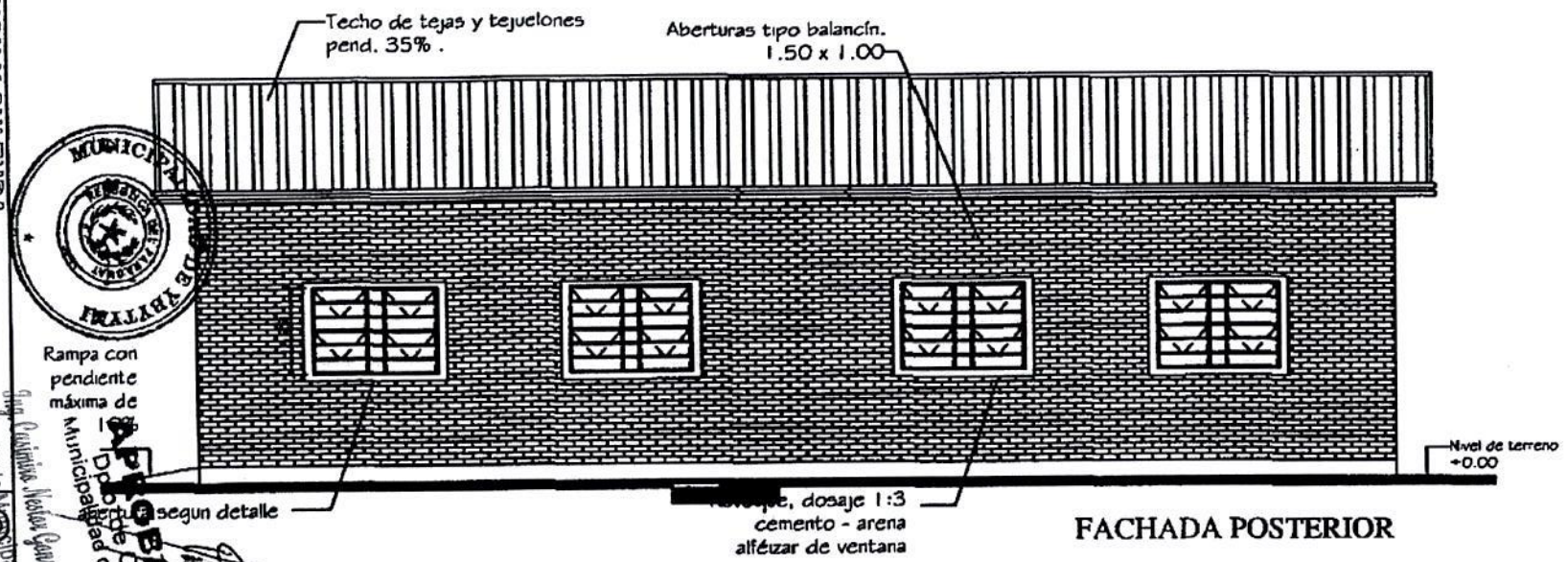

FACHADA POSTERIOR

MINISTERIO DE EDUCACION Y CULTURA

DIRECCIÓN DE INFRAESTRUCTURA

2 Aulas tipo 5.80 x 6.80 con techo de tejas

FACHADA FRONTAL Y POSTERIOR

Sin Escala

04

MUNICIPALIDAD DE YBYTYMI

APROBADO

Dpto. de Obras

Municipalidad de Ybytymi

Ing. Cristino Victor González Moreno

Intendente Municipal

Ybytymi

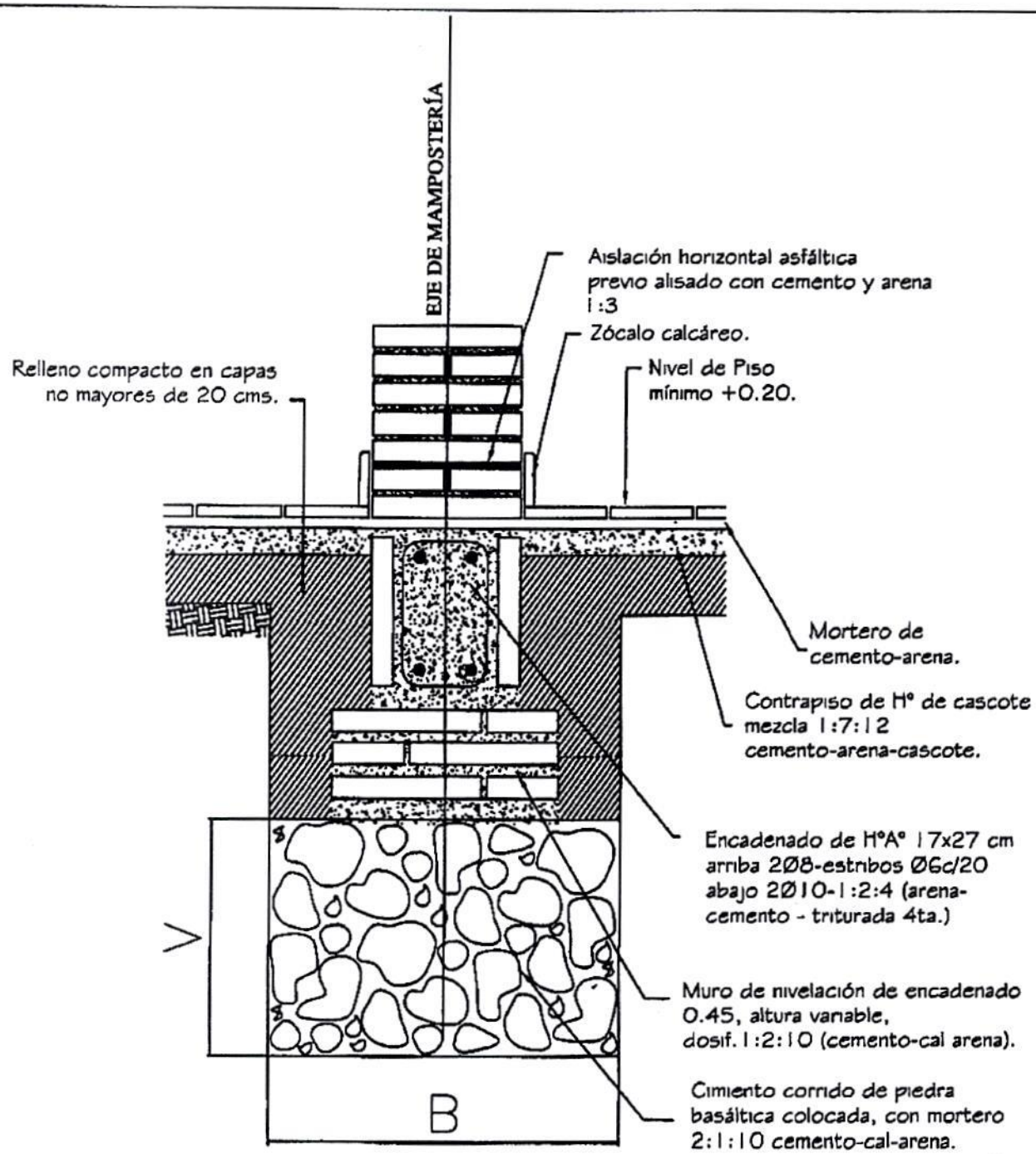

Obs.:

V = variable

B = ancho de cimentación

APROBADO
Dpto. de Obras
Municipalidad de Ybytymí
Ing. Casiano Néstor González Moren
Intendente Municipal - Ybytym

MINISTERIO DE EDUCACION Y CULTURA DIRECCIÓN DE INFRAESTRUCTURA		05
2 Aulas tipo 5.80 x 6.80 con techo de tejas	DETALLE FUNDACION	Sin Escala

DETALLE DE CUÑA

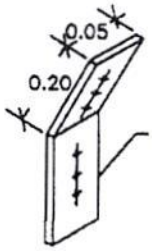

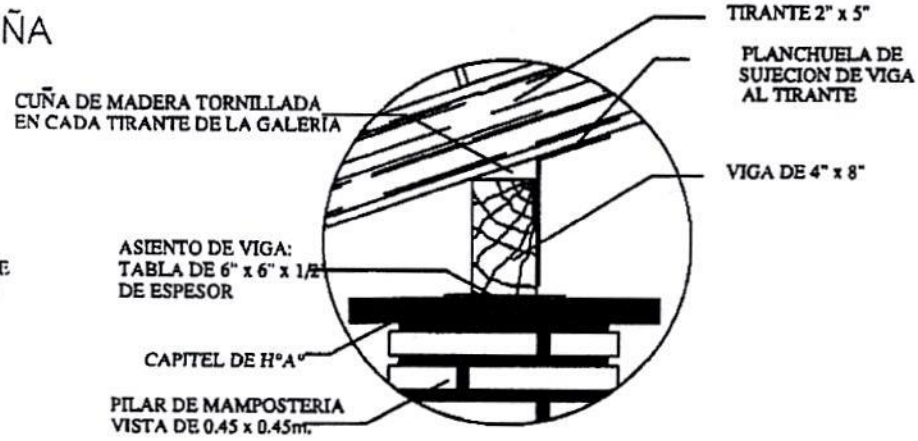

Obs.: Para todas las aulas en los apoyos de los tirantes sobre las vigas de galerias, dichos tirantes deberán encuñarse, con cuñas de madera tornilladas y planchuela según detalle, cada tirante intermedio

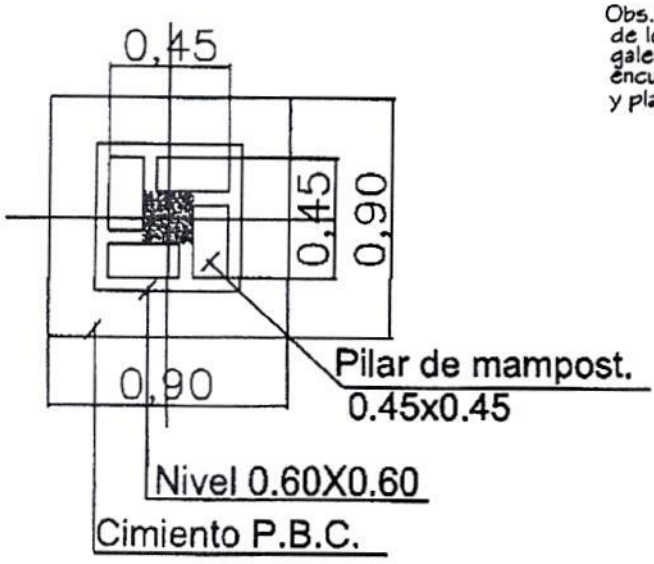

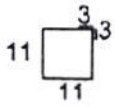

Est. 10ø-c/40cm. - 50cm.

Total 8

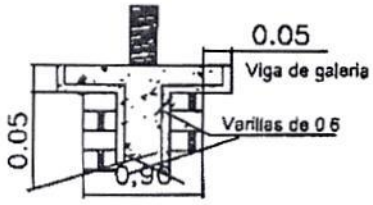

DETALLE CAPITEL

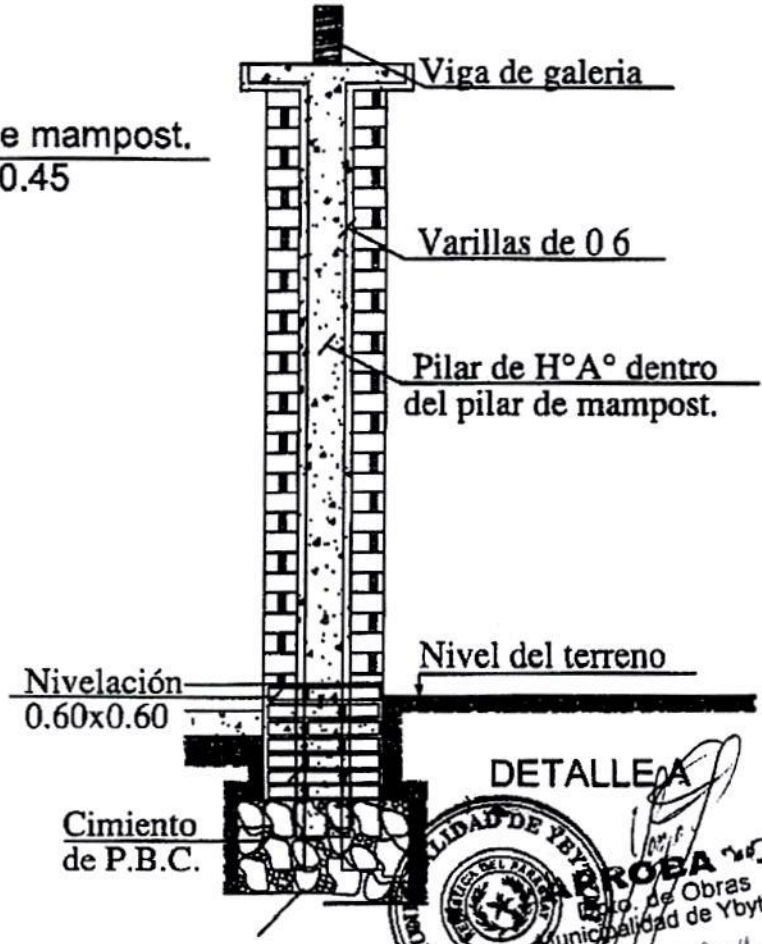

DETALLE A

APROBADO
Dpto. de Obras
Municipalidad de Ybytymi
Ing. Casimiro Nestor González Moreno
Intendente Municipal - Ybytymi

MINISTERIO DE EDUCACION Y CULTURA DIRECCIÓN DE INFRAESTRUCTURA		06
2 Aulas tipo 5.80 x 6.80 con techo de tejas	DETALLES VARIOS	Sin Escala

VIGA Y DADO DE HºAº

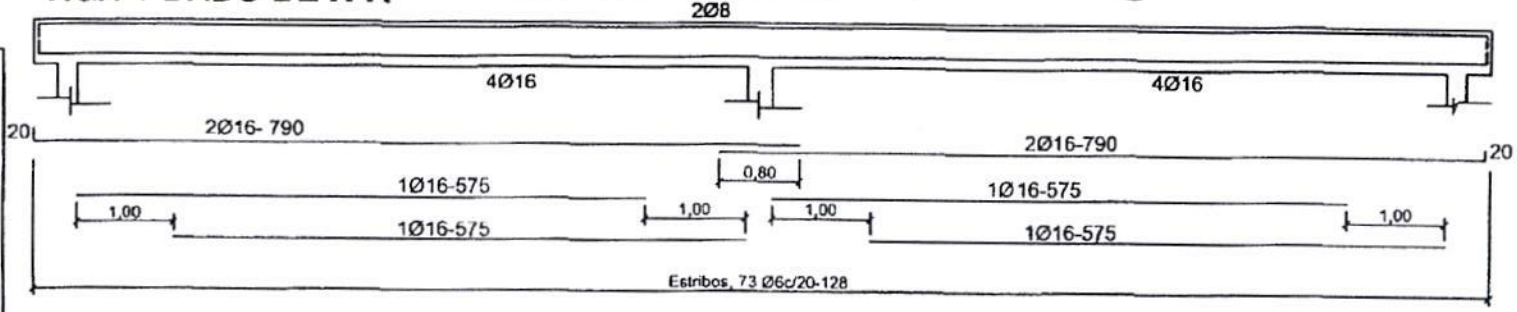

Viga H°A° 0.20x0.45

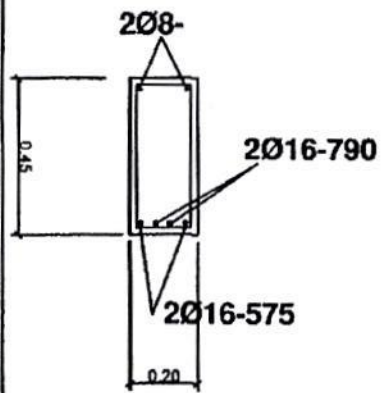

DADO DE Hº Aº DE 0.20 X 0.25 X 0.60

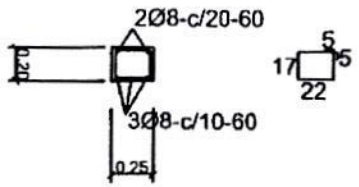

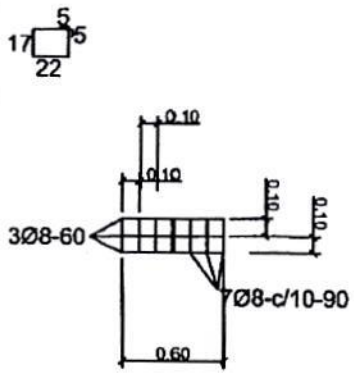

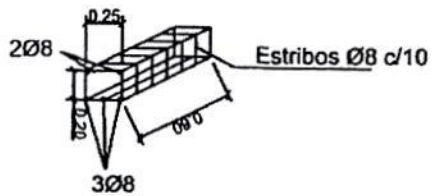

ENCADENADO SUPERIOR E INFERIOR

PAREDES DE 0.15 Y DE 0.30

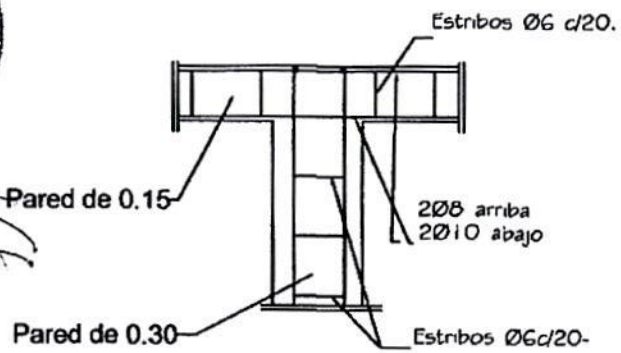

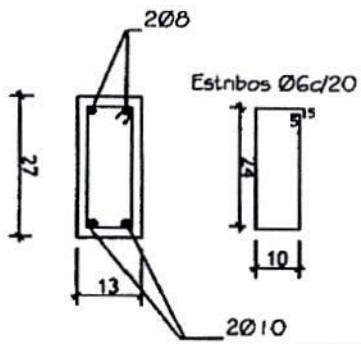

PARED DE 0.15

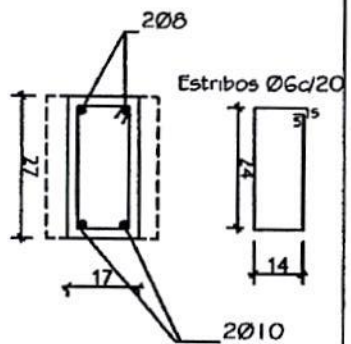

PARED DE 0.30

MINISTERIO DE EDUCACION Y CULTURA
DIRECCIÓN DE INFRAESTRUCTURA

2 Aulas tipo 5.80 x 6.80 con techo de tejas | DETALLES ESTRUCTURAS DE H°A° | 07 | Sin Escala

MUNICIPALIDAD DE YBYTYMI
REPUBLICA DEL PARAGUAY
Intendente
Ing. Raúl Gonzalez Moreno
Dpto. de Obras
Municipalidad de Ybytymi
Ybytymi

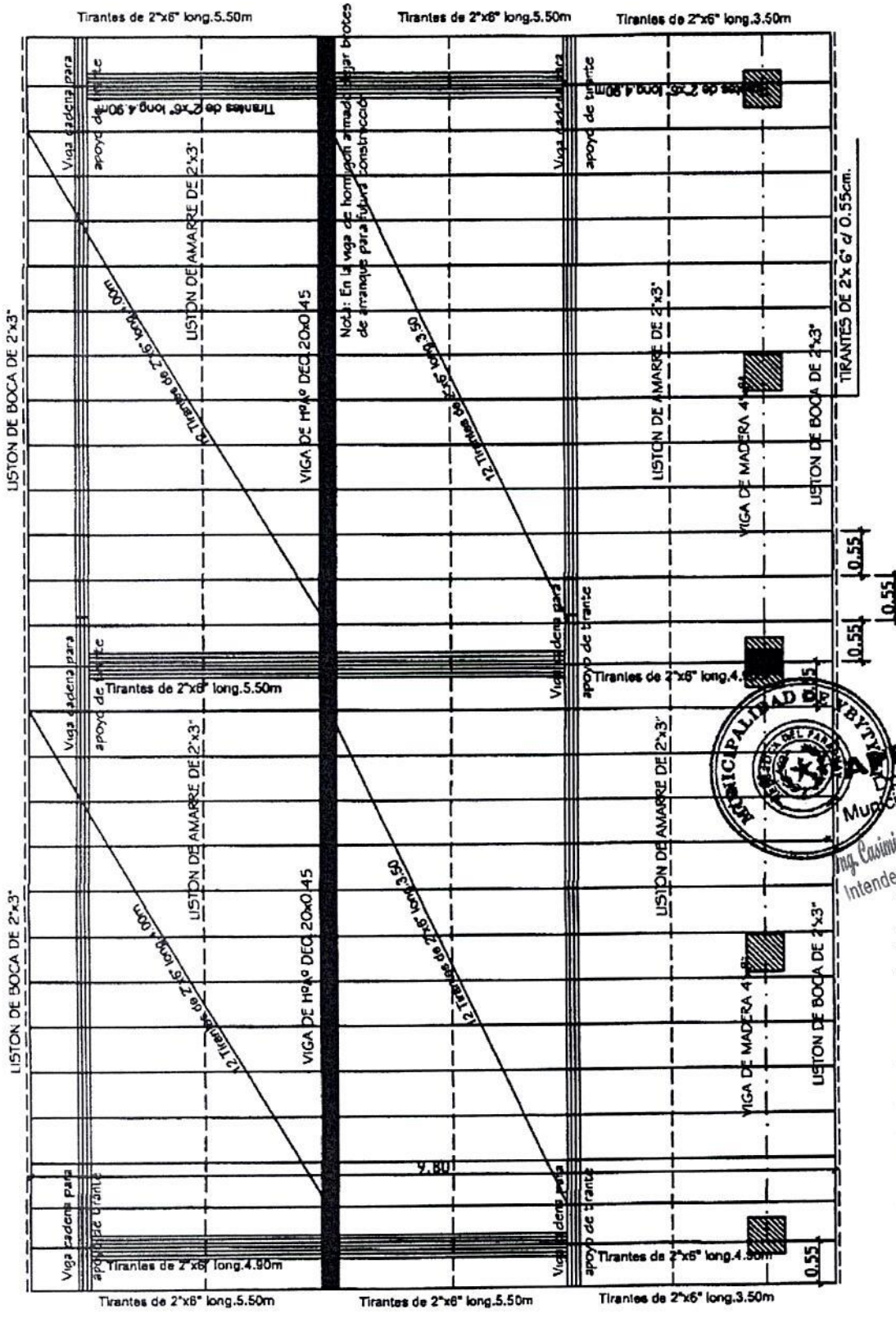

Obs.: Los aleros extremos del bloques serán de 0.40m. y los aleros longitudinales del bloque serán de 0.70m., contados del lado de la galena apartir de la viga de apoyo del trante, y en el opuesto apartir del muro.

Nota: En la viga de hormigon armado dejar bloques de arranque para futura construcción

MUNICIPALIDAD DE YBYTYMI

Dpto. de Obras
Municipalidad de Ybytymi
Ing. Casimiro Nestor González Moreno
Intendente Municipal - Ybytymi

MINISTERIO DE EDUCACION Y CULTURA DIRECCIÓN DE INFRAESTRUCTURA		08
2 Aulas tipo 5.80 x 6.80 con techo de tejas	PLANTA ESTRUCTURA DE TECHO	Esc.: 1/75

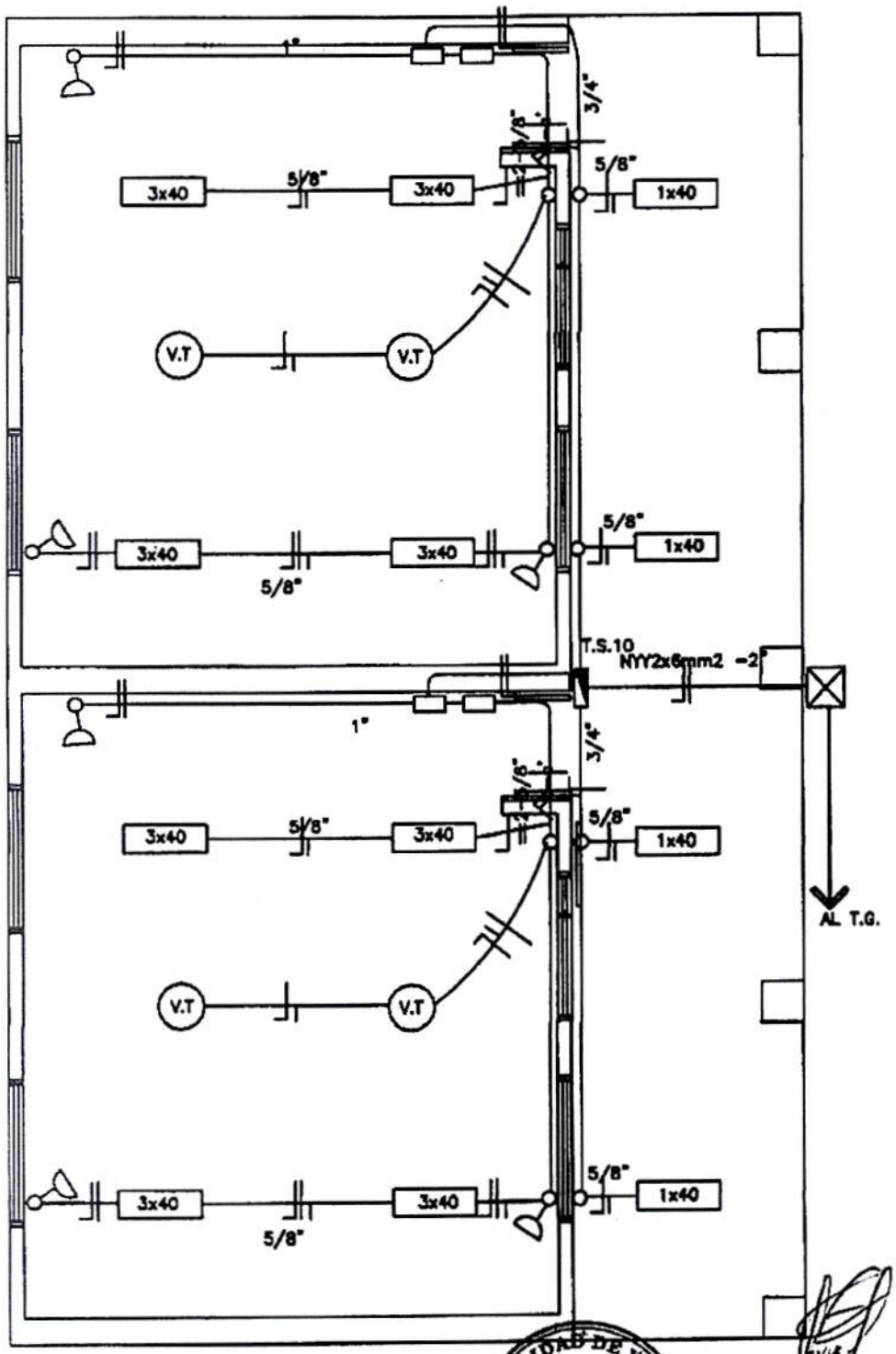

Observaciones:

- *Los artefactos fluorescente son de 3x40W.
- *Los artefactos fluorescentes deben ir colgados.
- *Los condutores no acotados son de 2mm2.
- *Los fluorescentes deben tener capacitores.
- *Los TC son tableros de comando de luces y tomas.
- *Los TCV son tableros de comando de ventiladores.

MUNICIPALIDAD DE YBYTYMI

APROBADO
Dpto. de Obras
Municipalidad de Ybytymi
Ing. Casimiro Nestor González Moreno
Intendente Municipal - Ybytymi

MINISTERIO DE EDUCACION Y CULTURA DIRECCIÓN DE INFRAESTRUCTURA		09
2 Aulas tipo 5.80 x 6.80 con techo de tejas	PLANTA INSTALACION ELECTRICA	Esc.: 1/75

DETALLE DADO DE Ho. Ao

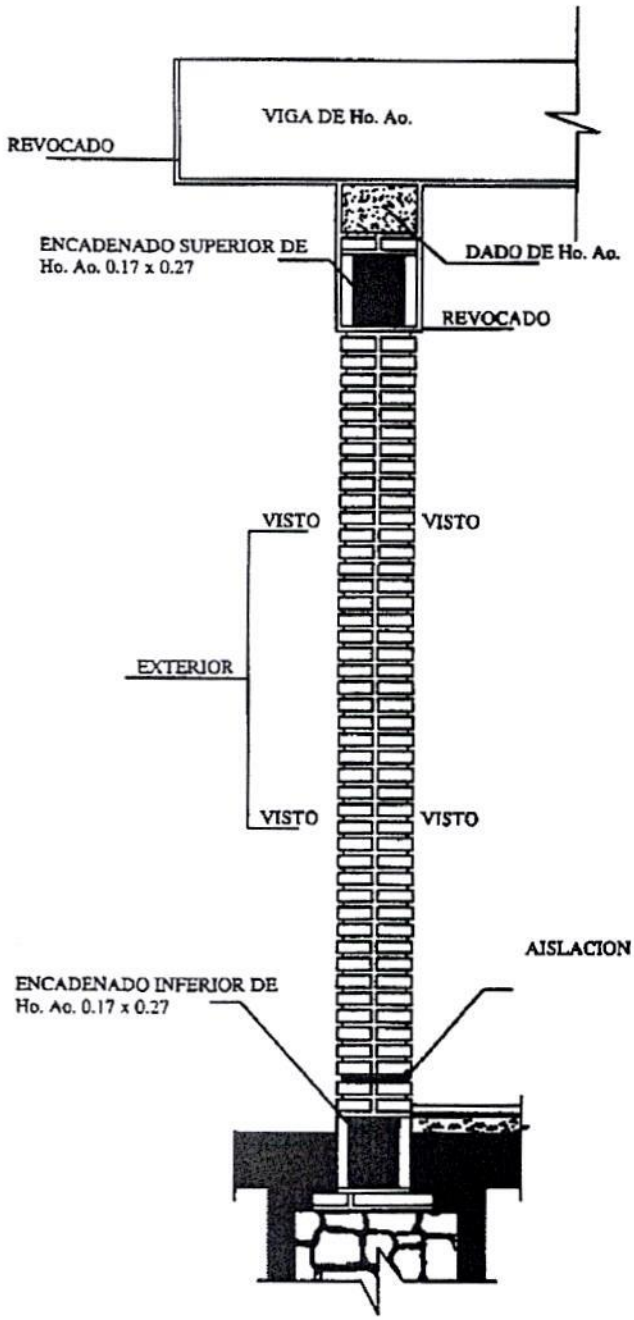

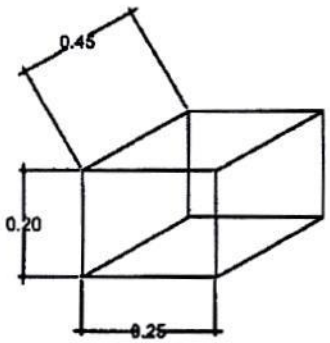

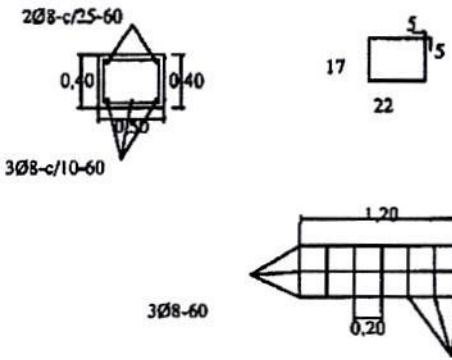

APROBADO
Dpto. de Obras
Municipalidad de Ybytymi
Ing. Casimiro Nestor González Moreno
Intendente Municipal - Ybytymi

MUNICIPALIDAD DE YBYTYMI

OBS.:

EN LOS CASOS DE QUE EL AULA SEA CONSTRUIDA COMO ULTIMA DEL BLOQUE LA PARED EXTERIOR LLEVARA LOS LADRILLOS CON JUNTAS A LA VISTA HASTA LA ALTURA DE TECHO, LA VIGA Y EL DADO DE Ho. Ao. SERAN REVOCADOS.
SI EL AULA A CONSTRUIR ES ANEXA LA PARED TRANSVERSAL SERA CON JUNTAS A LA VISTA A AMBOS LADOS HASTA EL ENCADENADO SUPERIOR Y REVOCADO HASTA EL TECHO, TAMBIEN LA VIGA Y EL DADO.

MINISTERIO DE EDUCACION Y CULTURA DIRECCIÓN DE INFRAESTRUCTURA		10
2 Aulas tipo 5.80 x 6.80 con techo de tejas	DETALLES VARIOS	Sin Escala

PUERTA DE ACCESO - TABLERO
(ABRE HACIA AFUERA)

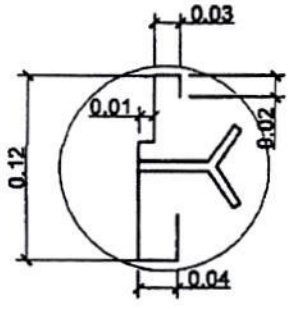

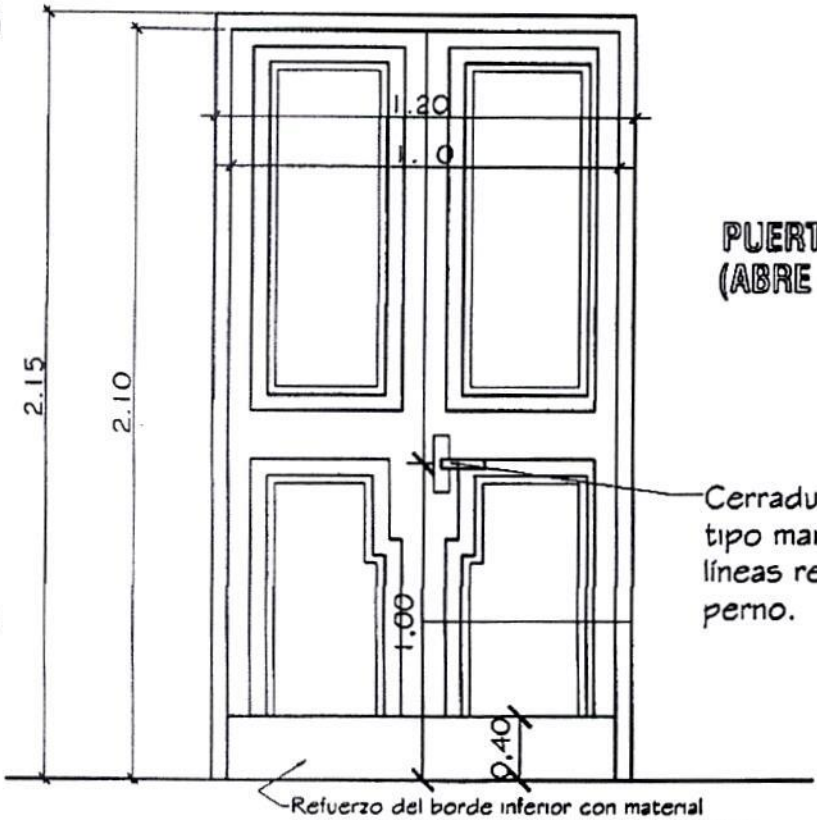

PUERTA DE ACCESO - TABLERO
(ABRE HACIA AFUERA)

Cerradura con picaporte tipo manija en diseño de líneas rectas con doble perno.

Refuerzo del borde inferior con material resistente a los impactos (metálico o similar)

Observaciones:
* El modelo de la puerta tablero puede variar, lo importante es respetar las medidas indicadas.
* Se debe eliminar el uso del sistema tambor circular en las cerraduras.

MUNICIPALIDAD DE YBYTYMI

APROBADO
Dpto. de Obras
Municipalidad de Ybytymi
Ing. Casimiro Nestor González Moreno
Intendente Municipal - Ybytymi

MINISTERIO DE EDUCACION Y CULTURA DIRECCIÓN DE INFRAESTRUCTURA		11
2 Aulas tipo 5.80 x 6.80 con techo de tejas	DETALLE ABERTURAS	Sin Escala

OBSERVACIONES: * LAS MEDIDAS PRESENTADAS EN ESTE DETALLE DEBEN SER RESPETADAS POR EL HERRERO CONTRATADO.
* COLOCAR LOS BALANCINES EN LA PARTE INTERNA PARA EVITAR QUE LOS COMANDOS TOPEN CON LOS MISMOS.

DETALLE DE BALANCINES

M MOVIL
F FIJO

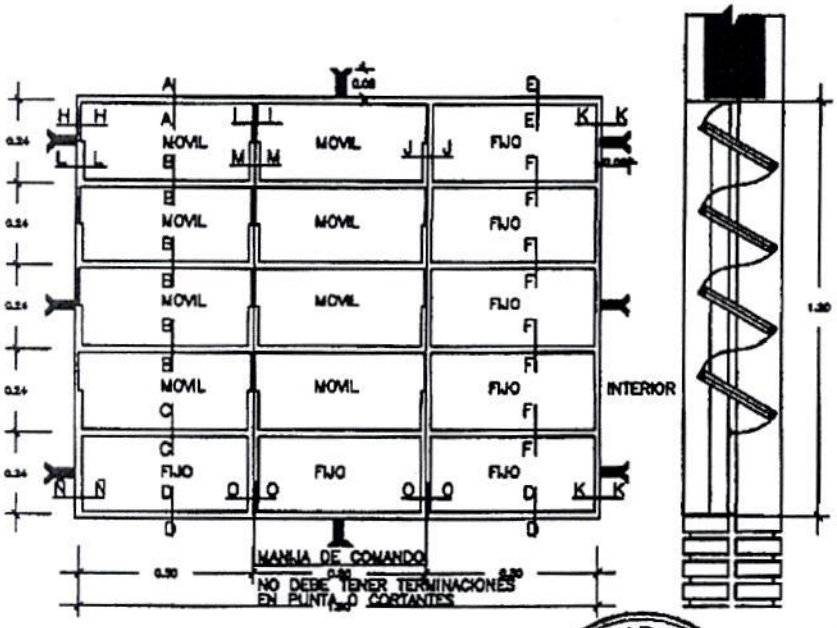

VENTANA BALANCIN TIPO

MUNICIPALIDAD DE YBYTYMI

APROBADO
Dpto. de Obras
Municipalidad de Ybytymi
Ing. Casimiro Nestor González Moreno
Intendente Municipal - Ybytymi

MINISTERIO DE EDUCACION Y CULTURA DIRECCIÓN DE INFRAESTRUCTURA		12
2 Aulas tipo 5.80 x 6.80 con techo de tejas	DETALLE ABERTURAS	Sin Escala