CERCO PERIMETRAL

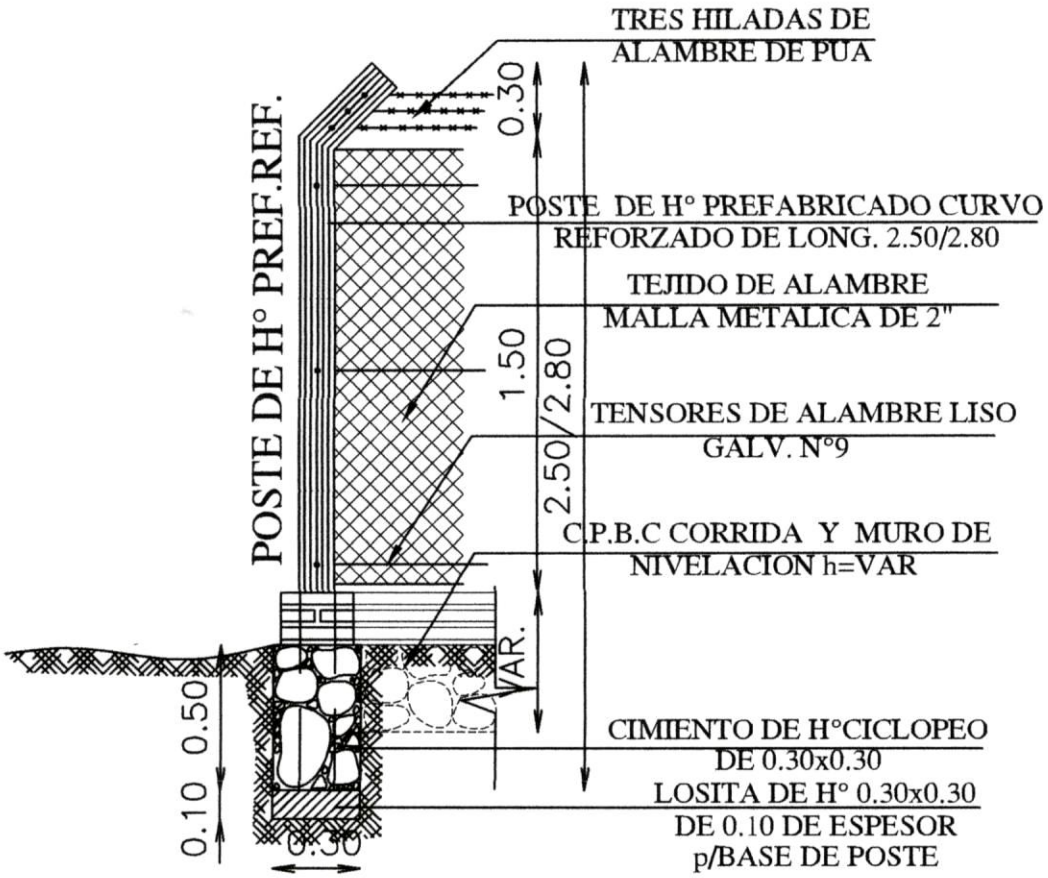

CERCADO PERIMETRAL

Diego A. Valdez A.
Arquitecto

MINISTERIO DE EDUCACION Y CULTURA DIRECCION DE INFRAESTRUCTURA		01
Cercado Perimetral	DETALLE CERCADO	S/Esc.

ARC. - INFRAESTRUCTURA/ ATIOCJD - ARQ. NORA B. SEGOVIA T.

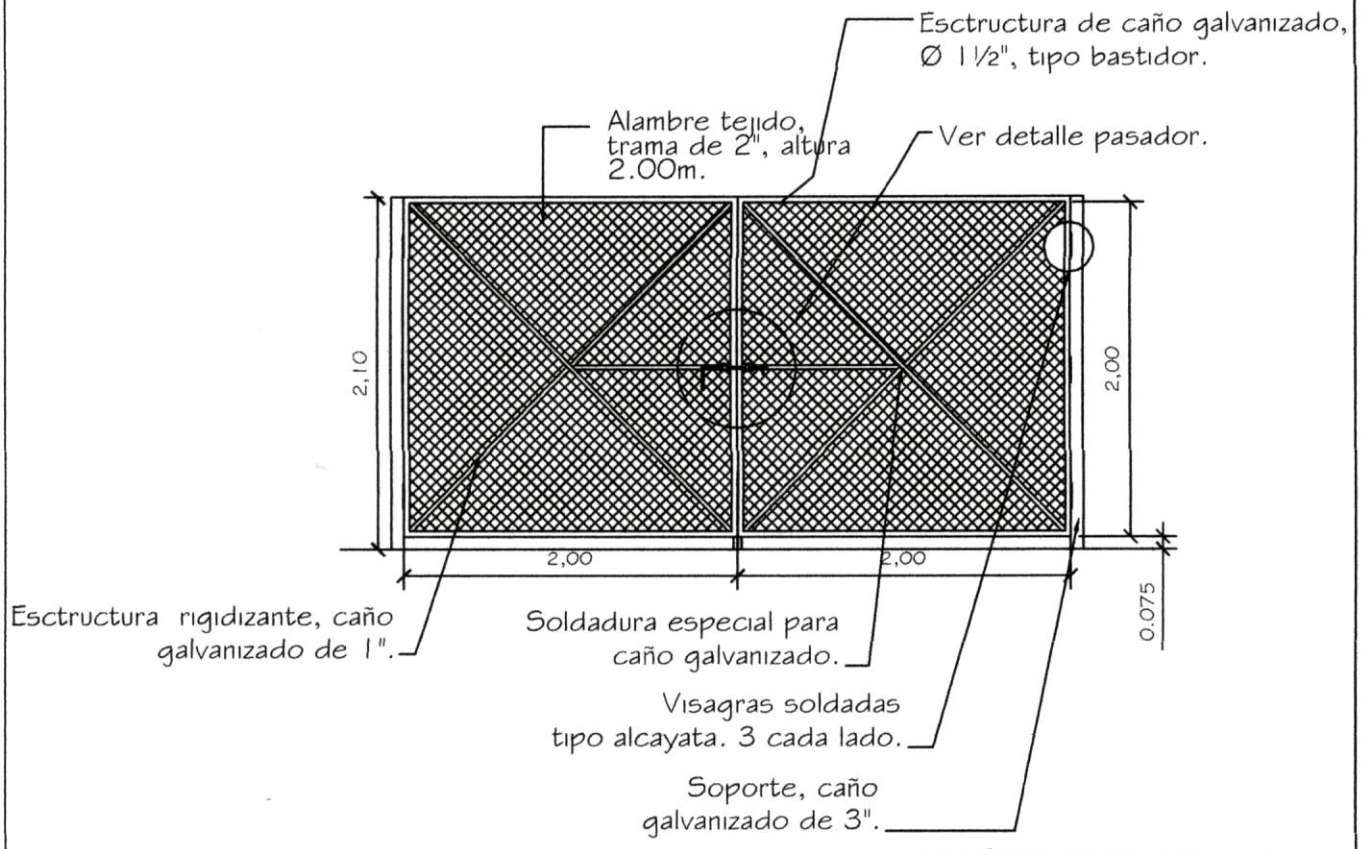

PORTÓN DE ACCESO 4.00 x 2.00

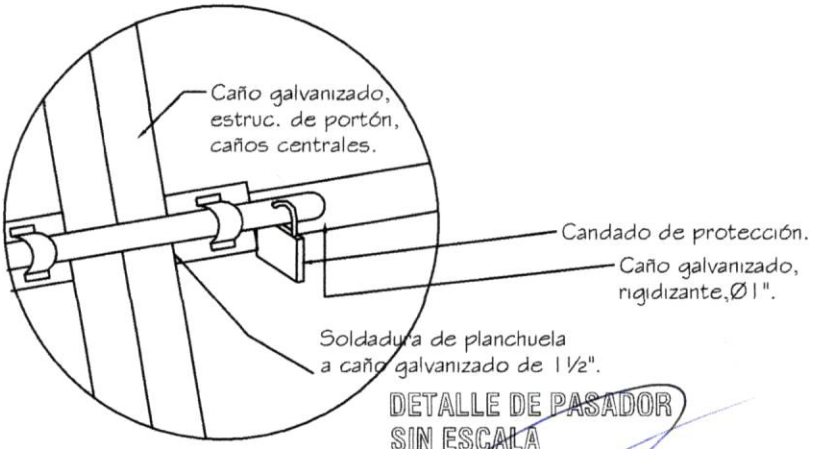

DETALLE DE PASADOR
SIN ESCALA

Diego A. Valdez A.
Arquitecto

MINISTERIO DE EDUCACION Y CULTURA DIRECCIÓN DE INFRAESTRUCTURA		01
Portón de Acceso	DETALLE PORTON DE ACCESO	Esc.: 1/75