ESCUELA VIRGEN DE FATIMA
NUEVA ALBORADA– ITAPUA

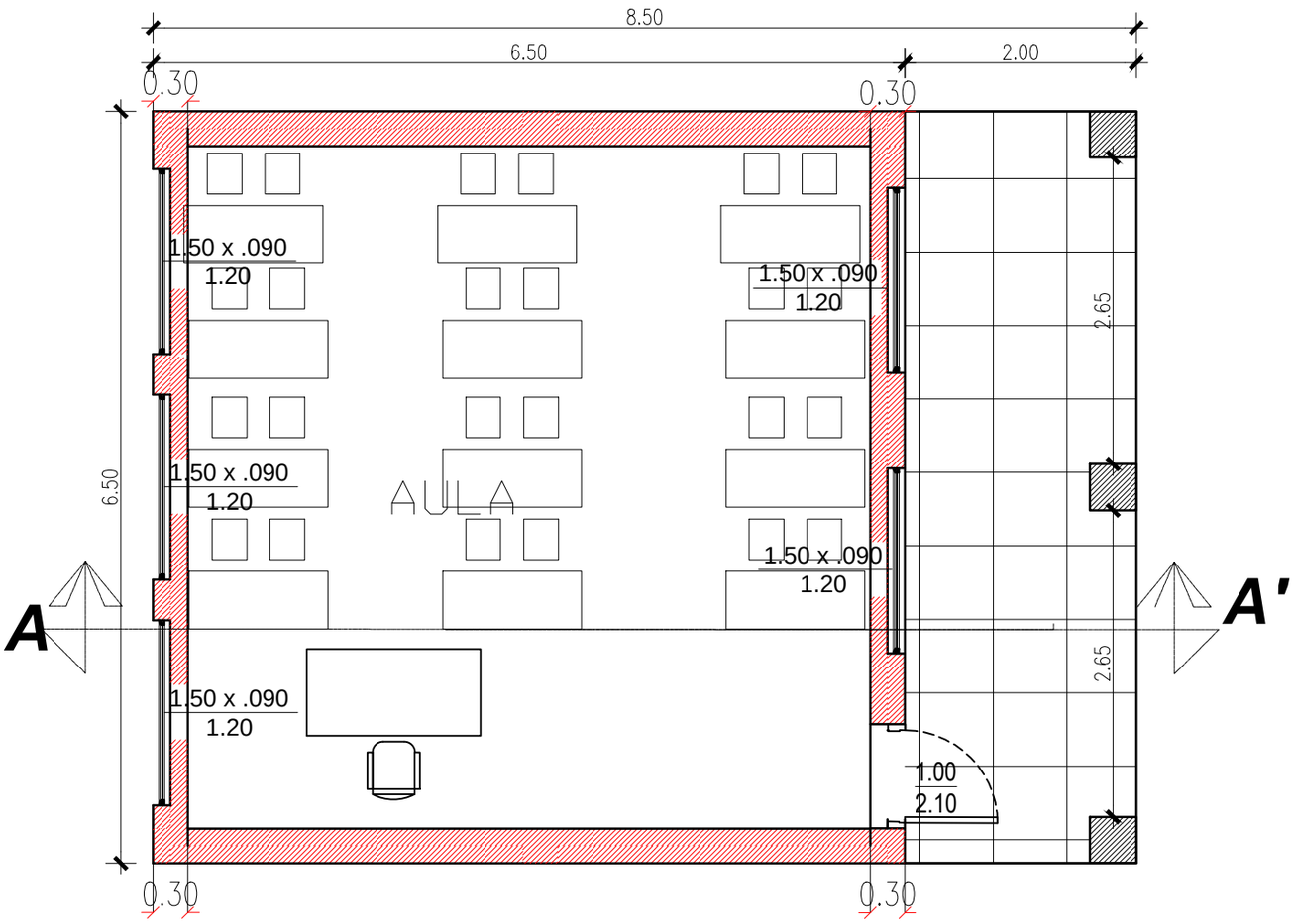

MINISTERIO DE EDUCACION Y CULTURA DIRECCION DE INFRAESTRUCTURA		01
AULAS TIPO CON TECHO DE TEJAS	PLANTA ARQUITECTONICA	SIN ESC.

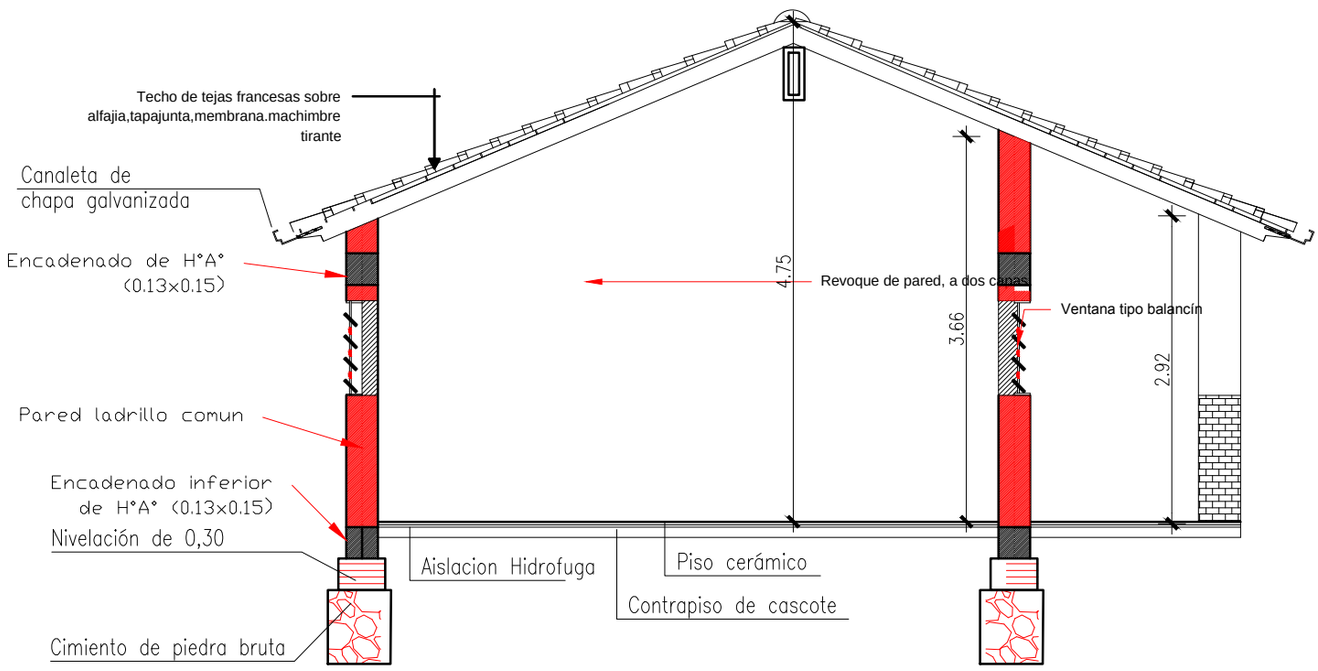

CORTE A - A

S/Escala

MINISTERIO DE EDUCACION Y CULTURA DIRECCION DE INFRAESTRUCTURA		02
AULAS TIPO CON TECHO DE TEJAS	CORTE TRANSVERSAL	ES. 1/75

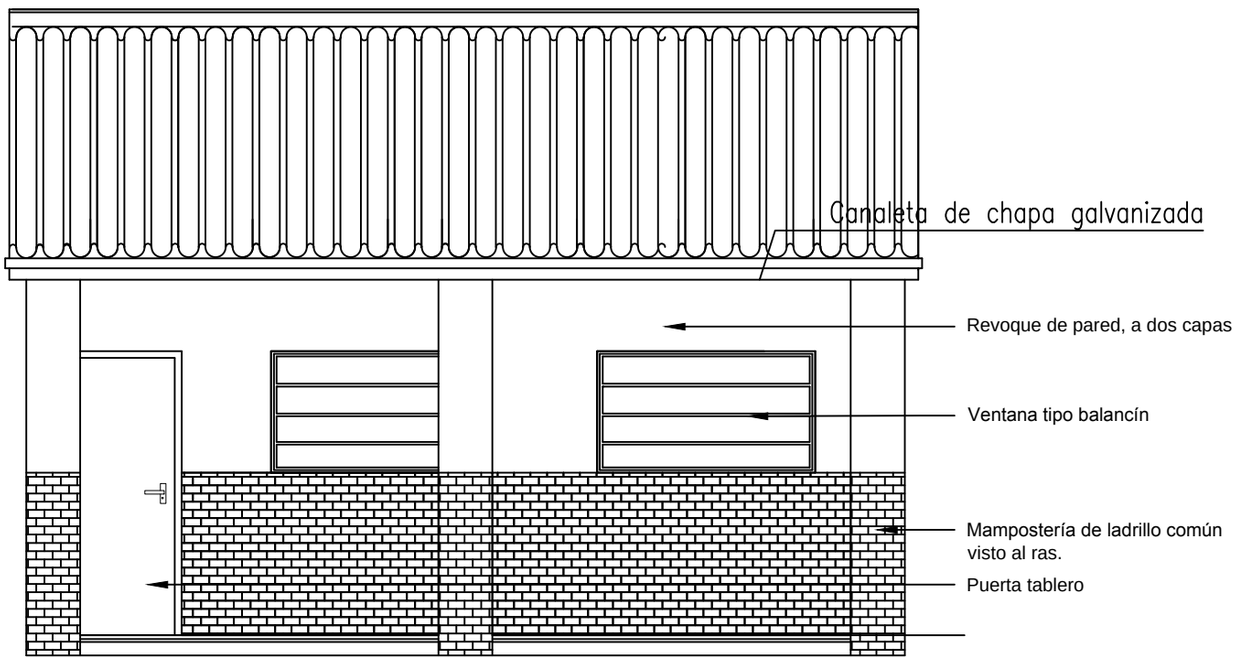

MINISTERIO DE EDUCACION Y CULTURA
DIRECCION DE INFRAESTRUCTURA

03

AULAS TIPO CON TECHO DE TEJAS | FACHADA | ES. 1/50

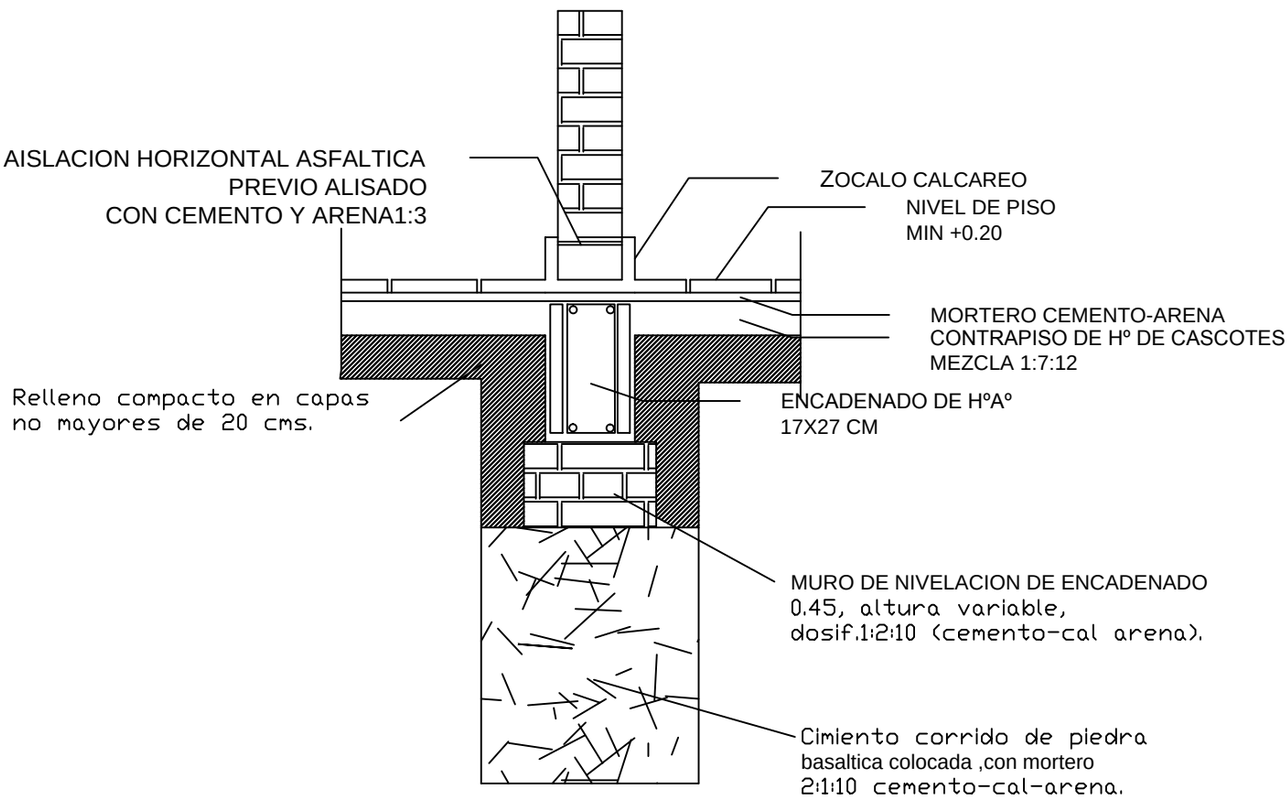

MINISTERIO DE EDUCACION Y CULTURA DIRECCION DE INFRAESTRUCTURA		04
AULAS TIPO CON TECHO DE TEJAS	DETALLE FUNDACION	SIN ESC.

DETALLE DE CUÑA

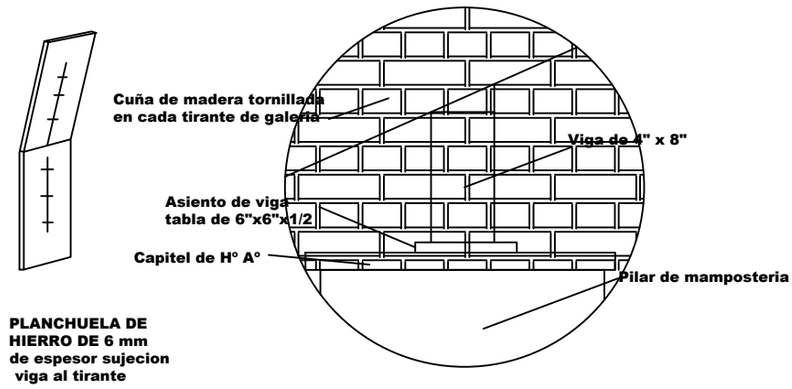

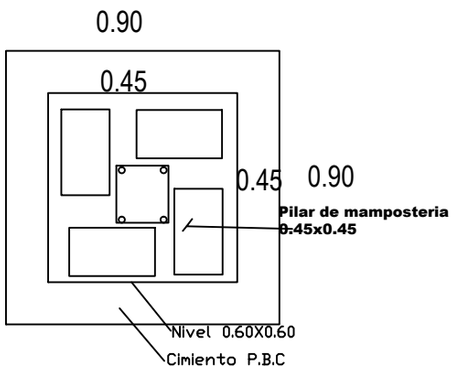

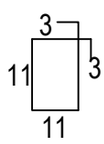

Est. 10 ø -c/40cm. - 50cm.
Total 8

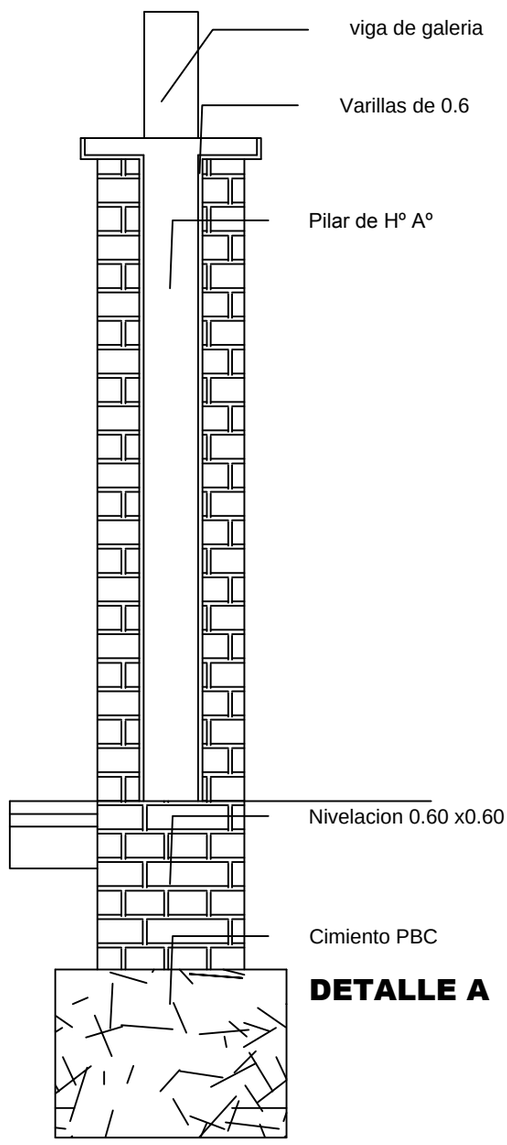

DETALLE A

MINISTERIO DE EDUCACION Y CULTURA DIRECCION DE INFRAESTRUCTURA		05
AULAS TIPO CON TECHO DE TEJAS	DETALLES VARIOS	ES. 1/75

VIGA Y DADO DE Hº Aº

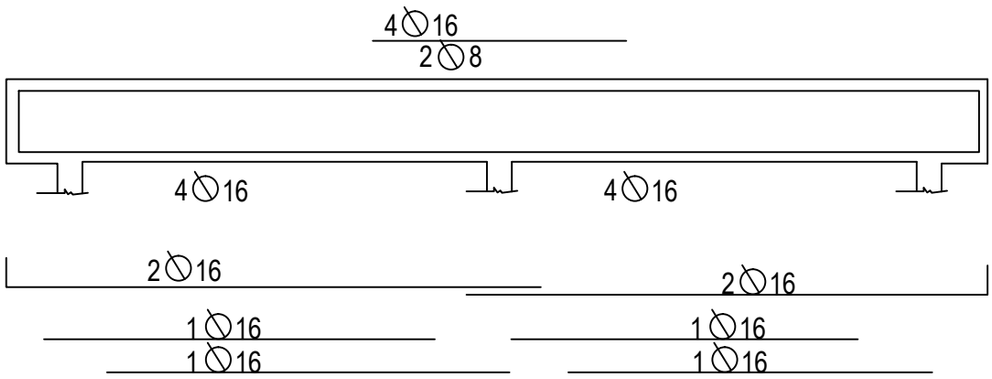

VIGA Hº Aº 0.20X0.45

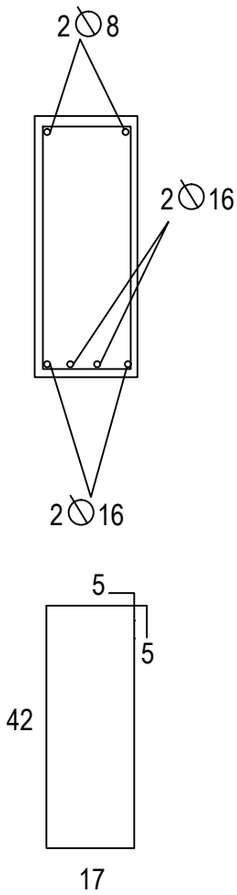

DADO DE Hº Aº de 0.20 x 0.25 x 0.60

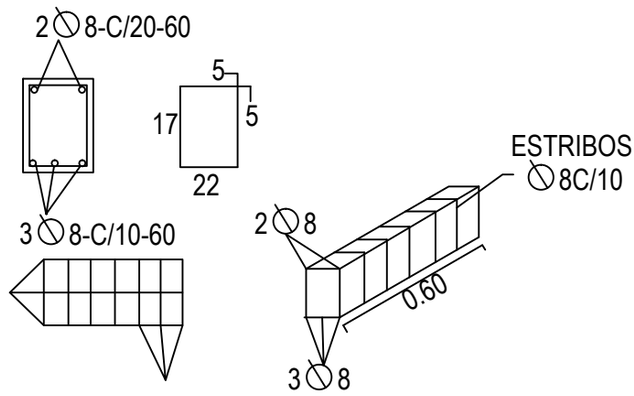

ENCADENADO SUPERIOR E INFERIOR PARED DE 0.15

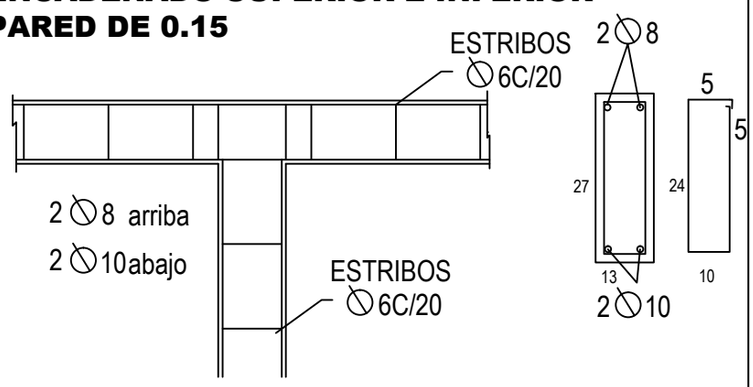

MINISTERIO DE EDUCACION Y CULTURA
DIRECCION DE INFRAESTRUCTURA

06

AULAS TIPO CON TECHO DE TEJAS	DETALLE DE ESTRUCTURA DE Hº Aº	SIN ESC.

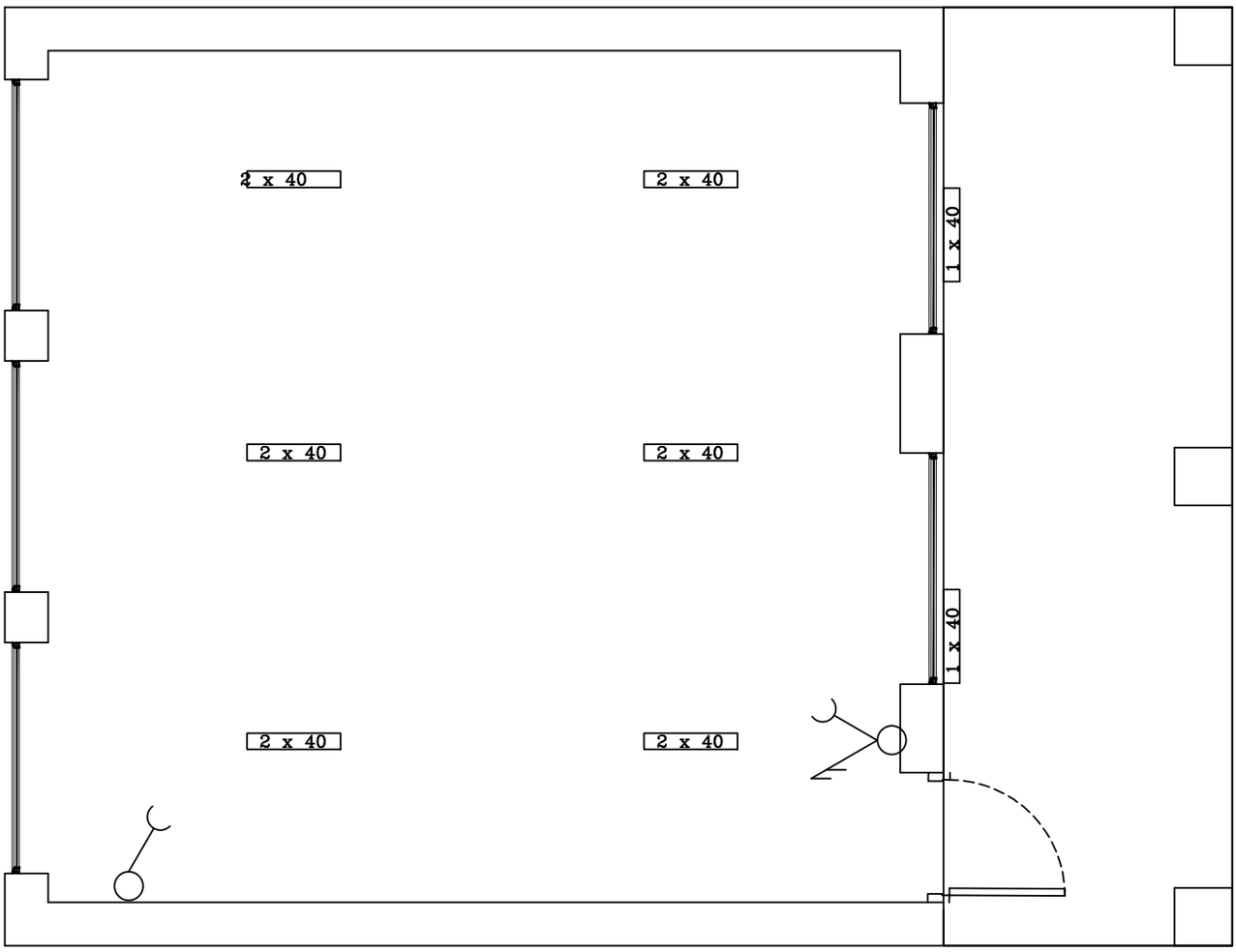

ESQUEMA ELECTRICO S/escala

MINISTERIO DE EDUCACION Y CULTURA
DIRECCION DE INFRAESTRUCTURA

07

AULAS TIPO CON TECHO DE TEJAS	PLANTA INSTALACION ELECTRICA	ES. 1/75

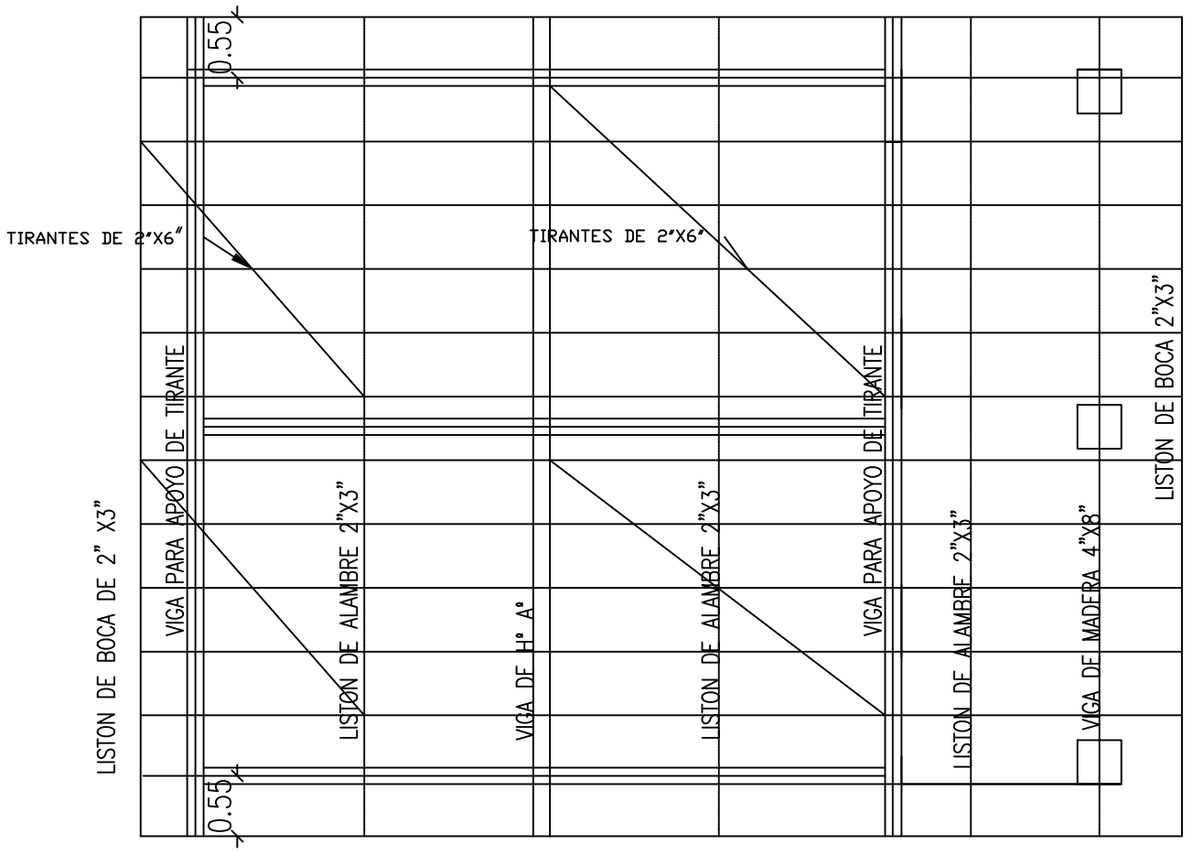

PLANTA ESTRUCTURA TECHO S/escala

MINISTERIO DE EDUCACION Y CULTURA
DIRECCION DE INFRAESTRUCTURA

08

AULAS TIPO CON TECHO DE TEJAS	PLANTA INSTALACION SANITARIA	ES. 1/75

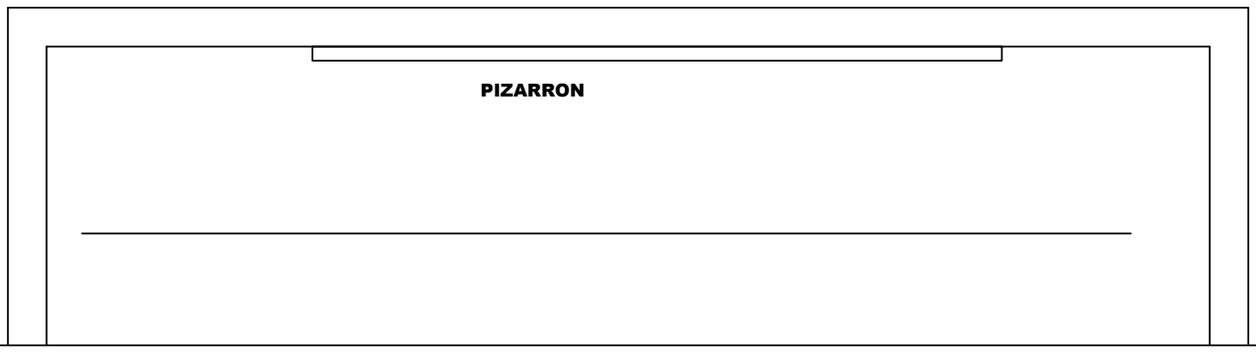

PLANTA PIZARRA

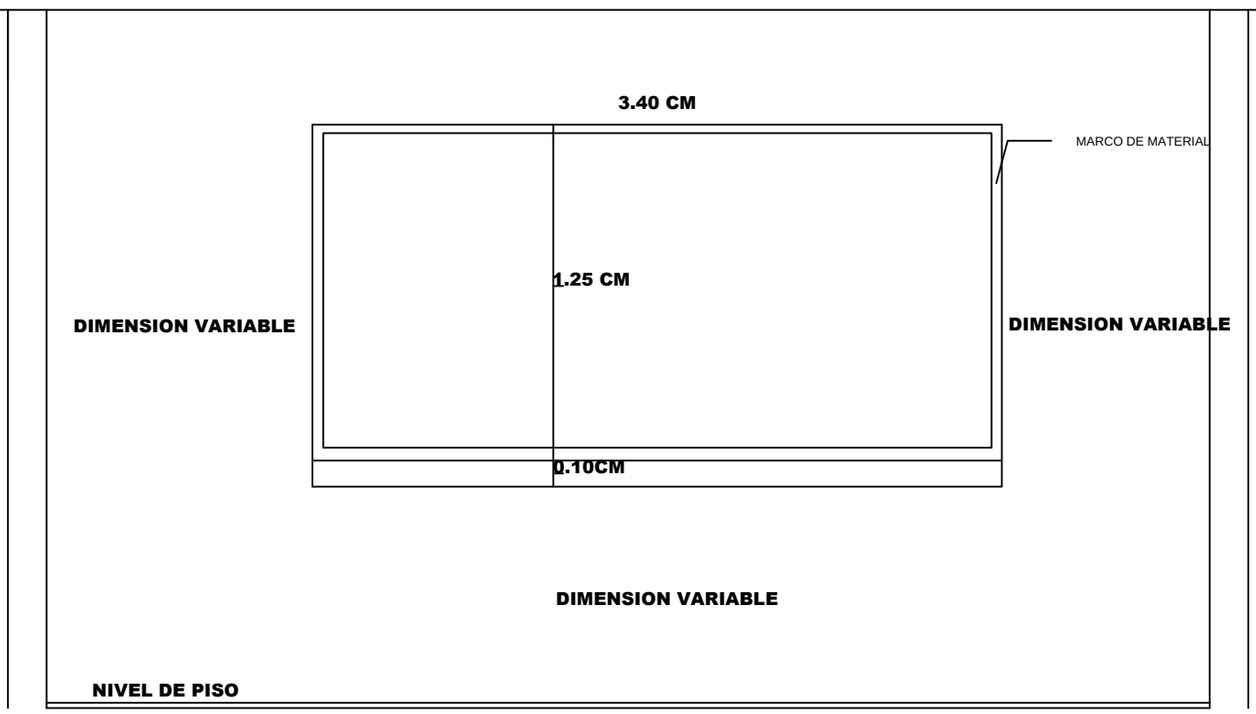

VISTA FRONTAL

MINISTERIO DE EDUCACION Y CULTURA DIRECCION DE INFRAESTRUCTURA		09
AULAS TIPO CON TECHO DE TEJAS	PLANTA ESQUEMA AGUA	ES. 1/75

PUERTA DE ACCESO-TABLERO
(ABRE HACIA AFUERA)

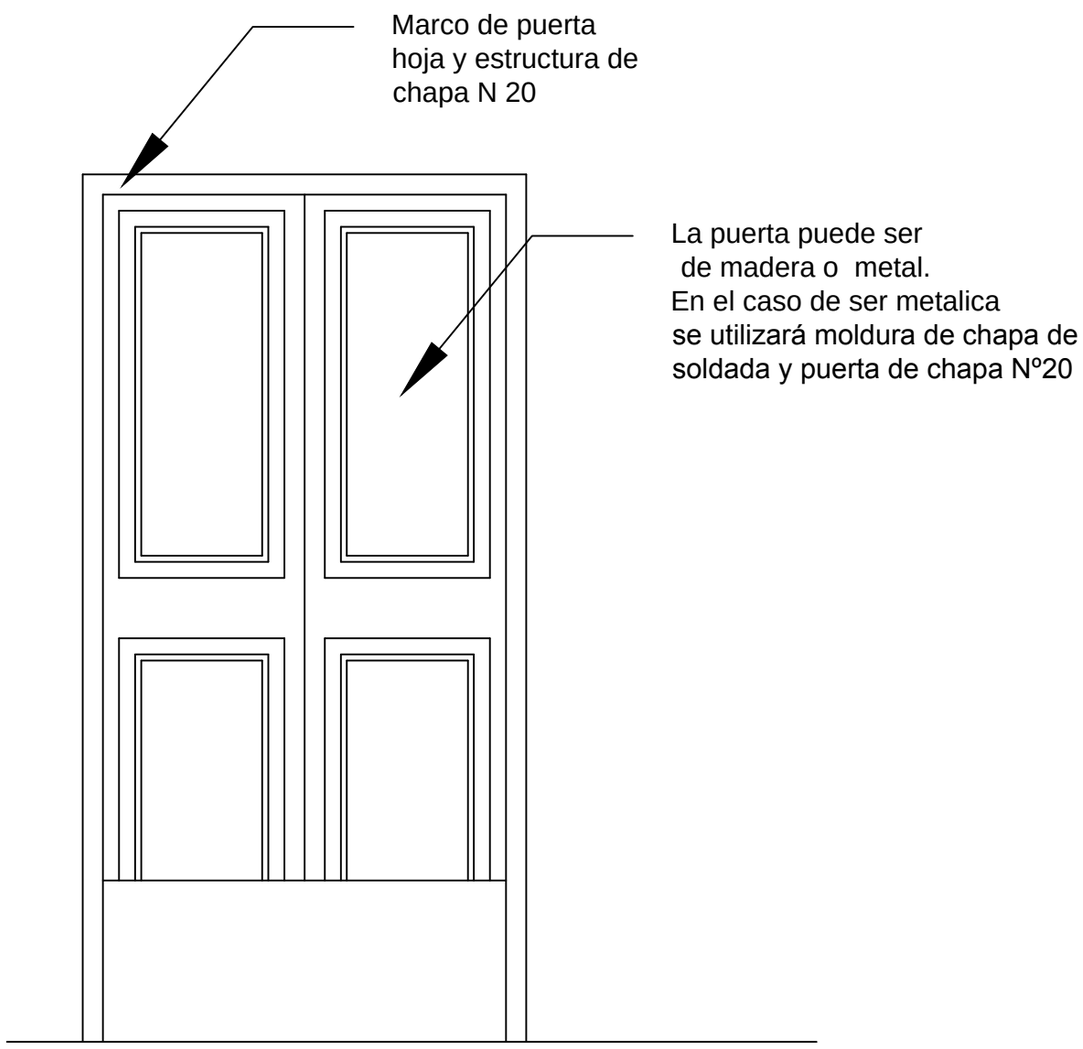

MINISTERIO DE EDUCACION Y CULTURA
DIRECCION DE INFRAESTRUCTURA

10

AULAS TIPO CON TECHO DE TEJAS	PLANTA ESQUEMA AGUA	ES. 1/75

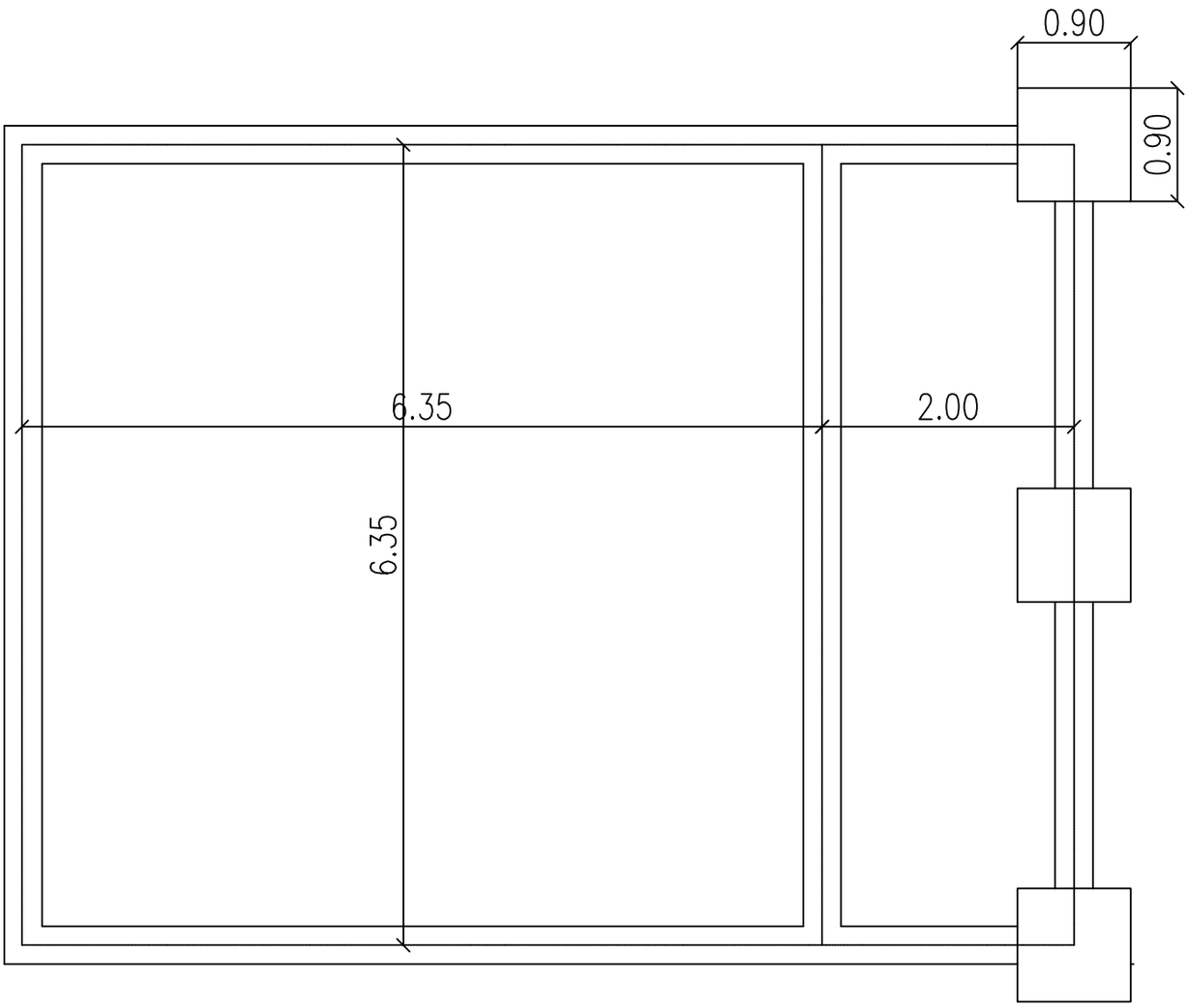

PLANTA FUNDACION S/escala

MINISTERIO DE EDUCACION Y CULTURA
DIRECCION DE INFRAESTRUCTURA

11

AULAS TIPO CON TECHO DE TEJAS	PLANTA ESQUEMA AGUA	ES. 1/75