M1

CARPINTERIA METALICA

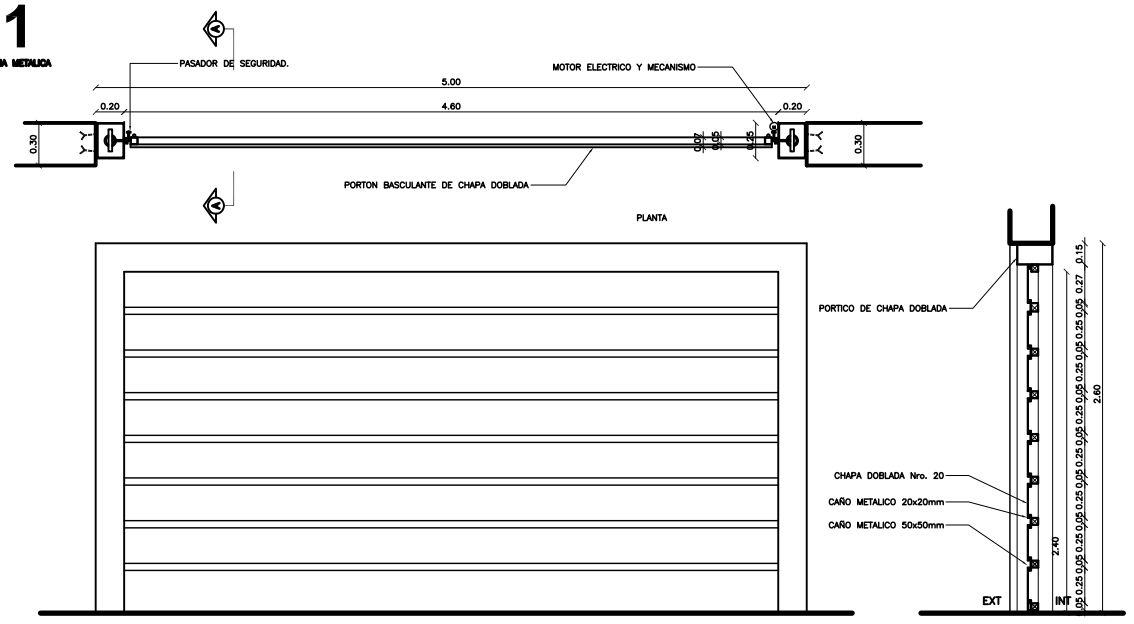

M1

Tipo:	basculante de chapa doblada Nro 18
Cantidad:	1
Medidas: ancho:	5.00
alto:	2.60
antepecho:	0
Espesor:	2"
Marco:	Chapa doblada Nro. 16
Contramarco:	-------
Terminacion:	Esmalte sintetico, con base antioxidante.
Obs:	con motor electrico

M5

CARPINTERIA METALICA

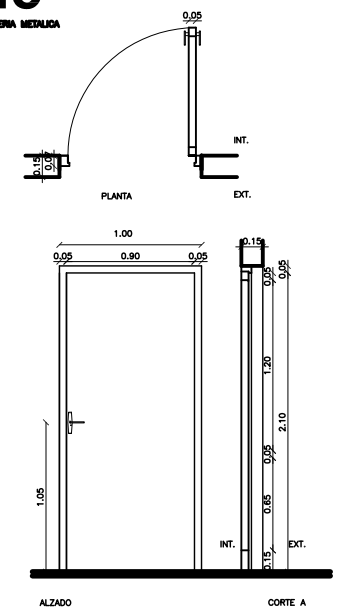

M5

Tipo:	1 hojas de abrir. Chapa doblada Nro. 18
Cantidad:	000000
Medidas: ancho:	0.90
alto:	2.10
antepecho:	0
Espesor:	2"
Marco:	Chapa doblada Nro. 16
Contramarco:	-------
Terminacion:	Esmalte sintetico
Hoja:	Chapa ciega

M2

CARPINTERIA METALICA

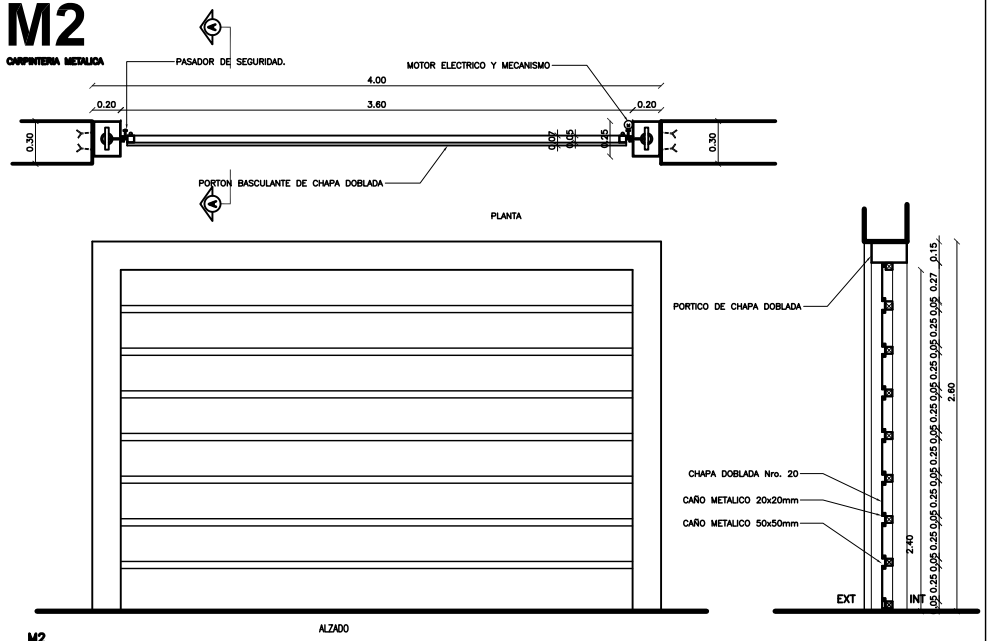

M2

Tipo:	basculante de chapa doblada Nro 18
Cantidad:	2
Medidas: ancho:	4.00
alto:	2.60
antepecho:	0
Espesor:	2"
Marco:	Chapa doblada Nro. 16
Contramarco:	-------
Terminacion:	Esmalte sintetico, con base antioxidante.
Obs:	con motor electrico

M3

CARPINTERIA METALICA

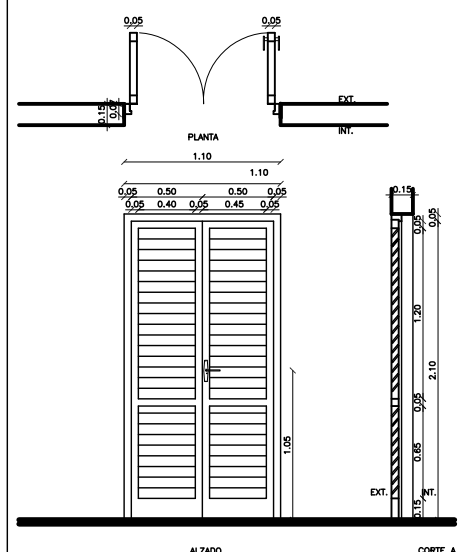

M3

Tipo:	2 hojas de abrir. Chapa doblada
Cantidad:	1
Medidas: ancho:	1.10
alto:	2.10
antepecho:	0
Espesor:	2"
Marco:	Chapa doblada Nro. 18
Contramarco:	-------
Terminacion:	Esmalte sintetico
Hoja:	Chapa tipo persiana

M4

CARPINTERIA METALICA

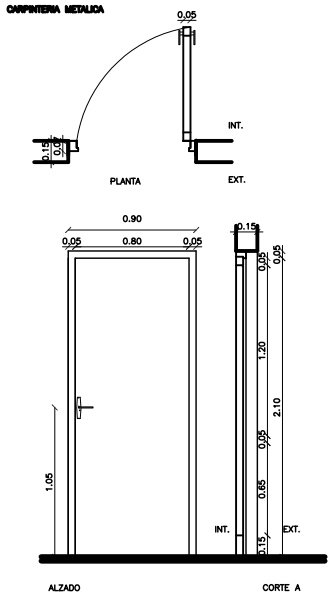

M4

Tipo:	1 hojas de abrir. Chapa doblada Nro. 18
Cantidad:	000000
Medidas: ancho:	0.80
alto:	2.10
antepecho:	0
Espesor:	2"
Marco:	Chapa doblada Nro. 16
Contramarco:	-------
Terminacion:	Esmalte sintetico
Hoja:	Chapa ciega

DETALLE DE ABERTURAS METALICAS

Ministerio Público
Fiscalía del Tucumán
DIRECCION DE OBRAS Y PROYECTOS

MINISTERIO PUBLICO
FISCALIA GENERAL DEL ESTADO

PROYECTO DE SEDE REGIONAL-CIUDAD DE PEDRO JUAN CABALLERO

UBICACION:	JUAN.DE.AYOLAS.E/.MADAME.LYNCH.Y.PANCHITO.LOPEZ		
PROPIETARIO:	MINISTERIOPUBLICO		
DIRECCIÓN:	CHILE.E/YGATIMI.Y.JEJUI		
PROFESIONAL:	DIRECCION.DE.OBRAS.Y.PROYECTOS	PAT.No: ·	
DIRECCIÓN:	CHILE.E/YGATIMI.Y.JEJUI		
CTA.CTE.CTRAL:	L2;M-116;S-III		
SUP. TERRENO:	5524,74.M2	SUP.A CONSTRUIR: 7.997 M2	ESCALA 1:25 / LAMINA Nº AD-06

PROFESIONAL PROPIETARIO