TINGLADO 12.00 X 8.00

CON TECHO DE

CHAPA ZINCALUM

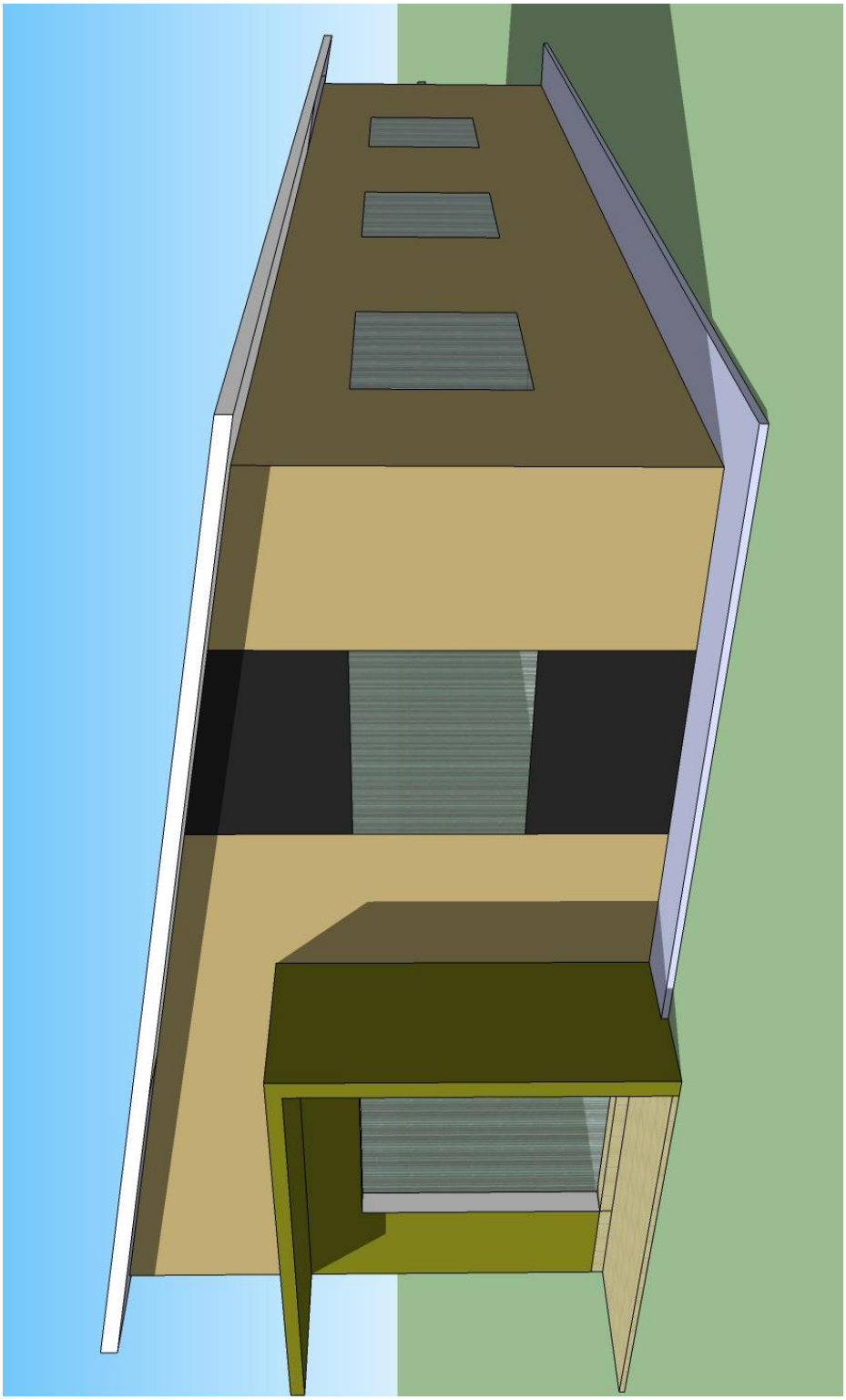

PROYECTO: CONSTRUCCION DE TINGLADO CERRADO
DIRECCION: SAN RAFAEL DEL PARANA – 1ER ASENTAMIENTO

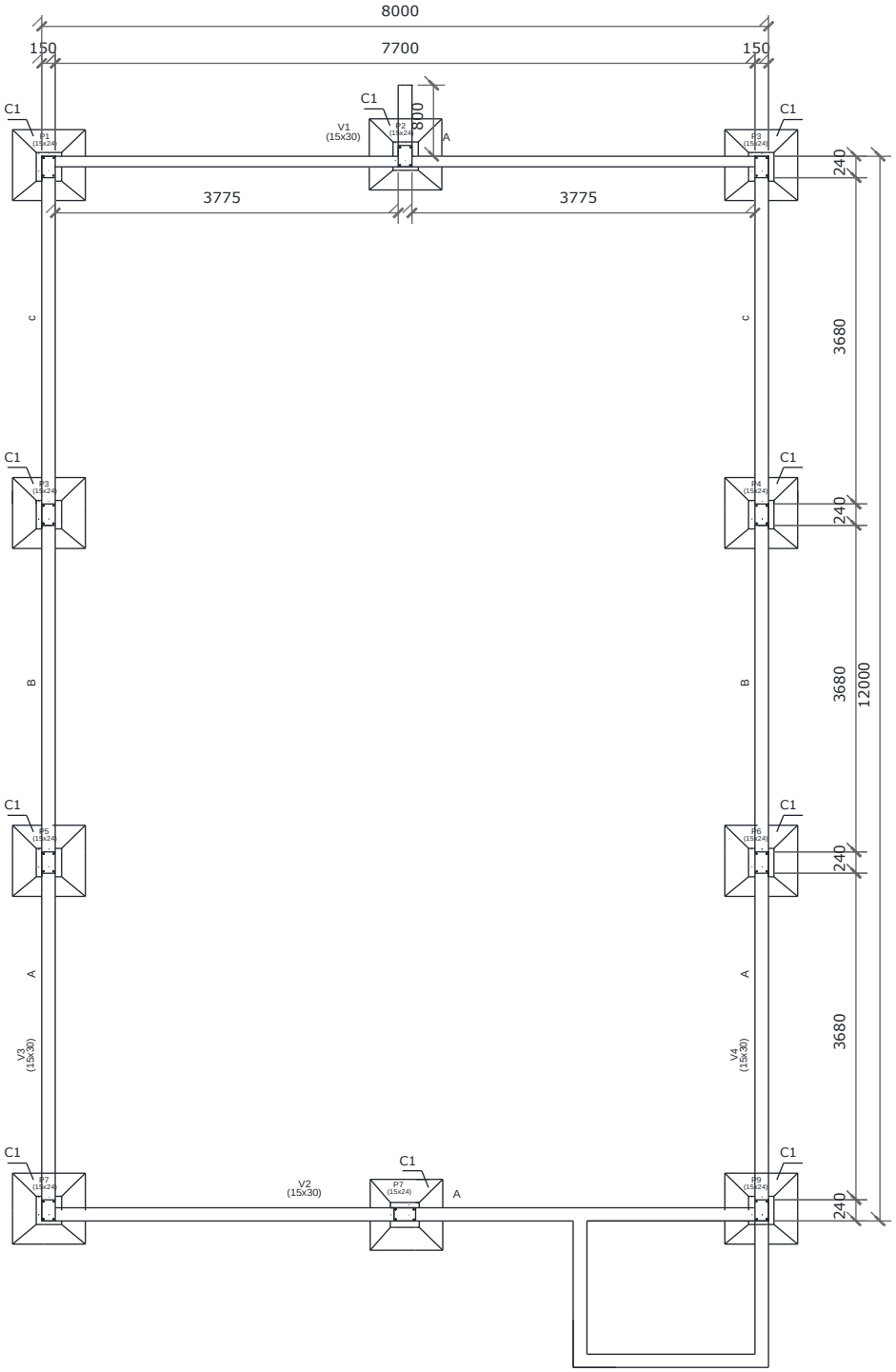

PLANTA FUNDACION

MUNICIPALIDAD DE SAN RAFAEL DEL PARANA 02

PROYECTO: CONSTRUCCION DE TINGLADO CERRADO
DIRECCION: SAN RAFAEL DEL PARANA – 1ER ASENTAMIENTO

Detalle vigas de cimento

V1 A = V2 A

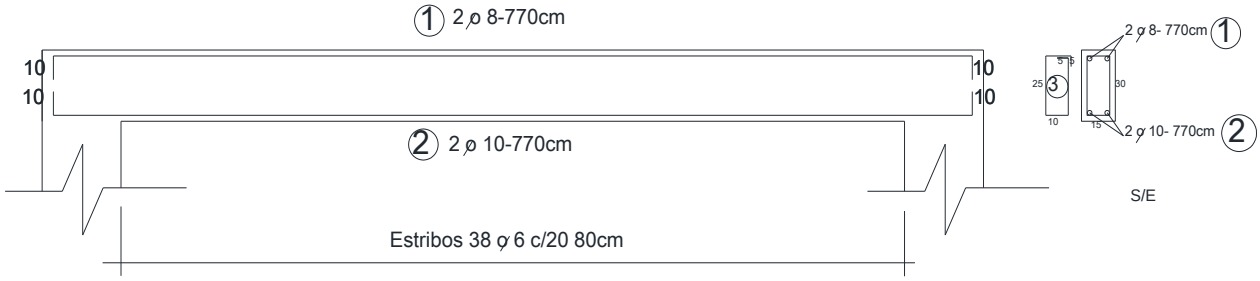

V3 A BC= V4 ABC

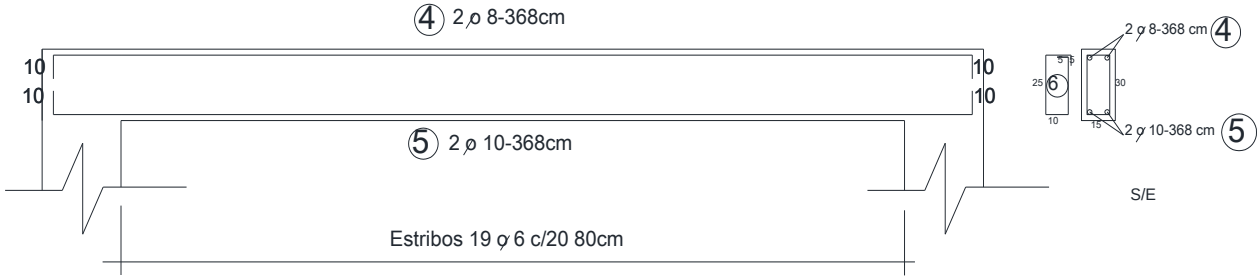

PLANTA FUNDACION

MUNICIPALIDAD DE SAN RAFAEL DEL PARANA 03

PROYECTO: CONSTRUCCION DE TINGLADO CERRADO
DIRECCION: SAN RAFAEL DEL PARANA – 1ER ASENTAMIENTO

Detalle cimentacion C1

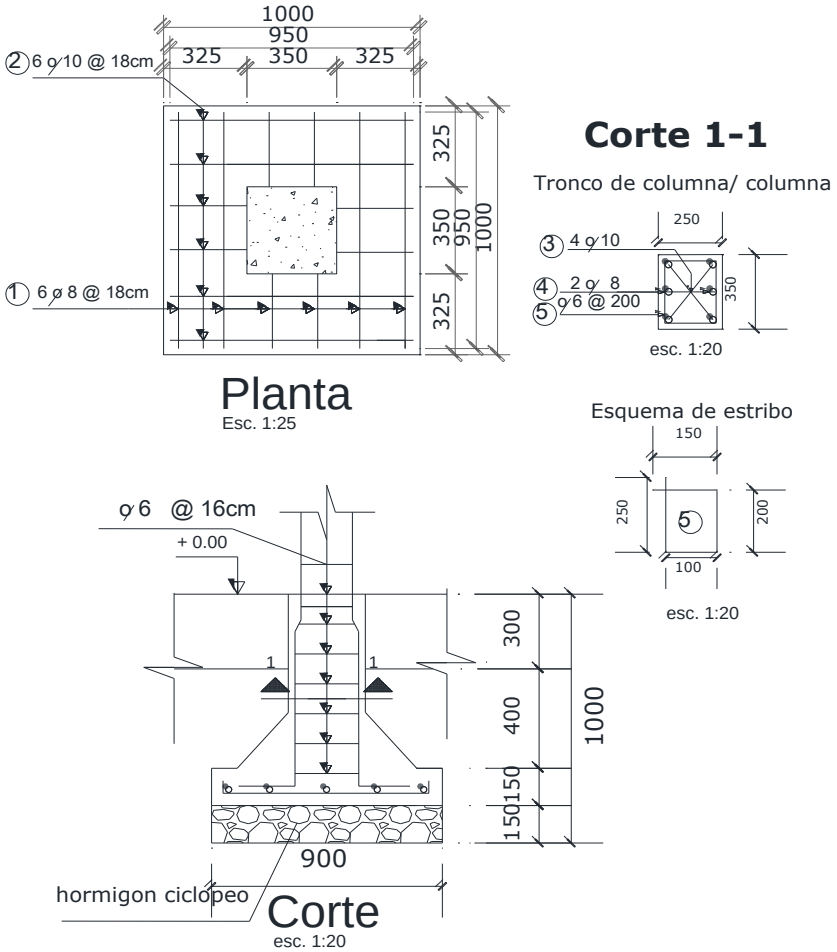

PLANTA FUNDACION

PROYECTO: CONSTRUCCION DE TINGLADO CERRADO
DIRECCION: SAN RAFAEL DEL PARANA – 1ER ASENTAMIENTO

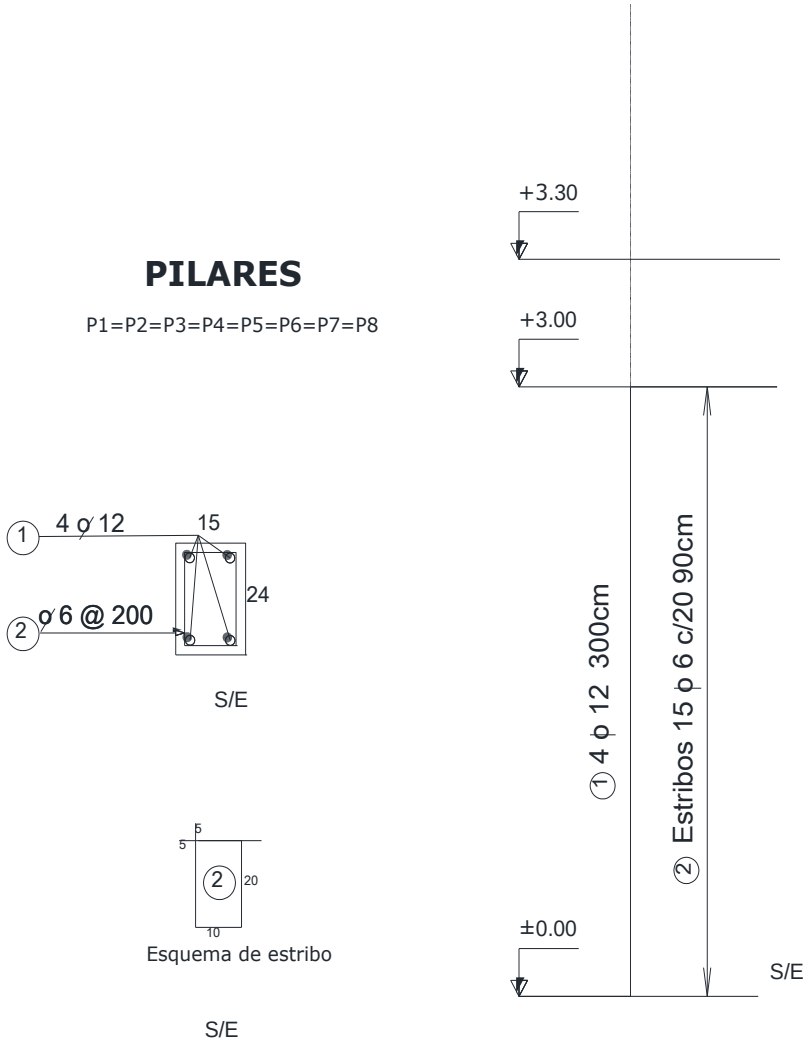

PLANTA FUNDACION

PROYECTO: CONSTRUCCION DE TINGLADO CERRADO
DIRECCION: SAN RAFAEL DEL PARANA – 1ER ASENTAMIENTO

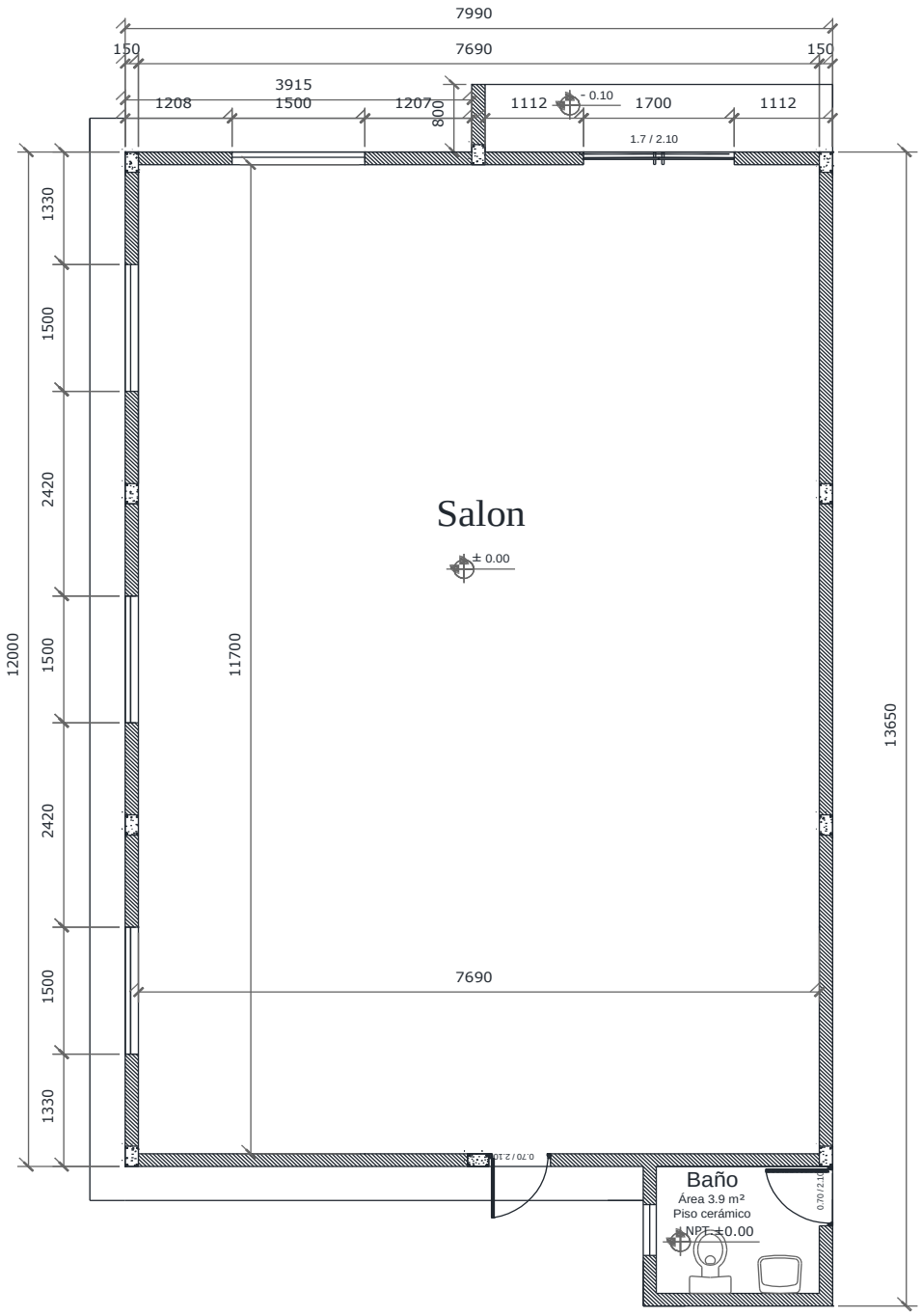

PLANTA ARQUITECTONICA

MUNICIPALIDAD DE SAN RAFAEL DEL PARANA 06

PROYECTO: CONSTRUCCION DE TINGLADO CERRADO
DIRECCION: SAN RAFAEL DEL PARANA – 1ER ASENTAMIENTO

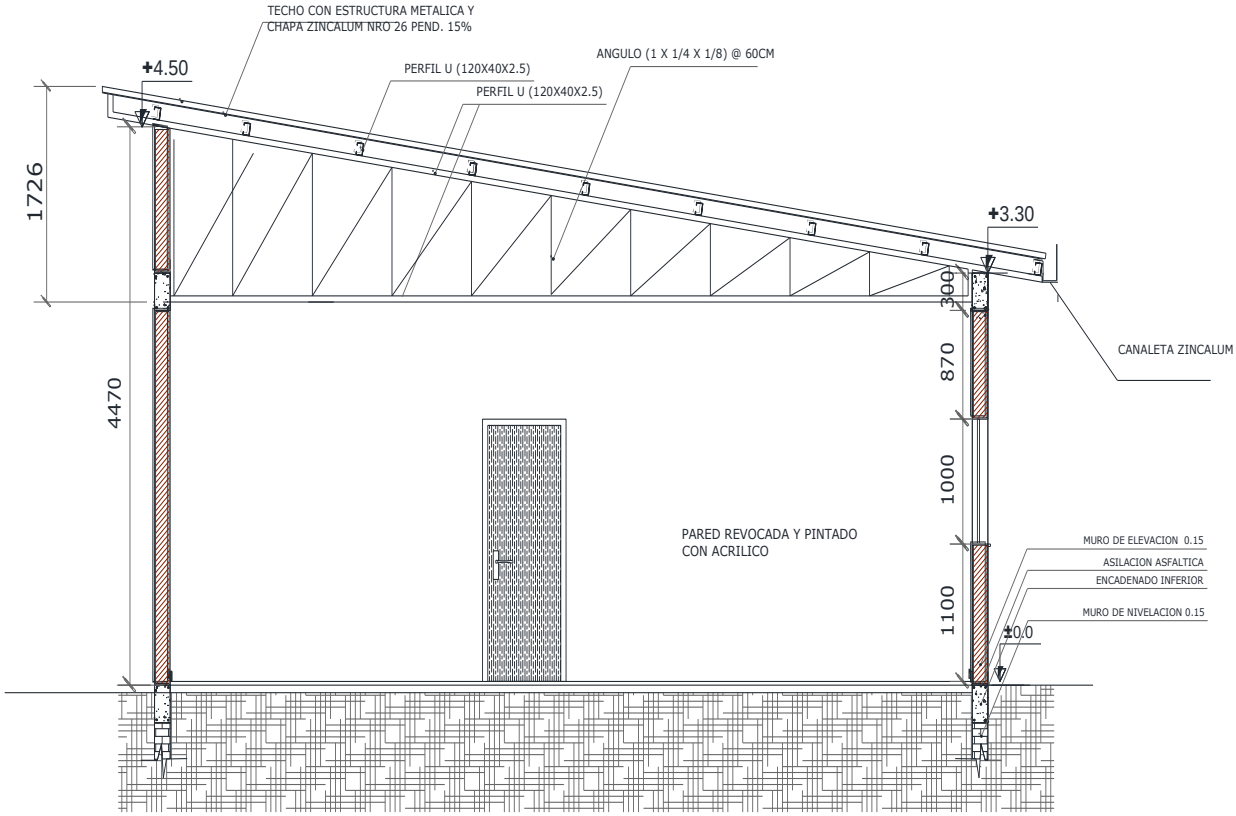

CORTE 1-1

Esc. 1:50

PROYECTO: CONSTRUCCION DE TINGLADO CERRADO
DIRECCION: SAN RAFAEL DEL PARANA – 1ER ASENTAMIENTO

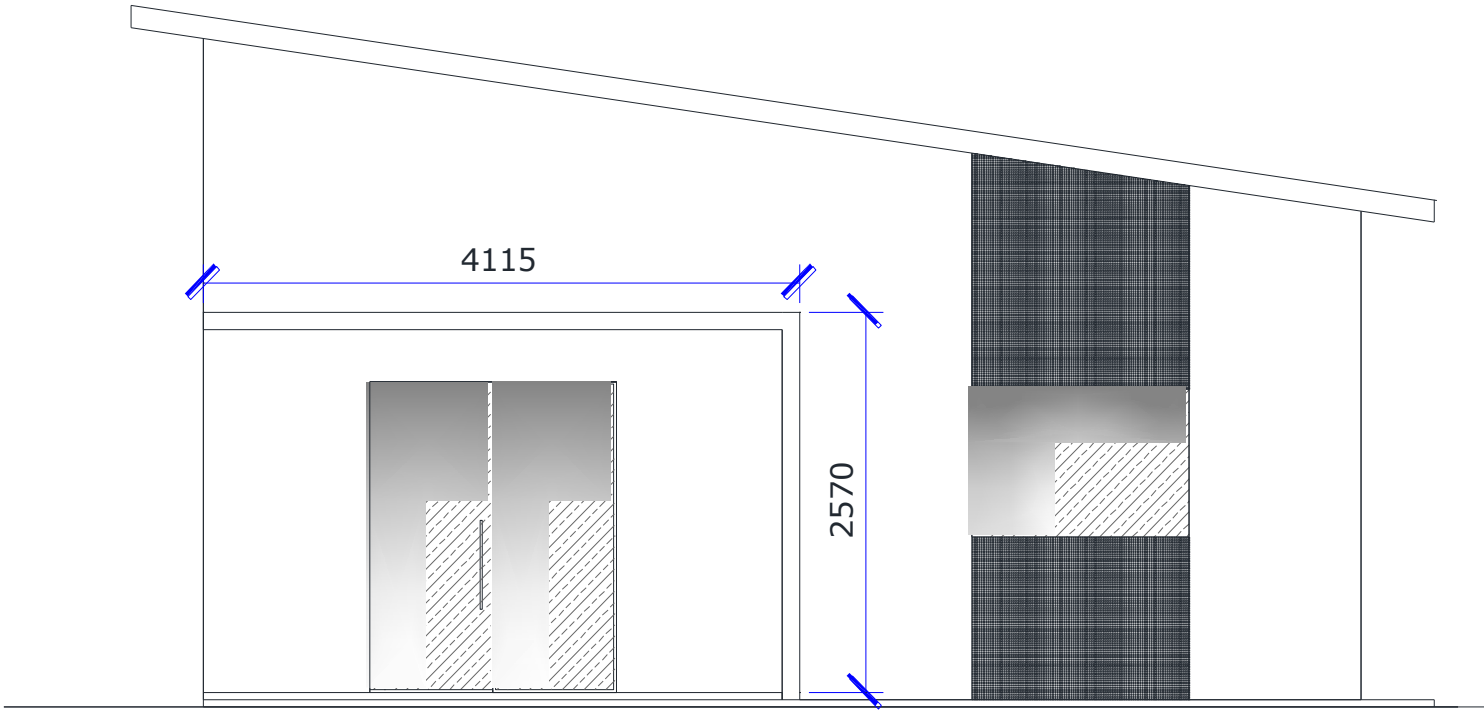

ELEVACION PRINCIPAL

MUNICIPALIDAD DE SAN RAFAEL DEL PARANA 08

PROYECTO: CONSTRUCCION DE TINGLADO CERRADO
DIRECCION: SAN RAFAEL DEL PARANA – 1ER ASENTAMIENTO

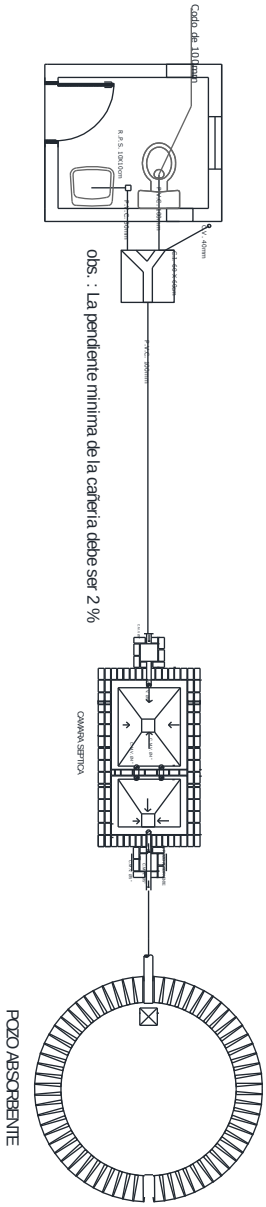

INSTALACION SANITARIA

PROYECTO: CONSTRUCCION DE TINGLADO CERRADO
DIRECCION: SAN RAFAEL DEL PARANA – 1ER ASENTAMIENTO

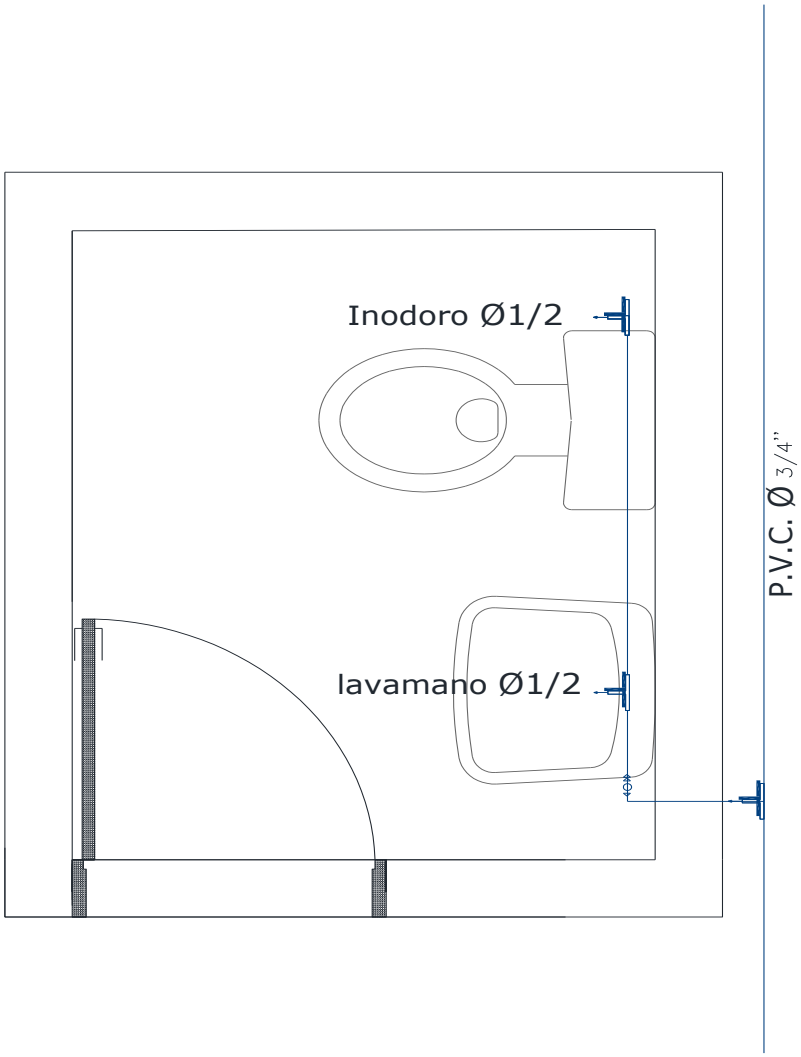

INSTALACION HIDRAULICA

PROYECTO: CONSTRUCCION DE TINGLADO CERRADO
DIRECCION: SAN RAFAEL DEL PARANA – 1ER ASENTAMIENTO

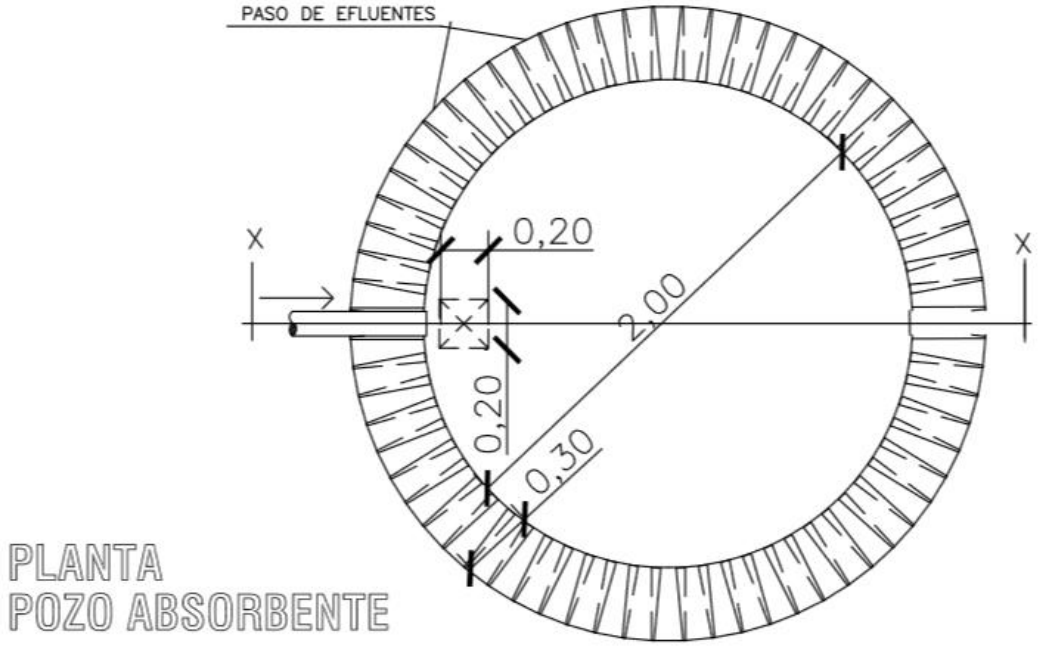
PASO DE EFLUENTES
X
X
0,20
2,00
0,20
0,30
PLANTA
POZO ABSORBENTE

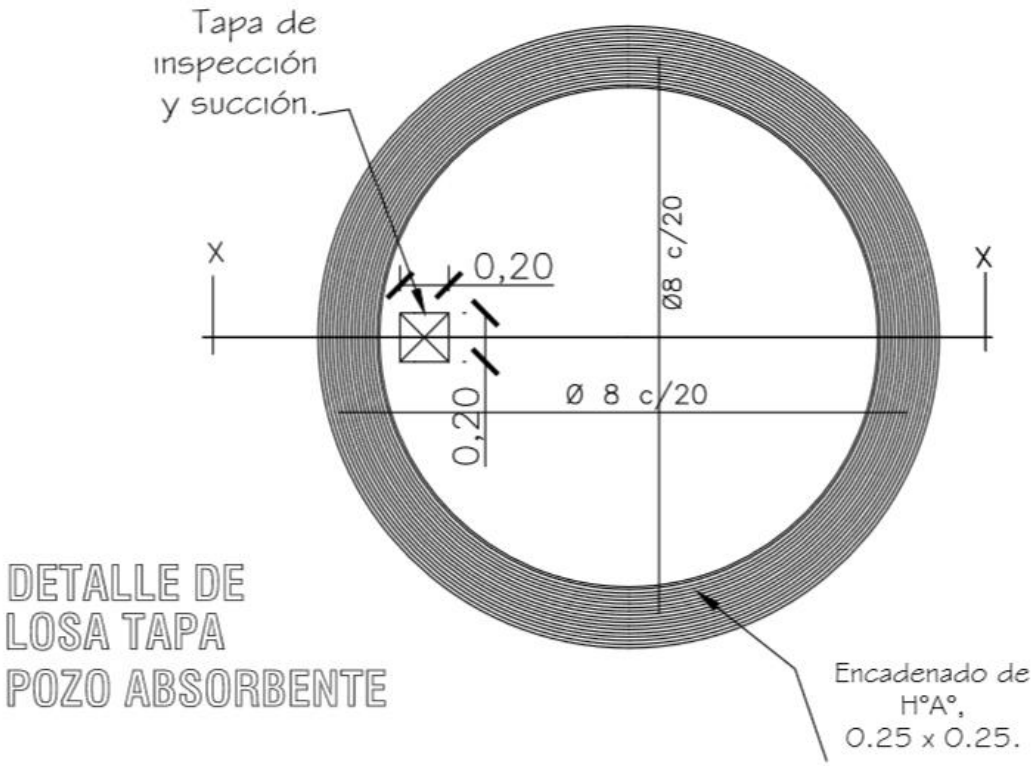
Tapa de
inspección
y succión.
X
X
0,20
Ø8 c/20
Ø 8 c/20
0,20
DETALLE DE
LOSA TAPA
POZO ABSORBENTE
Encadenado de
HºAº,
0.25 x 0.25.

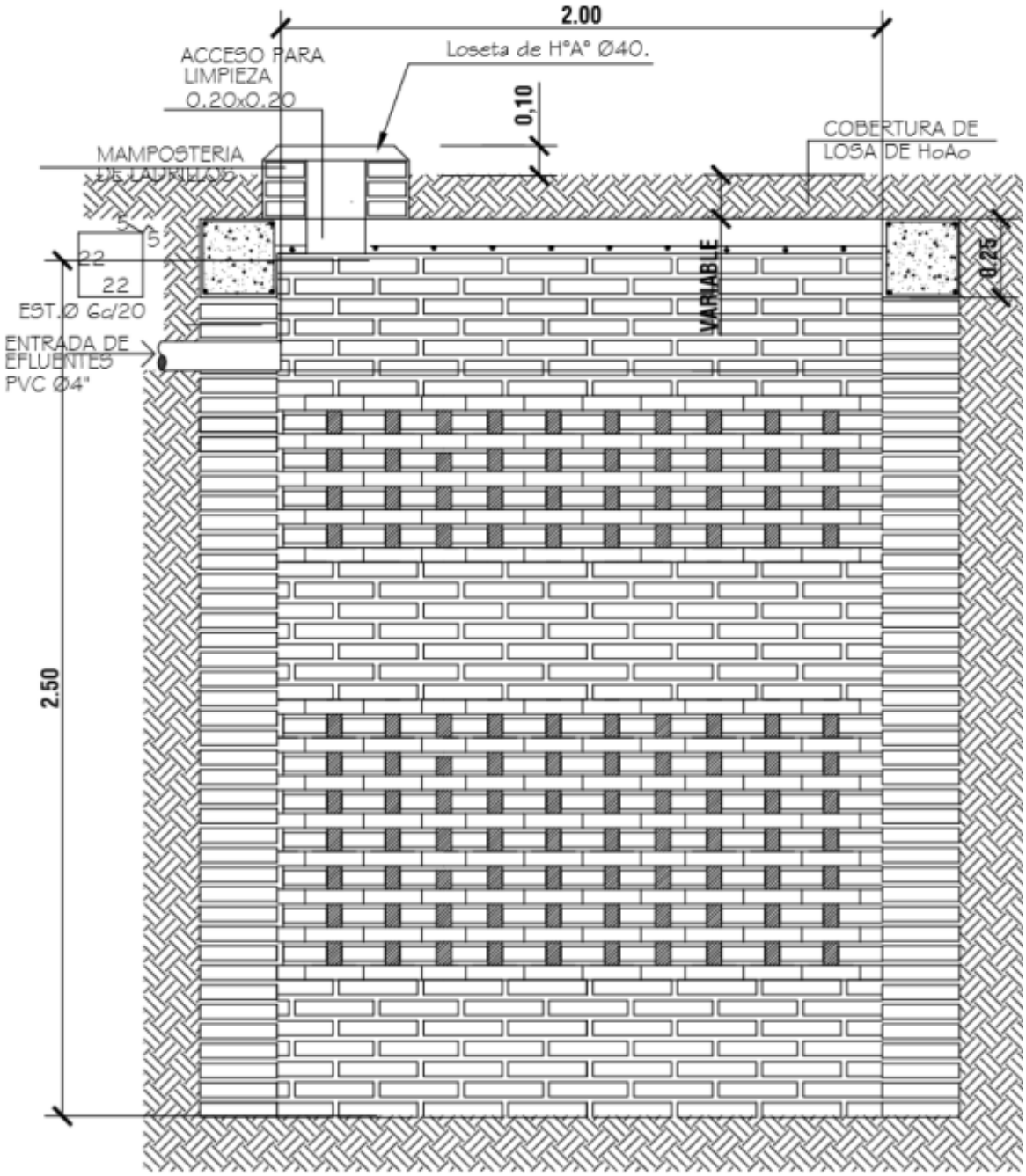

POZO ABSORBENTE ESC. 1:20

CORTE X-X ESC. 1:20

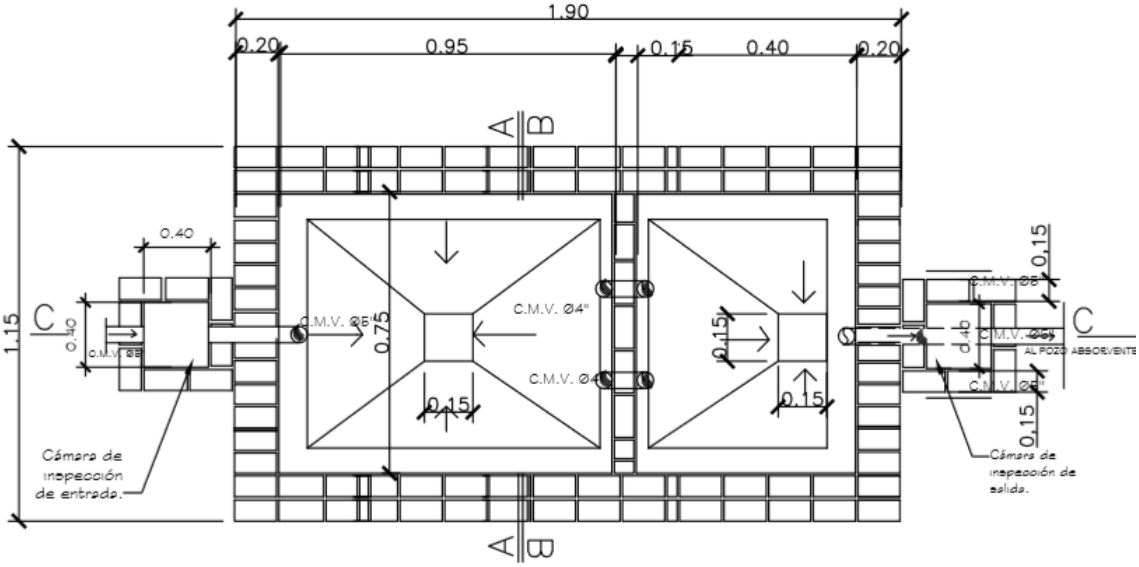

PLANTA CAMARA SEPTICA
Sin escala

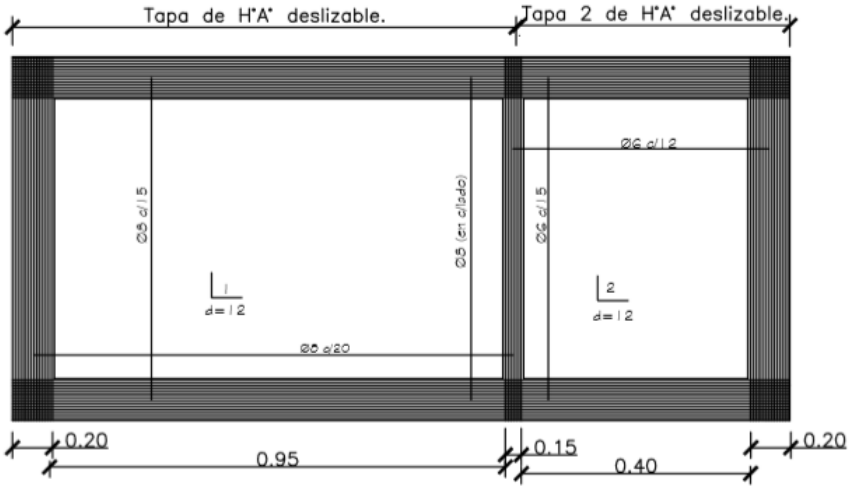

DETALLE DE LOSA TAPA CAMARA SEPTICA
Sin escala

PLANTA FUNDACION

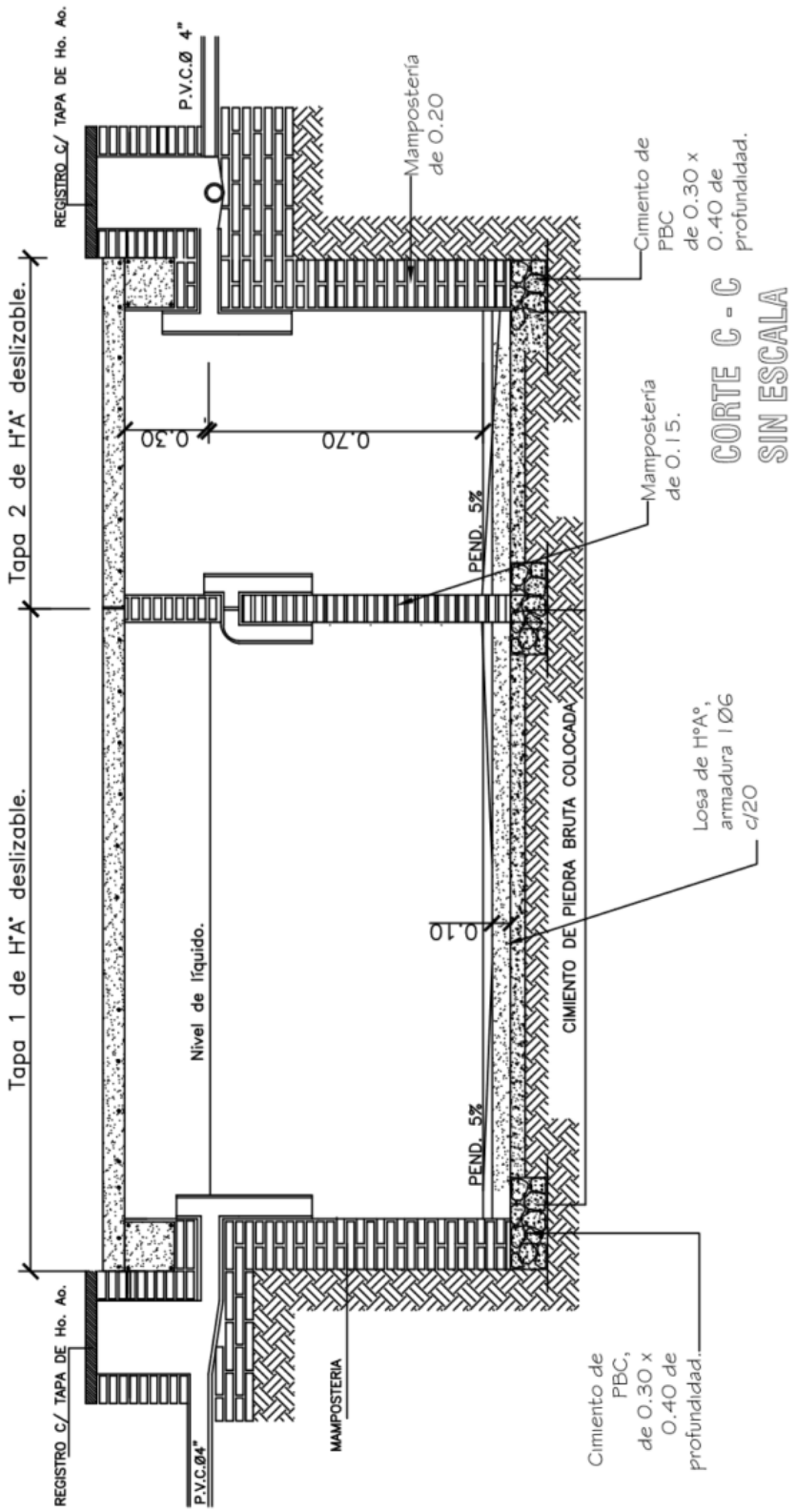

PLANTA FUNDACION

PROYECTO: CONSTRUCCION DE TINGLADO CERRADO
DIRECCION: SAN RAFAEL DEL PARANA – 1ER ASENTAMIENTO