CORTE B-B

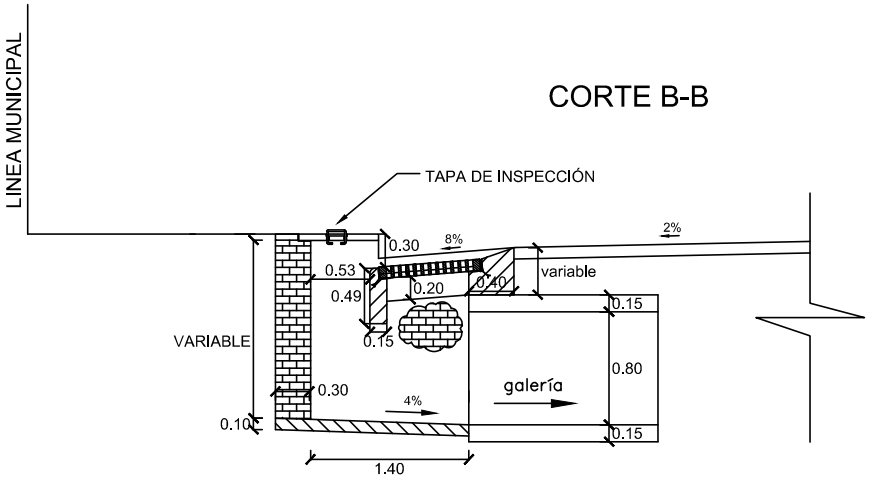

CORTE A-A

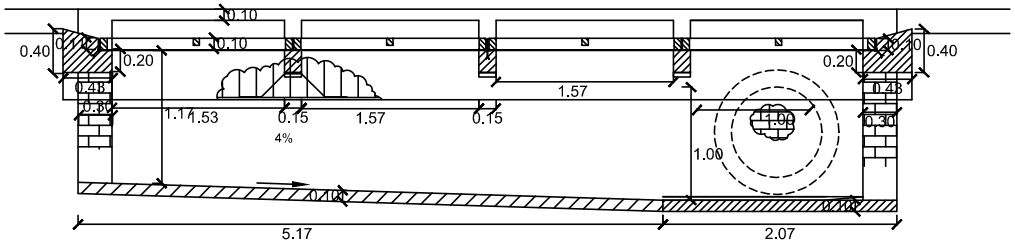

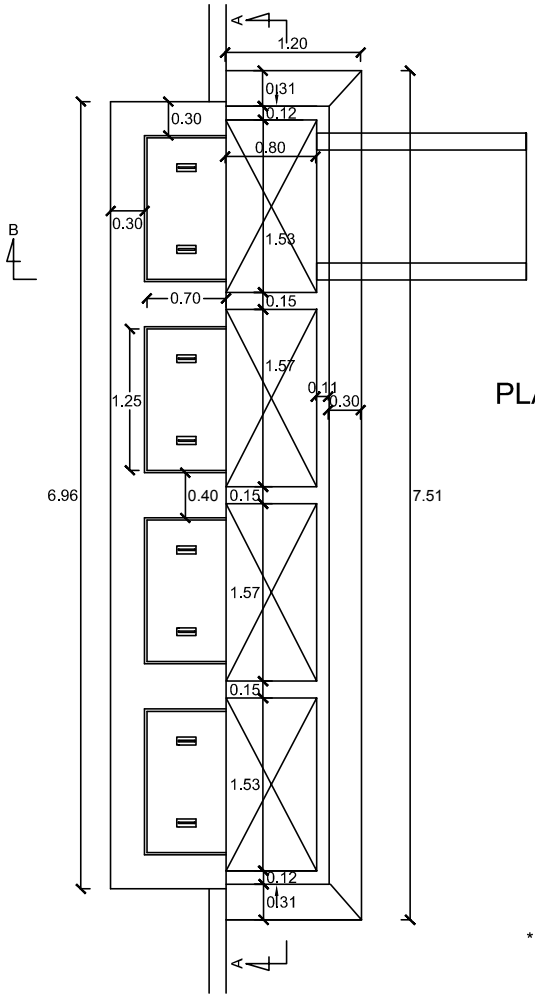

PLANTA

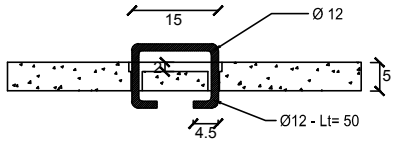

TAPA DE REGISTRO - DETALLE DE MANIJA

OBS.: *Fck 250 kg/cm2

* *REVOQUE IMPERMEABLE EN TODA MAMPOSTERIA DEL SUMIDERO

MUNICIPALIDAD DE ASUNCIÓN	
Econ. Arnaldo Samaniego Intendente	
Ing. Germán Fleitas, Director General I. Dirección General de Obras	
PROYECTO: MEJORAMIENTO VIAL Y DESAGÜE PLUVIAL DE LA CUENCA DEL ARROYO FERREIRA - PARTE 2 DESAGÜE PLUVIAL - DETALLES DE SUMIDERO TIPO 'A'	
Ing. Pablo Rodríguez, Director Dirección de Obras Municipales	OCTUBRE 2013 LÁMINA Nº 7