item	codigo	descripcion	unid med	cantidad	precio unitario	precio total
1	72131601-002	**PREPARACION DE OBRAS**	**unidad**	**1**		
		movilidad, limpieza, replanteo, obrador y cartel de obra	gl	1,00		
		relleno y compactacion manual	m3	5,00		
2	72103002-002	**FUNDACIONES**	**unidad**	**1**		
		excavacion para carga de Hormigon	m3	3,50		
		fijacion de postes con Hº ciclopeo	m3	3,50		
3	72131601-004	**ESTRCUTURA DE Hº Aº**	**unidad**	**1**		
		pilares de Hº Aº	m3	0,35		
4	72101703-007	**CERCO PERIMETRAL**	**unidad**	**1**		
		tejido de alambre romboidal de 2pulgadas incluye alambre liso en tejido y como terminacion de 3 vueltas	m2	550		
		postes prefabricados de Hº Aº de 2,50 metros	un	150		
5	72131601-010	**ABERTURAS**	**unidad**	**1**		
		porton peatonal metalico (seccion circular) con tejido de 1 metro x 2,10	un	1		
		porton vehicular metalico (seccion circular) con tejido de 3,00 x 2,10 m	un	1		
6	72131601-012	**PINTURA**	**unidad**	**1**		
		pintura de postes	un	150		
7	72131601-013	**LIMPIEZA FINAL**	gl	1		
total						

1. Plano

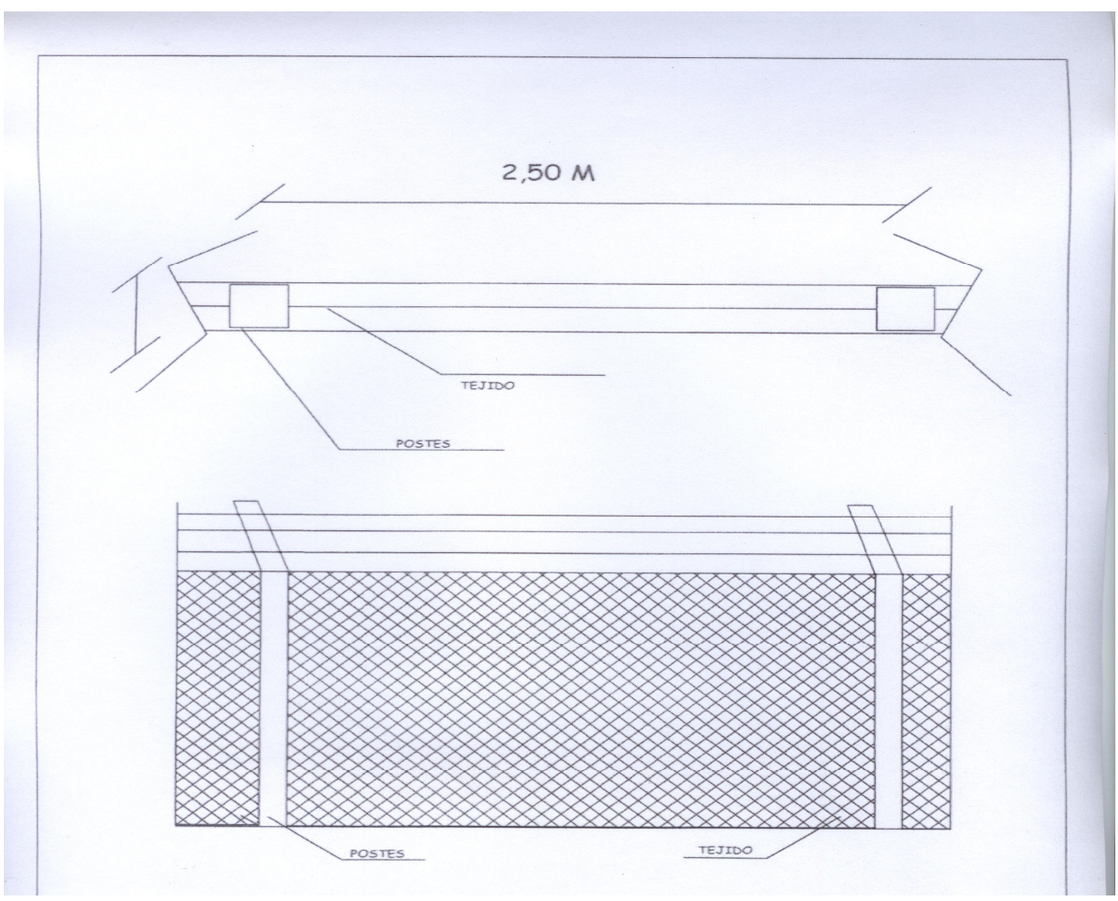

Print to PDF without this message by purchasing novaPDF (http://www.novapdf.com/)

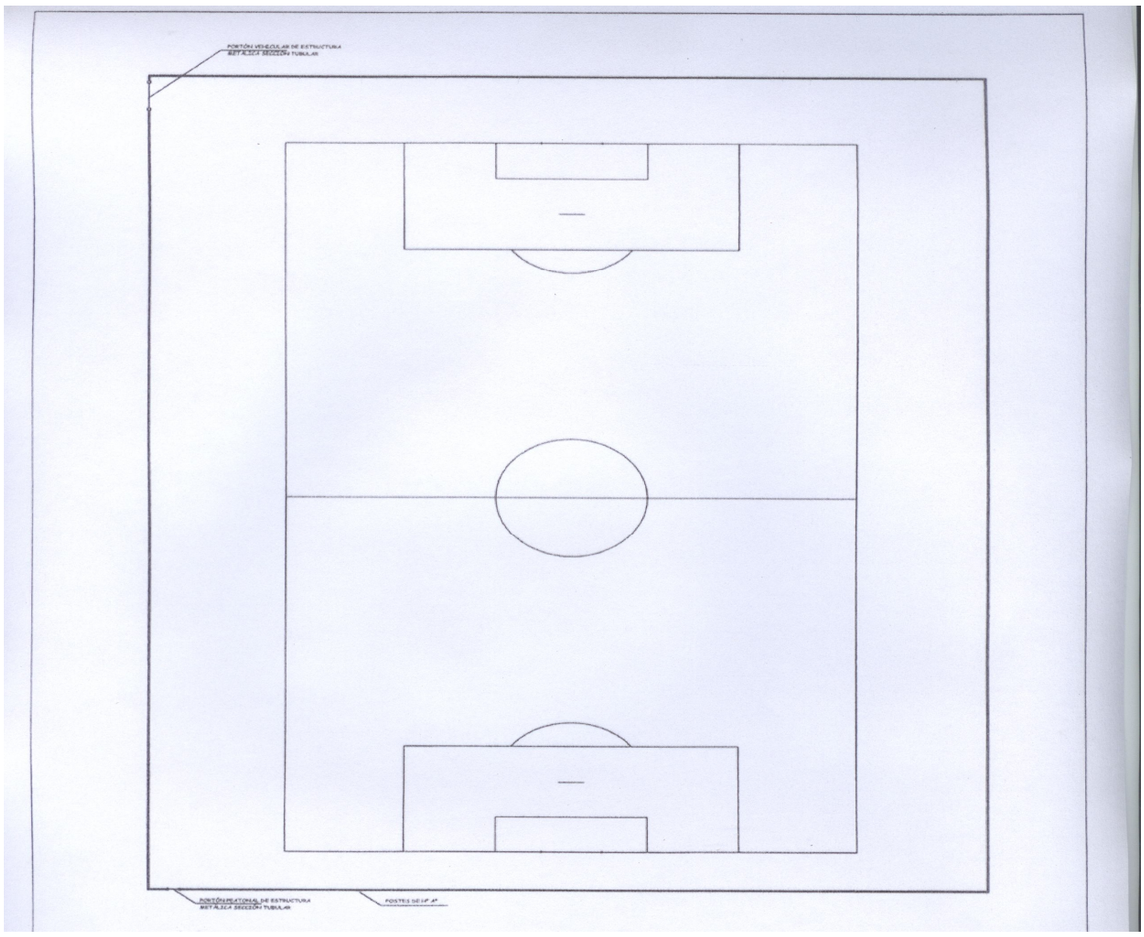

Print to PDF without this message by purchasing novaPDF (http://www.novapdf.com/)